IMMERGAS
Siamo l'energia del cambiamento

SISTEMI IBRIDI COMPATTI

Pompe di calore ibride
Pompe di calore splittate reversibili
Pompe di calore monoblocco e caldaia, da interno e da incasso
Murale
Basamento

Soluzioni evolute per riscaldare, raffrescare e produrre acqua calda con le rinnovabili.

TANTI VANTAGGI
DA PRENDERE AL VOLO

Dai grandi impianti alle semplici sostituzioni

Rate comode
Il finanziamento Immergas – Deutsche Bank Easy è flessibile, chiaro e competitivo: permette **pagamenti in comode rate** anche per accessori e manodopera. Il servizio è riservato agli installatori convenzionati.

Detrazioni fiscali
I vantaggi fiscali in vigore consentono investimenti più consistenti per sostituire vecchi impianti di riscaldamento o climatizzazione. Efficienza energetica e valore dell'immobie salgono, i consumi diminuiscono.

Garanzia completa
I vantaggi dei sistemi ibridi e in sola pompa di calore con la garanzia **Formula Comfort Hybrid**, il programma di manutenzione più completo della **durata di 5 anni.** Basta contattare un Centro Assistenza Autorizzato Immergas aderente all'iniziativa in occasione della verifica iniziale gratuita.

Web App MYCODE
Inquadrando con lo smartphone il **QRCode** posto sul cruscotto del dispositivo si ottengono online **tutte le informazioni dell'apparecchio**: scadenza della garanzia, recapito del centro assistenza autorizzato, video tutorial, libretto istruzioni, certificati e molto altro.
In più, i Centri Assistenza Autorizzati Immergas hanno l'accesso a informazioni specifiche per il supporto tecnico post vendita.

Indice

PRESENTAZIONE GAMMA **pag. 4**

POMPE DI CALORE IBRIDE

VICTRIX HYBRID pag. 6
DATI TECNICI pag. 12
VICTRIX HYBRID PLUS CON BASIC MAGIS PRO pag. 20
ACCESSORI pag. 26

POMPE DI CALORE IBRIDE SPLITTATE REVERSIBILI

MAGIS COMBO V2 pag. 28
DATI TECNICI pag. 34
ACCESSORI pag. 44
Soluzioni da incasso o in armadio tecnico con MAGIS COMBO PLUS V2 pag. 46
ACCESSORI pag. 55

MURALE

MAGIS VICTRIX ErP pag. 56
DATI TECNICI pag. 60
ACCESSORI pag. 63

BASAMENTO

MAGIS HERCULES ErP pag. 64
DATI TECNICI pag. 72
ACCESSORI pag. 75

ACCESSORI

TERMOREGOLAZIONE pag. 76
FUMISTERIA pag. 78
OPTIONAL pag. 80

APPENDICE PRODOTTI **pag. 90**

Gamma **sistemi ibridi compatti**

Riscaldare, raffrescare e produrre acqua calda sanitaria con le rinnovabili

Immergas dispone della più ampia gamma di sistemi ibridi compatti "factory made" progettati per facilitare la realizzazione di impianti di riscaldamento, raffrescamento e produzione di acqua calda sanitaria sia nelle ristrutturazioni che in nuove unità abitative che ricadono nelle disposizioni del D.Lgs. 28/2011 sull'uso delle fonti di energia rinnovabili in edilizia.

VICTRIX HYBRID è la pompa di calore ibrida Hydrogen Ready 20% che sostituisce i generatori obsoleti con un salto in avanti per tecnologia e risparmio. Composta da unità esterna monoblocco aria/acqua monofase da 4 kW (con refrigerante R32) e unità interna a condensazione da 24 o 32 kW (quest'ultima disponibile solo nella versione istantanea).

MAGIS COMBO V2 è la soluzione perfetta per efficienza, dimensioni compatte e versatilità. Ideale nelle abitazioni di nuova costruzione, nelle ristrutturazioni rilevanti, ma anche nella sostituzione di caldaie obsolete, permette di ottenere risparmi significativi rispetto ad una tradizionale caldaia a condensazione.

La gamma sistemi ibridi compatti consente inoltre numerose opzioni da incasso sia con MAGIS COMBO PLUS V2 in SUPER TRIO/TRIO TOP o VICTRIX HYBRID PLUS in BASIC MAGIS PRO, sia con le nuove soluzioni complete **TRIO PACK** con pompa di calore splittata e **TRIO HYDRO** con pompa di calore monoblocco. Per soluzioni da interno sono disponibili anche **MAGIS VICTRIX ErP** e **MAGIS HERCULES ErP** in abbinamento alle nuove pompe di calore idroniche **MAGIS M**, con possibilità di collegamento anche a impianto solare termico.

L'intera gamma è abbinabile al solare fotovoltaico, per sfruttare al massimo le energie rinnovabili e può **beneficiare delle detrazioni fiscali attualmente in vigore e del Conto Termico** in caso di sostituzione di impianti termici di climatizzazione invernale in edifici esistenti.

Fotovoltaico Immergas

Le soluzioni intelligenti per la casa

Un impianto fotovoltaico è fonte di energia sostenibile fondamentale per le abitazioni e **offre efficienza costante**.

Le nostre soluzioni per il fotovoltaico sono **progettate per il dialogo con i sistemi di climatizzazione e produzione di acqua calda sanitaria, pompe di calore e sistemi ibridi Immergas**. In più, abbinate agli ottimizzatori solari e alle batterie di accumulo garantiscono massimo comfort, grande riduzione delle emissioni nocive e risparmio.
Così completano al meglio gli impianti nelle nuove costruzioni e nelle ristrutturazioni.

Il perfetto abbinamento dei sistemi ibridi o Full Electric Immergas alle nostre soluzioni fotovoltaiche garantisce almeno 5 vantaggi:

- **più risparmio in bolletta** con la corretta alternanza dei generatori
- **più comfort** nella climatizzazione invernale ed estiva
- **più valore agli immobili** grazie al miglioramento della classe energetica
- **più attenzione all'ambiente** con abbattimento di emissioni di CO_2 e NO_x
- **più convenienza** con gli incentivi fiscali in vigore

Le soluzioni ZCS prevedono pannelli fotovoltaici, inverter mono o trifase e app di monitoraggio, a cui è possibile abbinare la batteria di accumulo mono o trifase per aumentare l'autoconsumo e ridurre al minimo gli sprechi.

Per approfondimenti sull'offerta del fotovoltaico visitare il sito immergas.com

FACTORY MADE

VICTRIX HYBRID

Pompa di calore ibrida

SOLUZIONE PER IMPIANTI ESISTENTI
Consente il riscaldamento e la produzione di acqua calda sanitaria (sia istantanea che in abbinamento a bollitore separato con la versione PLUS), anche su **impianti a radiatori**.

ELEVATO RISPARMIO
Ridotti costi di gestione grazie ad una **efficienza stagionale superiore del 35% rispetto a una caldaia**. Tempi di rientro dell'investimento ridotti e conseguente valorizzazione dell'immobile.

RIDOTTO IMPATTO AMBIENTALE
Con l'utilizzo del **gas refrigerante R32** a basso GWP, la pompa di calore soddisfa la maggior parte del fabbisogno energetico. L'unità interna è in **Classe ecologica 6** (UNI 297 e 483): la migliore per ridotte emissioni di ossidi di azoto (NOx). La sostituzione di un vecchio generatore convenzionale con uno ibrido determina fino al 50% **in meno di emissioni di CO_2**.

FACILE DA INSTALLARE
Pannello di controllo di serie, non occorre certificazione F-GAS, unità interna predisposta per esterno e da incasso. Sono sufficienti 20 litri di contenuto impianto per non installare accumuli inerziali. L'unità interna è omologata per esterno in luogo parzialmente protetto o ad incasso in OMNI CONTAINER con apposito kit portello.

VANTAGGI PER LA SOSTITUZIONE
Ideale per sostituire caldaie allacciate a canne collettive avendo la possibilità di scarico fumi a parete (casi previsti dal D.Lgs. 4 luglio 2014, n. 102), beneficia delle **detrazioni fiscali** attualmente in vigore e del **Conto Termico.**

IDROGENO: LA SOLUZIONE PER RIDURRE L'EMISSIONE DI CO_2 E GAS SERRA IN AMBIENTE
Le VICTRIX HYBRID **hanno ottenuto la certificazione Hydrogen Ready**; possono funzionare a metano, GPL, aria propanata e **miscela fino al 20% di idrogeno.**

Mentre il gas naturale emette anidride carbonica nell'atmosfera quando viene bruciato in una caldaia, l'idrogeno no.

Dal momento che gran parte delle emissioni di anidride carbonica sono dovute all'industria del riscaldamento, questa nuova tecnologia può essere un'arma chiave nella lotta per raggiungere i livelli di emissioni zero di anidride carbonica.

Per dare un'idea dei vantaggi ambientali, si pensi che l'introduzione della miscela di idrogeno al 20% in tutto il mondo **permetterebbe di risparmiare circa 6 milioni di tonnellate di emissioni di anidride carbonica all'anno e la riduzione dei gas serra del 7%**.

Se le caldaie fossero completamente alimentate a idrogeno i risultati sarebbero straordinari.

Uso di fonti rinnovabili

Meno consumi energetici

Più valore agli immobili

IBRIDO IN SOSTITUZIONE: ECCO PERCHÉ CONVIENE
Risparmio, incentivi, facilità d'installazione... I vantaggi di un sistema ibrido sono tanti anche per gli impianti esistenti. Questi sono i principali.

MENO COSTI DI GESTIONE
VICTRIX HYBRID è la soluzione ideale per sostituire vecchie caldaie a gas mantenendo l'impianto esistente a radiatori. L'elevato risparmio nei costi di gestione, grazie ad una **efficienza stagionale superiore del 35% rispetto a una caldaia**, è dovuto al fatto che per la maggior parte del periodo di riscaldamento il fabbisogno è certamente soddisfatto dalla pompa di calore.

UN INVESTIMENTO CHE RENDE
VICTRIX HYBRID, oltre ad avere il vantaggio di una installazione semplice e non invasiva, è caratterizzata da **ridotti tempi di rientro dell'investimento: 4 – 5 anni!**

PIÙ VALORE AGLI IMMOBILI
Gli impianti ibridi migliorano la classe energetica del sistema edificio/impianto e aumentano il valore al m^2 dell'abitazione: **un investimento che rende subito**.

INCENTIVI E OPPORTUNITÀ
VICTRIX HYBRID può beneficiare della **detrazione fiscale** attualmente in vigore prevista per la riqualificazione energetica degli edifici e/o per l'efficientamento energetico, oppure in alternativa anche delle agevolazioni del **Conto Termico** per la sostituzione di un vecchio impianto di climatizzazione invernale con una pompa di calore ibrida come VICTRIX HYBRID.

UNITÀ INTERNA

2 modelli disponibili:
- 28 kW in sanitario e 24 kW in riscaldamento
- 32 kW in sanitario e 28 kW in riscaldamento

Modulo a condensazione in acciaio Inox ad elevata portata d'acqua

Vaso espansione impianto 8 litri per VICTRIX HYBRID/PLUS e 10 litri per VICTRIX HYBRID 32

Circolatore impianto da 7 m c.a. associato al funzionamento dell'**unità interna a condensazione** e della pompa di calore.
Idraulicamente i due generatori vengono connessi in serie

Elettronica predisposta per gestire impianti suddivisi in più zone: il contatto TA può essere utilizzato sia per collegare TA on-off sia i DIM (disgiuntori idrici multimpianto)

Gruppo di allacciamento e carter inferiore di serie

Pannello controllo di serie

Classe 6 NO_x

UNITÀ ESTERNA

Compressore ermetico tipo Swing

Gas refrigerante R32 precaricato

Scambiatore R32 – acqua

Valvola termostatica antigelo di serie (apertura a 3-4 °C)

Rubinetti d'intercettazione di serie

Filtro lato acqua già montato di serie (all'interno sul ritorno impianto)

Batteria alettata di scambio con l'aria esterna (con singolo ventilatore)

Valvola di laminazione elettronica

Valvola di sicurezza acqua 3 bar

Installazione all'esterno, anche a cielo aperto

Piedini antivibranti di serie

Caratteristiche tecniche	Unità di misura	VICTRIX HYBRID	VICTRIX HYBRID PLUS	VICTRIX HYBRID 32
Codice pompa di calore ibrida metano **Codice pompa di calore ibrida GPL**		**3.030698** **3.030698GPL**	**3.030699** **3.030699GPL**	**3.033308** **3.033308GPL**
Classe energetica in riscaldamento a 55 °C		**A++**	**A++**	**A++**
Classe energetica in riscaldamento a 35 °C		**A++**	**A++**	**A++**
Classe energetica in sanitario/Taglia		**A/XL**	**-**	**A/XL**
Carica fluido refrigerante (R32)	kg	0,56	0,56	0,56
Potenza nominale in riscaldamento con acqua imp. a 35 °C/Aria 7 °C	kW	3,83	3,83	3,83
Potenza nominale in riscaldamento con acqua imp. a 45 °C/Aria 7 °C	kW	3,80	3,80	3,80
Potenza nominale in riscaldamento con acqua imp. a 55 °C/Aria 7 °C	kW	3,28	3,28	3,28
Potenza nominale in riscaldamento con acqua imp. a 35 °C/Aria 2 °C	kW	2,97	2,97	2,97
Potenza nominale in riscaldamento con acqua imp. a 35 °C/Aria -7 °C	kW	3,53	3,53	3,53
COP nominale riscaldamento con acqua imp. a 35 °C/Aria 7 °C		4,49	4,49	4,49
COP nominale riscaldamento con acqua imp. a 45 °C/ Aria 7 °C		3,30	3,30	3,30
COP nominale riscaldamento con acqua imp. a 55 °C/Aria 7 °C		2,56	2,56	2,56
COP nominale riscaldamento con acqua imp. a 35 °C/Aria 2 °C		3,78	3,78	3,78
COP nominale riscaldamento con acqua imp. a 35 °C/Aria -7 °C		2,70	2,70	2,70
Range temperatura di mandata riscaldamento	°C	25 ÷ 55	25 ÷ 55	25 ÷ 55
Limiti di temperatura esterna per il funzionamento (sanitario)	°C	– 14 ÷ 25 (35)	– 14 ÷ 25 (35)	– 14 ÷ 25 (35)
Grado di protezione	IP	X4D	X4D	X4D
Livello di potenza sonora riscaldamento	dB(A)	59	59	59
Alimentazione	V/HZ	230/50	230/50	230/50
Potenza elettrica assorbita in riscaldamento dalla pdc*	W	1.080	1.080	1.080
Peso unità esterna	kg	45	45	45
DATI RIFERITI ALL'UNITÀ INTERNA A CONDENSAZIONE				
Codice dima		2.017874	2.017874	2.017874
Potenza termica utile massima in sanitario	kW	28,3	28,3	32
Potenza termica utile massima in riscaldamento	kW	24,1	24,1	28
Potenza termica utile minima	kW	4,3	4,3	4,9
Rendimento termico utile al 100% Pn (80 / 60 °C)	%	97,8	97,8	97,9
Rendimento termico utile al 100% Pn (40 / 30 °C)	%	108,2	108,2	107,9
Rendimento termico utile al 30% del carico nom. (Tritorno 30°C)	%	108,3	108,3	108,4
Portata specifica in servizio continuo di acqua sanitaria (Δt 30 °C)	l/min	13,7	abbinabile a UB separata	16,3
Classe NOx		6	6	6
Capacità vaso d'espansione nominale (reale)	l	8 (5,8)	8 (5,8)	10 (6,4)
Prevalenza disponibile aspirazione/scarico (portata min-max)	Pa	2 – 240	2 – 240	2 – 240
Pressione max d'esercizio circuito idronico bar		3	3	3
Contenuto d'acqua	l	2,2	1,8	2,4
Peso a vuoto	kg	33,6	32,0	35,5

** Temp. acqua (R/M) – aria (bs/bu) 35/30 °C – 7/6 °C.*

N.B. per i dati tecnici completi si rimanda al sito immergas.com o alla documentazione a corredo del prodotto (Libretto Istruzioni).

VICTRIX HYBRID/VICTRIX HYBRID 32

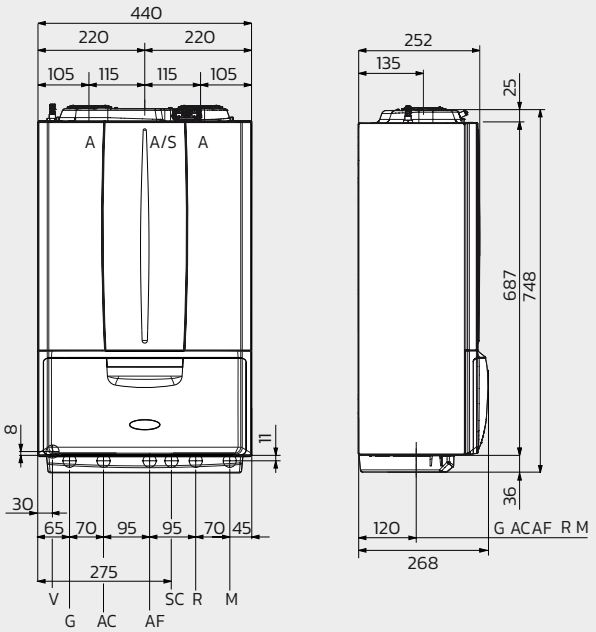

Legenda

V	Allacciamento elettrico
G	Alimentazione gas
AC	Uscita acqua calda sanitaria
AF	Entrata acqua sanitaria
SC	Scarico condensa (diametro interno minimo Ø 13 mm)
M	Mandata impianto
R	Ritorno impianto
A/S	Aspirazione/scarico
A	Aspirazione
S	Scarico fumi

Attacchi

Gas	Acqua sanitaria		Impianto	
G	AC	AF	R	M
¾"	½"	½"	¾"	¾"

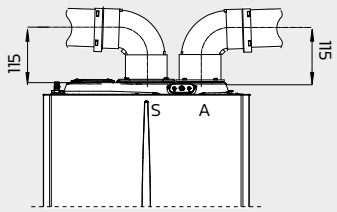

Quota kit separatore
Ø 80/80

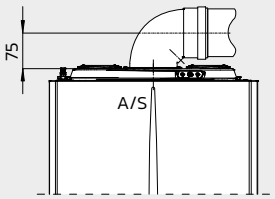

Quota kit concentrico
Ø 60/100

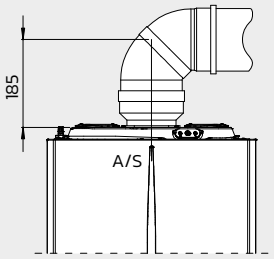

Quota kit concentrico
Ø 80/125

Pulizia degli impianti. L'acqua degli impianti termici deve essere opportunamente trattata – norma UNI 8065 – per assicurare il corretto funzionamento del generatore ed evitare quindi intasamenti (rif. D.I. 26/06/15) – rif. libretto istruzioni dell'apparecchio.

Grafico portata e prevalenza VICTRIX HYBRID UNITÀ INTERNA + UNITÀ ESTERNA

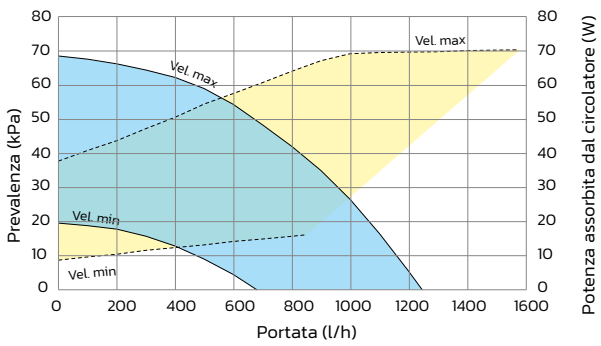

Grafico portata e prevalenza VICTRIX HYBRID 32 UNITÀ INTERNA + UNITÀ ESTERNA

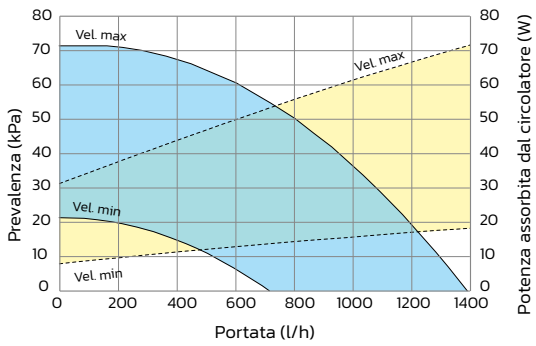

Legenda

- Prevalenza disponibile all'impianto
- Potenza assorbita dal circolatore (area tratteggiata)

Le VICTRIX HYBRID devono essere installate mantenendo il by-pass chiuso.

VICTRIX HYBRID PLUS

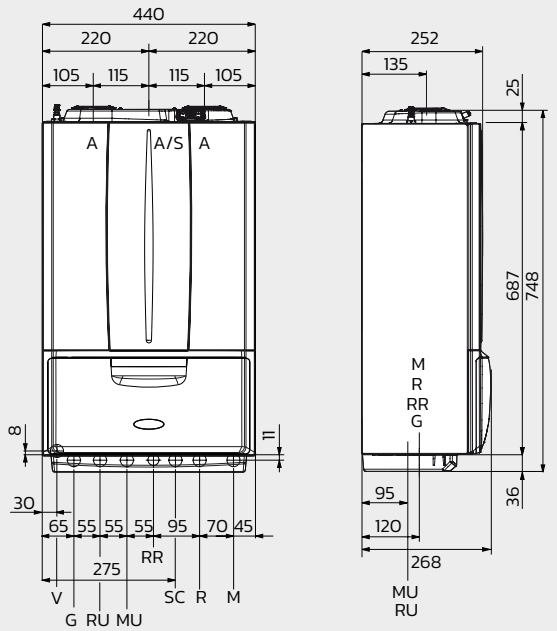

Legenda

V	Allacciamento elettrico
G	Alimentazione gas
RU	Ritorno unità bollitore (non utilizzato)
MU	Mandata unità bollitore
RR	Riempimento impianto
SC	Scarico condensa (diametro interno minimo Ø 13 mm)
R	Ritorno impianto
M	Mandata impianto
A/S	Aspirazione/scarico
A	Aspirazione
S	Scarico fumi

Attacchi

Gas	Acqua sanitaria		Impianto	
G	MU - RU	RR	R	M
¾"	¾"	½"	¾"	¾"

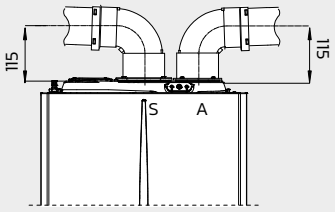

Quota kit separatore
Ø 80/80

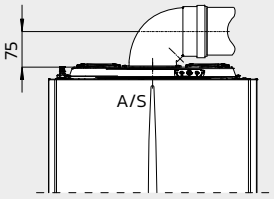

Quota kit concentrico
Ø 60/100

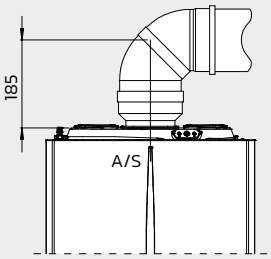

Quota kit concentrico
Ø 80/125

Pulizia degli impianti. L'acqua degli impianti termici deve essere opportunamente trattata – norma UNI 8065 – per assicurare il corretto funzionamento del generatore ed evitare quindi intasamenti (rif. D.I. 26/06/15) – rif. libretto istruzioni dell'apparecchio.

Grafico portata e prevalenza VICTRIX HYBRID PLUS UNITÀ INTERNA + UNITÀ ESTERNA

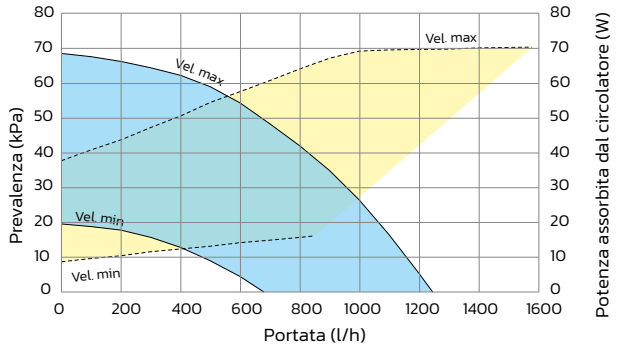

Legenda

- Prevalenza disponibile all'impianto
- Potenza assorbita dal circolatore (area tratteggiata)

Le VICTRIX HYBRID PLUS devono essere installate mantenendo il by-pass chiuso.

Unità esterna

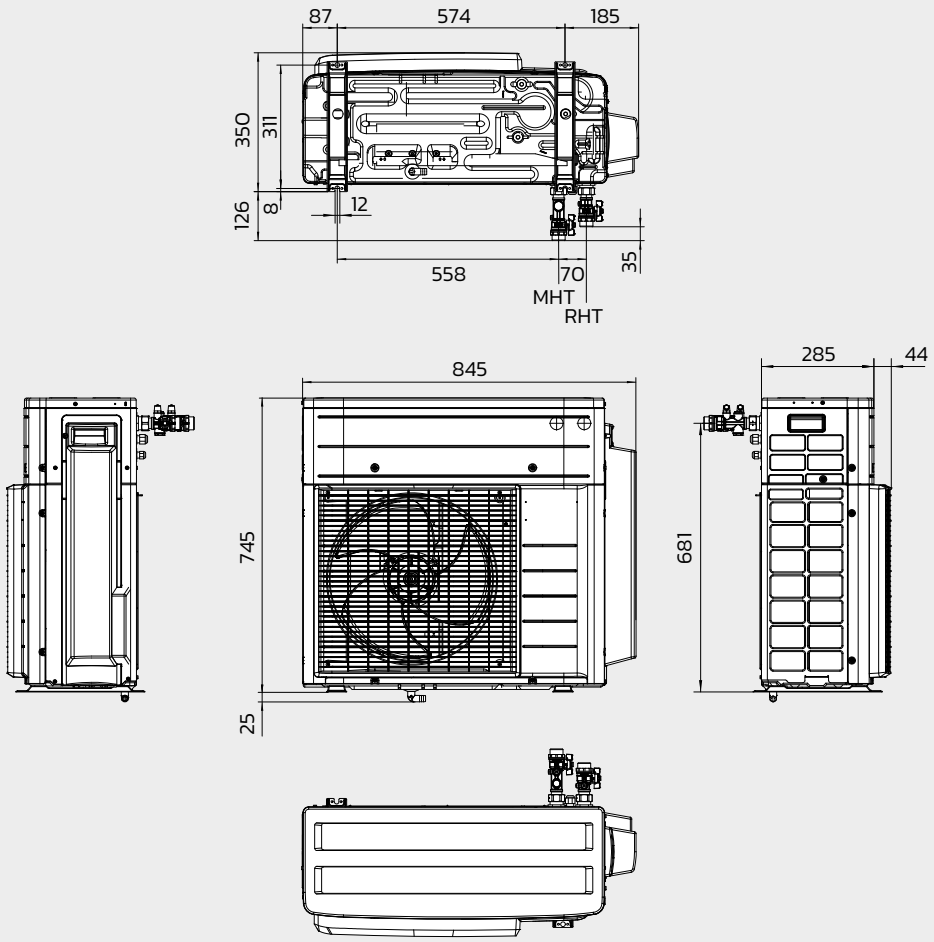

Legenda

MHT	Mandata da pompa di calore
RHT	Ritorno a pompa di calore

Attacchi pompa di calore monoblocco

MHT	RHT
1″	1″

Spazi minimi di installazione per unità esterna

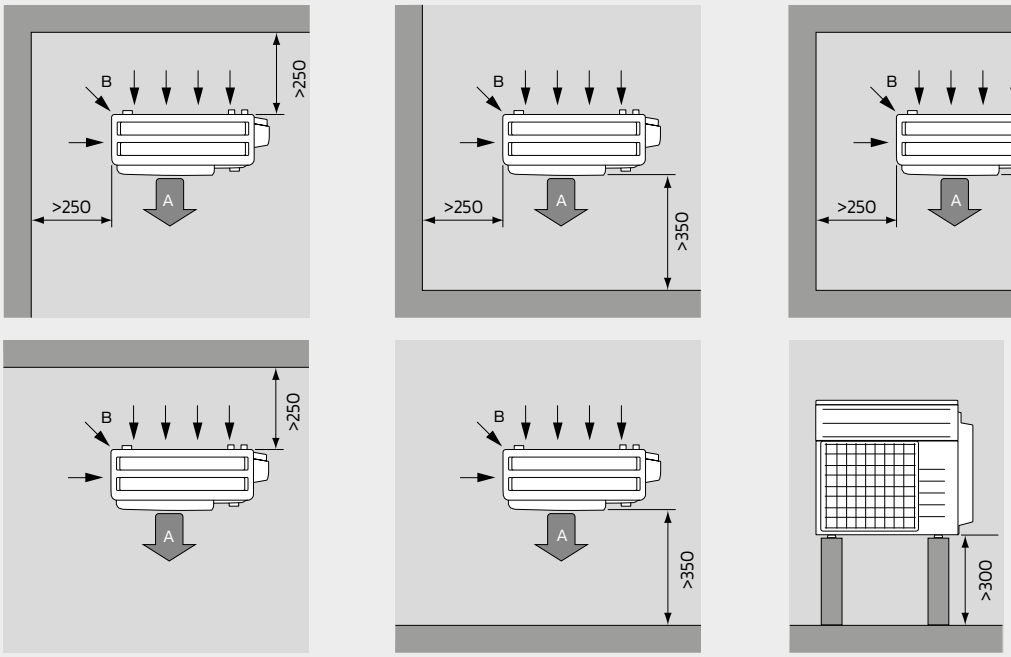

A Uscita dell'aria
B Ingresso dell'aria

Nota tecnica – Contenuto minimo di acqua nell'impianto:
Per favorire un corretto funzionamento della pompa di calore è necessario garantire un contenuto minimo di acqua nell'impianto pari a: **20 litri**. Per questa ragione può NON essere necessario prevedere un volano termico che garantisce il normale funzionamento in presenza di impianti suddivisi in zone, consentendo quindi un vantaggio in termini installativi.

Requisiti aggiuntivi di installazione dell'unità esterna in climi freddi

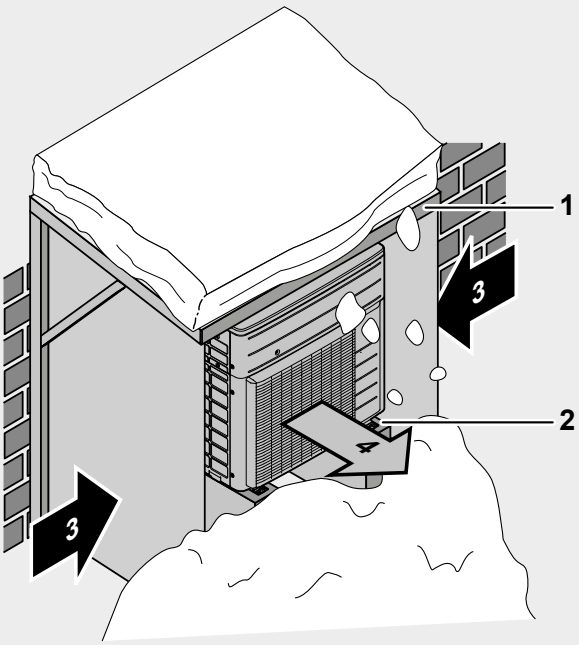

Legenda

1	Copertura o riparo contro la neve
2	Piedistallo
3	Direzione prevalente del vento
4	Uscita dell'aria

Proteggere l'unità esterna dalla caduta diretta della neve e prestare attenzione a che l'unità esterna NON venga MAI sepolta sotto la neve. In ogni caso, prevedere uno spazio di almeno 300 mm sotto all'unità.

TELAIO OMNI CONTAINER

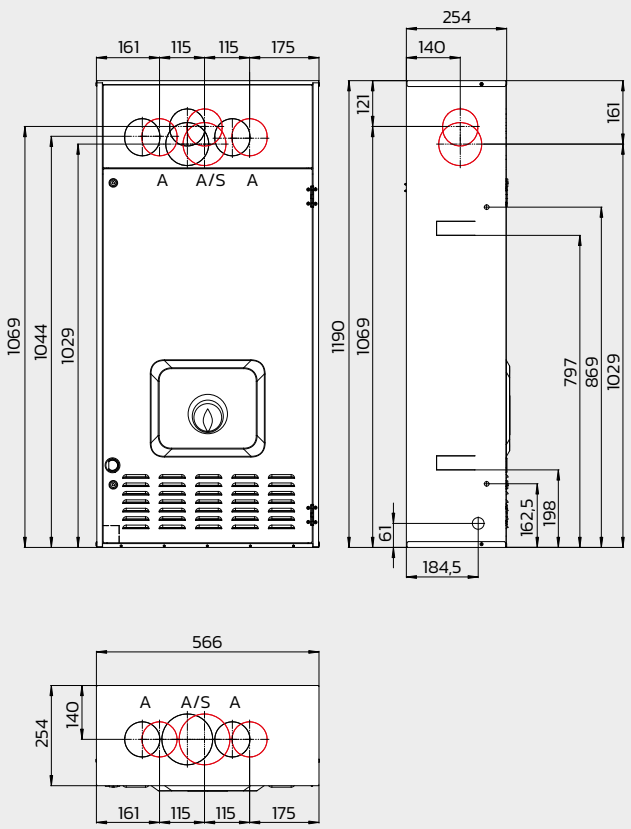

Legenda

V	Allacciamento elettrico
VCR	Allacciamento elettrico CAR^{V2} (optional)
G	Alimentazione gas (optional)
AC	Uscita acqua calda sanitaria (optional)
AF	Entrata acqua sanitaria o riempimento impianto (optional)
SC	Scarico condensa diametro interno minimo Ø 13 mm (optional)
M	Mandata impianto (optional)
R	Ritorno impianto (optional)
RU	Ritorno unità bollitore (optional)
MU	Mandata unità bollitore (optional)
A/S	Aspirazione/scarico
A	Aspirazione aria
S	Scarico fumi

Nota: *utilizzare i semitranci evidenziati in rosso.*

ATTENZIONE: *Alla misura di 254 mm di profondità occorre aggiungere ulteriori 30 mm, dati dalla sporgenza del kit portello 3.026851 necessario (ma optional) comprensivo della staffa di sostegno per VICTRIX HYBRID, occorre pertanto assicurarsi che sia possibile aprirlo senza impedimenti.*

N.B.: *Gruppo allacciamento anteriore o posteriore (OPTIONAL).*

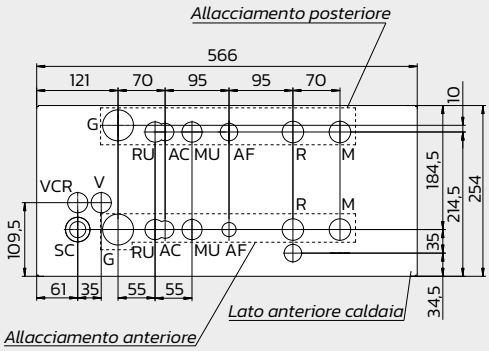

Attacchi VICTRIX HYBRID				
Gas	Acqua sanitaria		Impianto	
G	AC	AF	R	M
*	½"	½"	¾"	¾"

Attacchi VICTRIX HYBRID PLUS			
Gas	Acqua sanitaria	Riempimento impianto	Impianto
G	MU-RU	AF	M-R
*	¾"	½"	¾"

** Con il gruppo di allacciamento per installazione da incasso (optional) l'attacco gas è da ½"*

Pulizia degli impianti. L'acqua degli impianti termici deve essere opportunamente trattata – norma UNI 8065 – per assicurare il corretto funzionamento della caldaia ed evitare intasamenti all'interno del generatore (rif. D.I. 26/06/15) rif. libretto istruzioni dell'apparecchio.

INSTALLAZIONE A INCASSO
L'installazione da incasso permette di posizionare l'unità interna a condensazione all'esterno in una nicchia e di recuperare quindi spazio abitativo.

Il **telaio OMNI CONTAINER, cod. 3.016991**, può essere fornito e messo in opera precedentemente rispetto all'unità interna a condensazione.
È inoltre necessario applicare il kit portello OMNI CONTAINER cod. 3.026851 comprensivo di staffa di sostegno.

GRUPPI DI ALLACCIAMENTO OPTIONAL PER INSTALLAZIONE A INCASSO
Versione istantanea:
- gruppo di allacciamento anteriore cod. 3.025396
- gruppo di allacciamento posteriore cod. 3.025382

Versione PLUS:
- gruppo di allacciamento anteriore cod. 3.025409
- gruppo di allacciamento posteriore cod. 3.025398

INSTALLAZIONE PER INTERNO E PER ESTERNO
La gamma è omologata per funzionamento all'esterno dell'abitazione purché sia parzialmente protetta dagli agenti atmosferici; il grado di protezione elettrica è IPX5D. È disponibile un kit resistenza elettrica per unità interna per aumentarne la protezione antigelo da -5 °C a -15 °C (cod. 3.017324).
Il kit di copertura superiore per installazione in luoghi parzialmente protetti è optional (cod. 3.027263).

PANNELLO DI CONTROLLO DI SERIE
L'interfaccia utente di VICTRIX HYBRID è costituita dal **pannello remoto**, tramite il quale è possibile effettuare tutte le regolazioni per il funzionamento dei generatori e la programmazione delle zone e del sanitario. Migliora il comfort e **aumenta il risparmio energetico**.

Il pannello di controllo fornito di serie **stabilisce la priorità di funzionamento tra unità interna e pompa di calore** in base alle condizioni climatiche o al COP di convenienza, per ottenere i rendimenti migliori in tutte le stagioni.

Le due unità sono collegate idraulicamente in serie e possono funzionare in contemporanea, aumentando sensibilmente il numero di ore in cui la pompa di calore è attiva.

FACTORY MADE

VICTRIX HYBRID PLUS con BASIC MAGIS PRO

Soluzione da incasso per impianti monozona
e bollitore sanitario da 160 litri

Una nuova e ulteriore possibilità di installazione ad incasso di VICTRIX HYBRID PLUS, all'interno del telaio SOLAR CONTAINER, consiste nell'applicazione pensata per appartamenti di piccole e medie dimensioni, mono-zona e mono-temperatura. Tutta la gestione elettronica del sistema è svolta dal pannello di controllo fornito di serie con VICTRIX HYBRID PLUS.

COMPONENTI NECESSARI

CONTENITORE DI INSTALLAZIONE

A seconda dell'esigenza installativa, è possibile scegliere fra:
- SOLAR CONTAINER (cod. 3.020166) per installazione ad incasso
- DOMUS CONTAINER (cod. 3.022167) per installazione all'interno degli ambienti

BASIC MAGIS PRO (cod. 3.029721)

Composto da:
- bollitore sanitario in acciaio Inox a doppio serpentino da 160 litri in classe C
- gruppo idraulico costituito da vaso di espansione sanitario da 8 litri, valvola sicurezza 8 bar sanitaria, valvola miscelatrice termostatica e tubazioni di collegamento diretto all'impianto
- raccorderia idraulica e gas R32 staffa di sostegno modulo idronico e sonda boiler
  Tutti i componenti sono coibentati.

KIT AGGIUNTIVO PER ABBINAMENTO VICTRIX HYBRID PLUS A BASIC MAGIS PRO (cod. 3.030889)

Composto da:
- staffa di sostegno unità interna
- tubazioni di collegamento e raccorderia idraulica

ULTERIORI OPTIONAL ABBINABILI

Kit accumulo inerziale da 15 litri (codice 3.029928)
Possibilità di inserimento all'interno del SOLAR CONTAINER, nella parte inferiore del telaio lato vaso di espansione

Kit abbinamento solare termico (codice 3.024719)
Composto da scambiatore a piastre, gruppo solare di circolazione singolo (con circolatore a basso consumo), centralina solare, tubi di collegamento, rubinetti intercettazione, vaso di espansione solare da 12 litri, sonde di temperatura (per bollitore e collettore solare).

Per i collettori solari e relativi accessori vedere il catalogo solare.

Telaio da incasso SOLAR CONTAINER

per soluzione con kit BASIC MAGIS PRO (vedi pag.86)

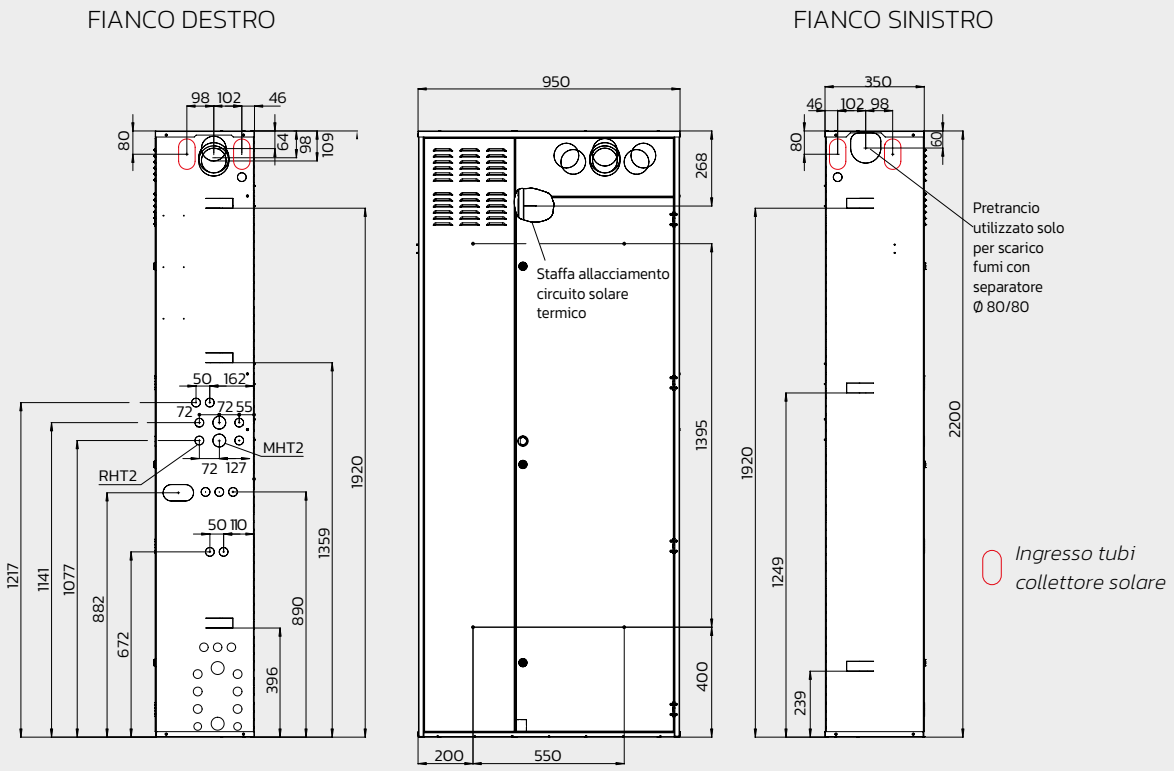

Attenzione: *gli allacciamenti della linea frigorifera gas R32 (MHT2 e RHT2) possono essere effettuati unicamente sul lato destro o nella parte inferiore del telaio da incasso.*

Allacciamento fumisteria unità a condensazione VICTRIX HYBRID PLUS

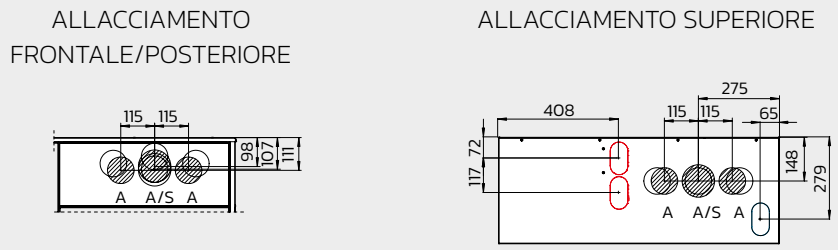

A/S Aspirazione/Scarico – **A** Aspirazione

Attenzione: *per l'uscita con fumisteria concentrica orizzontale Ø 60/100 è sempre necessario utilizzare il kit tronchetto flangiato Ø 60/100 (cod. 3.012086), il kit curva Ø 60/100 (cod. 3.012093) e il kit tubo prolunga Ø 60/100 lunghezza 0,5 m (cod. 3.014643). Sul lato sinistro del telaio da incasso è possibile effettuare solo lo scarico dei fumi con tubazioni dell'Ø 80.*

NOTA: Con l'installazione dell'accumulo inerziale da 50 litri codice 3.027709 nella parte superiore del telaio, NON è possibile uscire con la fumisteria dalla parte superiore del telaio, il semitrancio presente nella parte SX è utilizzabile solo per lo scarico fumi con separatore Ø 80/80, l'aspirazione può avvenire sul lato destro/posteriore o anteriore. Anche il collegamento delle tubazioni del solare termico deve avvenire solo a DX o SX e NON nella parte superiore.

Telaio da incasso SOLAR CONTAINER

ALLACCIAMENTO POSTERIORE

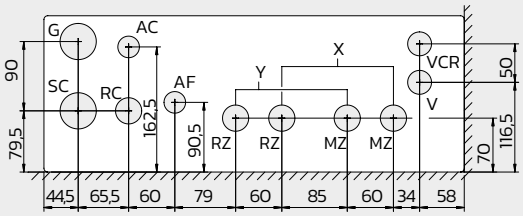

ALLACCIAMENTO LATERALE DESTRO

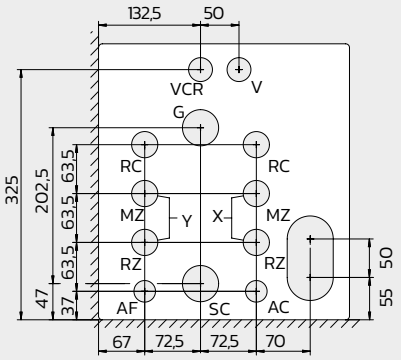

ALLACCIAMENTO INFERIORE

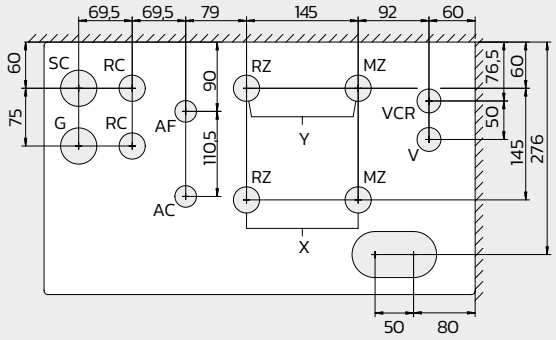

Legenda

G	Alimentazione gas
AC	Uscita acqua calda sanitaria
AF	Entrata acqua fredda sanitaria
MHT2	Mandata da pompa di calore (VICTRIX HYBRID PLUS)
RHT2	Ritorno a pompa di calore (VICTRIX HYBRID PLUS)
MZ	Mandata impianto zona
RZ	Ritorno impianto zona
X	Mandata e Ritorno zona diretta (di serie)
Y	Non utilizzata
RC	Ricircolo sanitario ½"
SC	Scarico condensa
V	Allacciamento elettrico
VCR	Allacciamento pannello di controllo di serie
VS	Scarico valvola 3 bar

	X	Y
VICTRIX HYBRID PLUS	Zona diretta (di serie)	Non utilizzata

Attacchi

Gas	Acqua sanitaria		Impianto		Unità esterna	
G	AC	AF	RZ	MZ	MHT2	RHT2
½"	½"	½"	¾"	¾"	¾"	¾"

*Nota: il SOLAR CONTAINER presenta un'ulteriore **pretranciatura sul lato destro** (indicativamente in posizione centrale).*
*In caso di utilizzo di questa predisposizione, **non viene fornito un kit allacciamento optional**, ma sarà l'installatore a provvedere al collegamento interno dei vari attacchi idraulici.*

Armadio tecnico DOMUS CONTAINER

per interno per soluzione con kit BASIC MAGIS PRO (vedi pag.86)

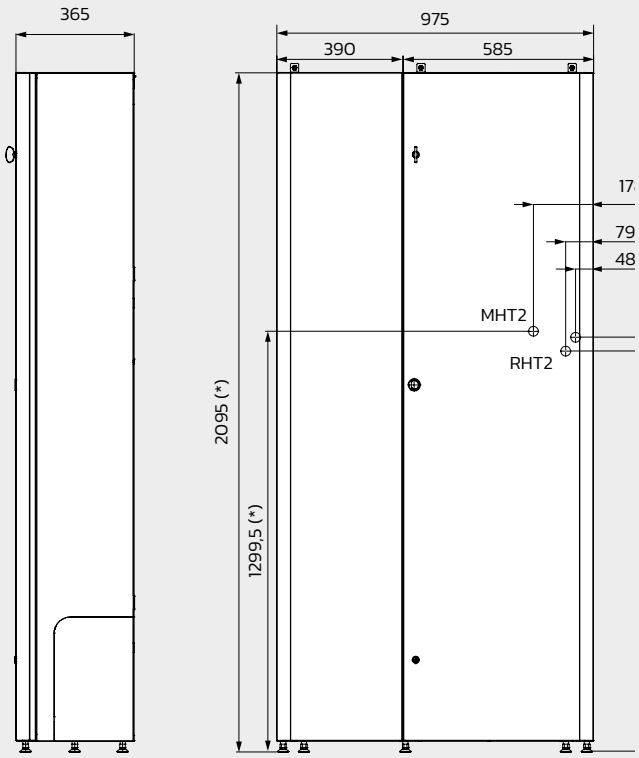

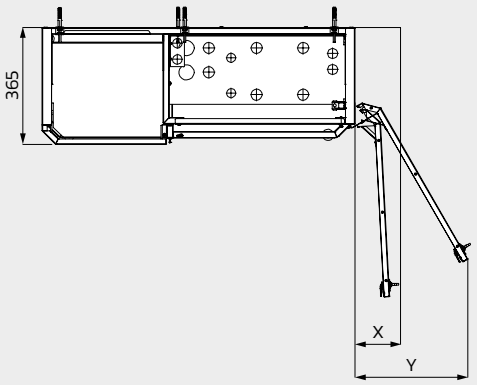

X = 140 cm Dimensione minima di rispetto lato destro per apertura e smontaggio porta.

Y = 350 cm Apertura massima della porta – non indispensabile –

Legenda

MHT2	Mandata da pompa di calore
RHT2	Ritorno da pompa di calore

Attenzione: *l'altezza dei 5 piedini di appoggio regolabili varia da 35 a 50 mm.*
Altezza con piedini a pacco: 2095 mm
Altezza massima raggiungibile: 2110 mm

Per coprire la parte alta del DOMUS CONTAINER e tutti i componenti aggiuntivi è necessario utilizzare il ***kit carter superiore*** *cod. 3.027175*

In assenza del kit carter superiore occorre tenere in considerazione che il bollitore sporge di circa 60 mm oltre l'ingombro del puro cassone.

Armadio tecnico DOMUS CONTAINER

ALLACCIAMENTO POSTERIORE

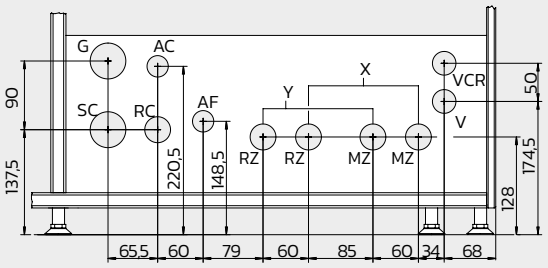

ALLACCIAMENTO LATERALE DESTRO

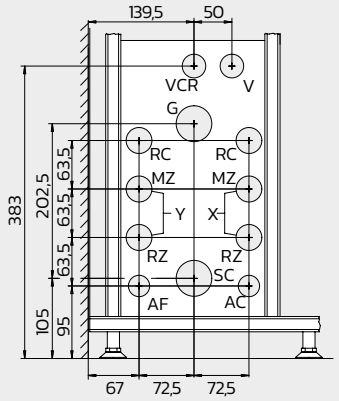

ALLACCIAMENTO INFERIORE

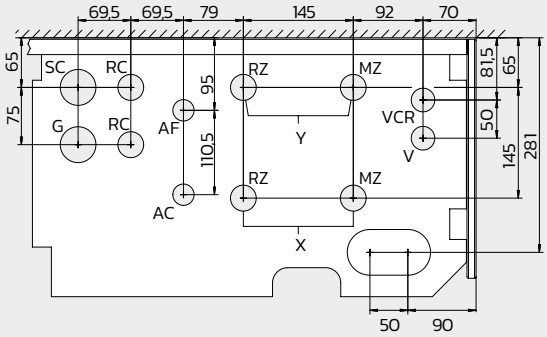

Legenda

G	Alimentazione gas
AC	Uscita acqua calda sanitaria
AF	Entrata acqua fredda sanitaria
MHT2	Mandata da pompa di calore (VICTRIX HYBRID PLUS)
RHT2	Ritorno a pompa di calore (VICTRIX HYBRID PLUS)
MZ	Mandata impianto zona
RZ	Ritorno impianto zona
X	Mandata e Ritorno zona diretta (di serie)
Y	Non utilizzata
RC	Ricircolo sanitario ½"
SC	Scarico condensa
V	Allacciamento elettrico
VCR	Allacciamento pannello di controllo di serie
VS	Scarico valvola 3 bar

	X	Y
VICTRIX HYBRID PLUS	Zona diretta (di serie)	Non utilizzata

***Attenzione**: le quote delle dime di allacciamento sono riferite all'adesivo posto all'interno del DOMUS CONTAINER.*
Per predisporre il posizionamento ed i relativi attacchi idraulici è possibile richiedere le apposite dime in carta fornibili gratuitamente.

Attacchi

Gas	Acqua sanitaria		Impianto		Unità esterna	
G	AC	AF	RZ	MZ	MHT2	RHT2
½"	½"	½"	¾"	¾"	¾"	¾"

TERMOREGOLAZIONE

Tipologia	Codice	Vedi pag.
CRONO 7 (cronotermostato digitale settimanale)	3.021622	76
CRONO 7 WIRELESS (cronotermostato digitale settimanale senza fili)	3.021624	76
Comando telefonico GSM	3.017182	77
Comando telefonico	3.013305	77
Kit sonda ingresso solare	3.021452	77
Kit sonda NTC a contatto per boiler	3.019375	77

FUMISTERIA

Kit aspirazione/scarico "Serie Verde" per configurazione unità interna tipo C

Kit separatore Ø 80/80 – estensione massima 36 m**	3.012002	78
Kit orizzontale excentrico Ø 60/100 – estensione massima 12,9 m**	3.012000	78
Kit orizzontale Ø 60/100 con terminale orientabile – estensione massima 9,9 m**	3.024267	78
Kit orizzontale excentrico Ø 60/100 Short – estensione massima 11,9 m**	3.024598	78
Kit verticale concentrico color tegola Ø 60/100 – estensione massima 14,4 m**	3.016833	78

Kit scarico fumi "Serie Verde" per installazioni all'esterno, con aspirazione diretta dall'esterno*

Kit scarico orizzontale Ø 80 da 0,5 m – estensione massima 30 m**	3.016365	78
Kit copertura superiore	3.027263	79
Kit terminale antivento Ø 80 lunghezza 0,40 m (da abbinare a kit tronchetto Ø 80 cod. 3.016364)	3.021721	79

** Per questa configurazione è obbligatorio utilizzare il kit copertura cod. 3.027263 unitamente ad uno dei kit di scarico fumi.*
*** Per ulteriori accessori disponibili e per il calcolo dell'estensione massima della fumisteria fare riferimento al libretto istruzioni dell'apparecchio.*

OPTIONAL

Unità bollitore OMNISTOR 300*	3.027910	89
Unità bollitore OMNISTOR 500*	3.027911	89
Unità bollitore INOXSTOR 200 V2* (collegando in serie i due serpentini e spostando la sonda nel pozzetto predisposto)	3.027746	89

** L'utilizzo di questa unità bollitore comporta l'installazione di un vaso d'espansione e di una valvola di sicurezza opportunamente dimenisonati, non compresi nella fornitura.*

Optional specifici per unità esterna

Kit resistenza antigelo condensa per unità esterna	3.030930	82
Kit staffe installazione a parete per unità esterna	3.022154	83
Kit accumulo inerziale orizzontale da 25 litri*	3.027842	80
Kit adattamento per accumulo inerziale da 25 litri	3.030915	80

** Si ricorda che l'accumulo inerziale è necessario solo per impianti riscaldamento con contenuto acqua inferiore ai 20 litri.*

Optional specifici per unità interna in versione pensile

Kit filtro ciclonico magnetico	3.024176	84
Kit rubinetti impianto da ¾" (cromati)	3.5324	84
Kit allacciamento universale	3.011667	88
Kit dosatore polifosfati	3.017323	83
Kit vaso supplementare 2 litri*	3.017514	83
Kit carter inferiore	3.027341	84
Kit passivatore di condensa	3.019857	84
Kit pompa di scarico condensa	3.026374	84
Kit antigelo (fino a -15 °C)	3.017324	82
Kit conversione aria propanata	3.027535	83

** Il kit non consente l'installazione della griglia inferiore.*

Per unità interna in versione da incasso in OMNI CONTAINER

Tipologia	Codice	Vedi pag.
OMNI CONTAINER (telaio da incasso)	3.016991	85
Kit portello per installazione in OMNI CONTAINER	3.026851	85
Kit portello universale per telai ad incasso esistenti	3.027041	85
Kit antigelo (fino a -15 °C)	3.017324	82
Kit conversione aria propanata	3.027535	83
Gruppo allacciamento anteriore per unità interna VICTRIX HYBRID in OMNI CONTAINER	3.025396	89
Gruppo allacciamento posteriore per unità interna VICTRIX HYBRID in OMNI CONTAINER	3.025382	89
Gruppo allacciamento anteriore per unità interna VICTRIX HYBRID PLUS in OMNI CONTAINER	3.025409	89
Gruppo allacciamento posteriore per unità interna VICTRIX HYBRID PLUS in OMNI CONTAINER	3.025398	89
Kit rubinetti da ¾" (cromati)	3.5324	84
Kit filtro ciclonico magnetico	3.029367	84

Per installazione VICTRIX HYBRID PLUS con BASIC MAGIS PRO

SOLAR CONTAINER (telaio da incasso)	3.020166	85
DOMUS CONTAINER (armadio tecnico)	3.022167	86
Kit carter superiore DOMUS CONTAINER	3.027175	86
Kit gruppo allacciamento verticale (per allacciamenti inferiori)	3.020575	88
Kit gruppo allacciamento orizzontale (per allacciamenti laterali)	3.020574	88
Kit gruppo allacciamento posteriore (per allacciamenti posteriori)	3.020630	88
Kit abbinamento impianto solare termico	3.024719	87
Kit ricircolo sanitario* (non comprensivo di circolatore)	3.026169	83
Kit dosatore polifosfati* (solo per interni - DOMUS CONTAINER)	3.020628	83
Kit accumulo inerziale 15 litri per BASIC MAGIS PRO (inseribile solo all'interno di SOLAR CONTAINER).	3.029928	80

** I kit optional ricircolo e dosatore polifosfati non possono essere installati contemporaneamente.*

VICTRIX HYBRID/PLUS sono predisposte per l'abbinamento ai Disgiuntori Idrici Multimpianti (vedi sezione ACCESSORI sul sito immergas.com).

FACTORY MADE

MAGIS COMBO V2

Pompa di calore ibrida splittata reversibile

L'IBRIDO CHE RISCALDA, RAFFRESCA, PRODUCE ACQUA CALDA SANITARIA
MAGIS COMBO V2 è la pompa di calore ibrida reversibile "factory made" che riscalda, raffresca e produce acqua calda con un'unità interna a condensazione per i fabbisogni più elevati. L'ampia gamma è disponibile da 4 a 16 kW, sia nella versione istantanea (MAGIS COMBO V2) che nella versione per solo riscaldamento ambiente (MAGIS COMBO PLUS V2).
L'unità interna a condensazione è da 32 kW per le versioni 12/14/16 V2 (con gas refrigerante R410A) e da 27 kW in sanitario e 24 kW in riscaldamento per le versioni da 4, 6 e 9 kW (con gas refrigerante R32).
La gamma da 4 a 16 kW è in classe A+++.

IDEALE PER NUOVE ABITAZIONI
MAGIS COMBO V2 amplia l'offerta Immergas di soluzioni "splittate", nate con MAGIS PRO V2, che devono essere installate da professionisti abilitati con patentino F-GAS per i collegamenti frigoriferi tra le 2 unità.

SOLUZIONE COMPATTA E DA INCASSO
I generatori sono molto ben integrati per dare vantaggi dal punto di vista installativo e ridurre gli ingombri complessivi. MAGIS COMBO PLUS V2 (utilizzando i necessari accessori) può essere inoltre inserita all'interno del telaio da incasso SOLAR CONTAINER COMBO o abbinata al nuovo sistema SUPER TRIO/TRIO TOP sia nel telaio per interno (CONTAINER per SUPER TRIO/TRIO TOP) che in locale interno in armadio tecnico dedicato (DOMUS CONTAINER per SUPER TRIO/TRIO TOP).
È l'ideale per ottenere classi energetiche molto elevate in nuove costruzioni residenziali.

IDEALE PER ABBINAMENTO A IMPIANTI FOTOVOLTAICI

MAGIS COMBO V2 unità interna

Versioni **monofase** 4/6/9 V2

UNITÀ INTERNA

- **Scambiatore R32/acqua** a 72 piastre
- **Modulo a condensazione in acciaio Inox**
- **Vaso espansione impianto** 10 litri
- **Flussimetro** per dare il consenso al funzionamento del circuito frigorifero solo in presenza di sufficiente circolazione sull'impianto
- **Circolatore impianto da 7 m c.a.** associato al funzionamento del circuito frigorifero (che nella versione PLUS può gestire anche il sanitario)
- **Circolatore impianto da 7 m c.a.** associato al funzionamento dell'**unità interna a condensazione**
- **Elettronica predisposta per gestire direttamente 3 zone**, una diretta e due miscelate
- **Rubinetti d'intercettazione e filtro ¾" di serie**

UNITÀ ESTERNA

- **Compressore rotativo a inverter** per tutti i modelli
- **Gas refrigerante R32 precaricato**
- **Rubinetti d'intercettazione R32** di serie
- **Batteria alettata** di scambio con l'aria esterna (con singolo ventilatore)
- **Valvola di laminazione elettronica bi-flusso**
- **Valvola d'inversione a 4 vie**
- **Funzionamento caldo/freddo** (reversibile)
- **Possibilità di installazione esterna** a cielo aperto

Unità esterna 4 V2

MAGIS COMBO V2 unità interna

Versioni **monofase** e **trifase** 12/14/16 V2

UNITÀ INTERNA

- **Scambiatore R410A/acqua** a 72 piastre
- **Modulo a condensazione in acciaio Inox**
- **Vaso espansione impianto** 10 litri
- **Flussimetro** per dare il consenso al funzionamento del circuito frigorifero solo in presenza di sufficiente circolazione sull'impianto
- **Circolatore impianto da 10 m c.a**. associato al funzionamento del **circuito frigorifero** (nella versione PLUS può gestire anche il sanitario)
- **Circolatore impianto da 7 m c.a.** associato al funzionamento dell'**unità interna a condensazione**
- **Elettronica predisposta per gestire direttamente 3 zone**, una diretta e due miscelate; per impianti con piu zone e possibile abbinare il gestore di sistema (optional)
- **Rubinetti d'intercettazione e filtro a "Y" da 1"di serie**

UNITÀ ESTERNA

- **Compressore rotativo a inverter** per tutti i modelli
- **Gas refrigerante R410A precaricato**
- **Rubinetti d'intercettazione R410A** di serie
- **Batteria alettata** di scambio con l'aria esterna (con singolo ventilatore)
- **Valvola di laminazione elettronica bi-flusso**
- **Valvola d'inversione a 4 vie**
- **Funzionamento caldo/freddo** (reversibile)
- **Possibilità di installazione esterna** a cielo aperto

Unità esterna 14 V2

Legenda

1	MAGIS COMBO 9 V2
2	Pannello remoto di zona
3	Accumulo inerziale
4	By-pass differenziale
5	Valvola deviatrice commutazione riscaldamento/raffrescamento
6	Split idronico con telecomando

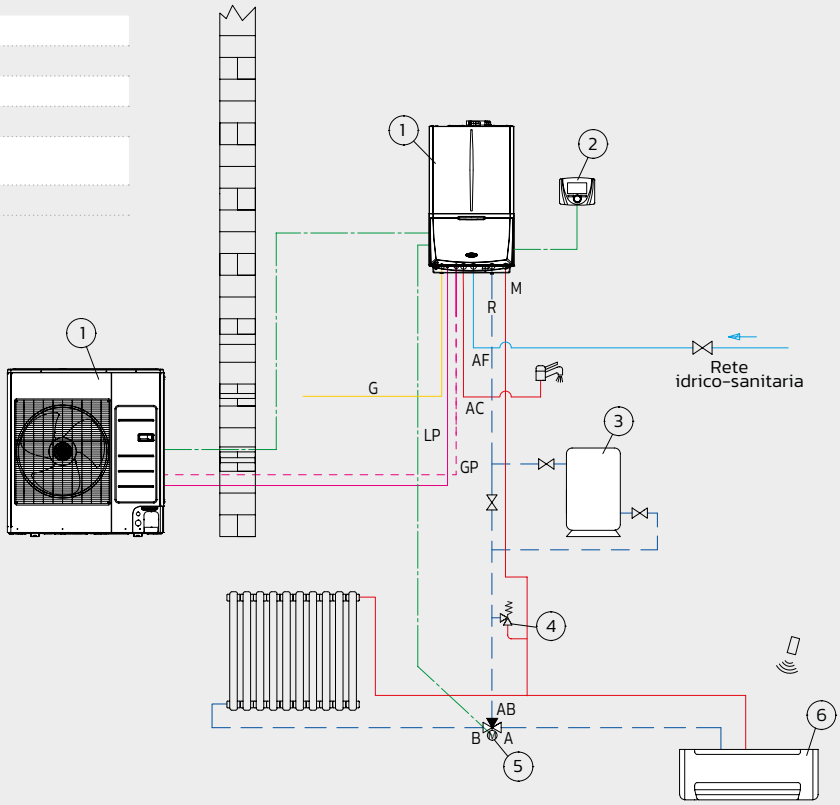

ESEMPIO DI CONFIGURAZIONE PER MAGIS COMBO 9 V2 IN SOSTITUZIONE SU UN IMPIANTO ESISTENTE A RADIATORI CON AMPLIAMENTO RAFFRESCAMENTO
Installazione consigliata anche in sostituzione di caldaia esistente in impianti con ventilconvettori o radiatori funzionanti a media temperatura.

MAGIS COMBO V2 può gestire una valvola tre vie estate/inverno (5) per effettuare il riscaldamento ambiente a pannelli radianti o radiatori e il raffrescamento ambiente a ventilconvettori.

Funzionamento riscaldamento ambiente
MAGIS COMBO V2 viene attivata dalla richiesta impianto. Qualora il tempo di messa a regime della pompa di calore fosse superiore a quello impostato, interviene allora l'unità interna a condensazione.

Funzionamento raffrescamento ambiente
MAGIS COMBO V2 viene attivata dalla richiesta della zona impianto servita da ventilconvettore idronico HYDRO V2 (6).

Funzionamento acqua calda sanitaria
Con MAGIS COMBO V2 istantanea sarà l'unità interna a provvedere al riscaldamento dell'acqua calda sanitaria.

N.B.: è sufficiente un contenuto minimo di acqua sull'impianto di 30 litri; in caso non fosse garantito tale contenuto minimo, valutare l'inserimento di un accumulo inerziale.

ESEMPIO DI CONFIGURAZIONE PER MAGIS COMBO 14 PLUS V2 SU NUOVO IMPIANTO A PAVIMENTO E VENTILCONVETTORI

Installazione ideale in nuova abitazione con ottenimento di elevate classi energetiche e % di copertura da fonti energetiche rinnovabili.

Funzionamento riscaldamento ambiente

MAGIS COMBO PLUS V2 viene attivata dalla richiesta di una delle due zone impianto. Qualora il tempo di messa a regime fosse superiore a quello impostato, interviene allora l'unità interna a condensazione.

Funzionamento raffrescamento ambiente

MAGIS COMBO PLUS V2 viene attivata dalla richiesta di una delle due zone impianto.

Funzionamento acqua calda sanitaria

Con MAGIS COMBO PLUS V2, pompa di calore e unità interna lavorano su un unico circuito di mandata/ritorno unità bollitore. Il sistema, per la produzione di acqua calda sanitaria, funzionerà con la possibilità di scegliere tra due opzioni:

- funzionamento con precedenza in sanitario, rispetto all'impianto;
- funzionamento con contemporaneità, privilegiando l'unità interna a condensazione per il sanitario.

N.B.: è sufficiente un contenuto minimo di acqua sull'impianto di 50 litri; in caso non fosse garantito tale contenuto minimo, valutare l'inserimento di un accumulo inerziale.

Nota tecnica: *valutare l'inserimento di un disgiuntore idraulico (già presente nel kit 2 zone raffigurato) che può risultare utile in considerazione delle differenti curve di portata/prevalenza dell'unità a condensazione e della pompa di calore (nelle versioni 12-14-16), oltre che per una suddivisione dell'impianto in zone.*

Legenda

1	MAGIS COMBO 14 PLUS V2
2	Pannello remoto di zona
3	Inverter fotovoltaico
4	Modulo CONNEXT
5	Pannello fotovoltaico
6	Valvola miscelatrice termostatica ACS
7	Unità bollitore OMNISTOR 500
8	Sonda NTC unità bollitore (di serie)
9	Gruppo di sicurezza ingresso sanitario (non fornito)
10	Accumulo inerziale
11	Kit 2 zone (1 miscelata e 1 diretta)
12	Ventilconvettore idronico

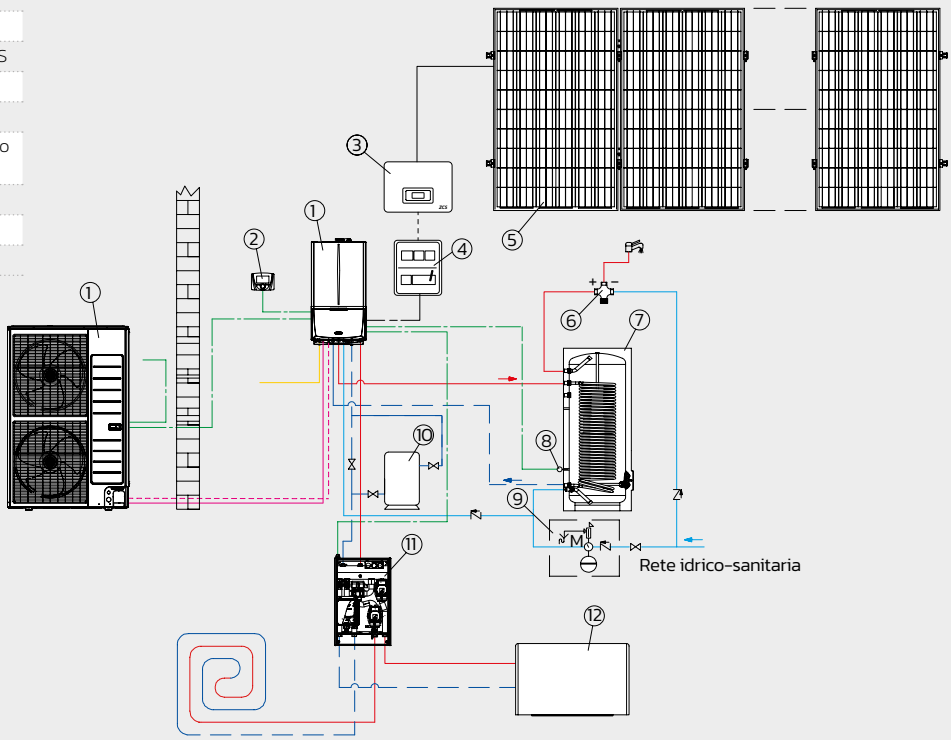

Caratteristiche tecniche	Unità di misura	MAGIS COMBO 4 V2	MAGIS COMBO 6 V2	MAGIS COMBO 9 V2
Codice metano **Codice GPL**		**3.030609** **3.030609GPL**	**3.030611** **3.030611GPL**	**3.030613** **3.030613GPL**
Classe energetica in riscaldamento a 55 °C		**A++**	**A++**	**A++**
Classe energetica in riscaldamento a 35 °C		**A+++**	**A+++**	**A+++**
Classe energetica in sanitario/Profilo di carico		**A/XL**	**A/XL**	**A/XL**
Codice dima di installazione		2.016848	2.016848	2.016848
Carica fluido refrigerante (R32)	g	1.200	1.200	1.400
Limite lunghezza linea frigorifera*	m	30	30	35
Potenza utile in riscaldamento con acqua imp. a 35 °C	kW	4,40	6,00	9,00
Potenza utile in riscaldamento con acqua imp. a 45 °C	kW	4,20	5,40	8,60
Potenza utile in riscaldamento con acqua imp. a 55 °C	kW	3,90	4,80	8,00
Range di temperatura in riscaldamento	°C	20-65	20-65	20-65
Range funzionamento temperatura aria esterna in riscaldamento	°C	-25/35	-25/35	-25/35
COP riscaldamento con acqua imp. a 35 °C		5,20	4,92	4,81
COP riscaldamento con acqua imp. a 45 °C		3,85	3,58	3,69
COP riscaldamento con acqua imp. a 55 °C		2,95	2,65	2,93
Potenza utile in raffrescamento con acqua imp. a 18 °C	kW	5,00	6,50	8,70
Potenza utile in raffrescamento con acqua imp. a 7 °C	kW	3,60	4,70	6,50
Range di temperatura in raffrescamento	°C	5 - 25	5 - 25	5 - 25
Range funzionamento temperatura aria esterna in raffrescamento	°C	10 - 46	10 - 46	10 - 46
EER raffrescamento con acqua imp. a 18 °C		4,59	4,42	4,12
EER raffrescamento con acqua imp. a 7 °C		3,24	3,26	3,33
Alimentazione elettrica	V - Hz	230-50	230-50	230-50
Potenza elettrica assorbita in riscaldamento dalla pdc**	W	850	1.220	1.870
Peso a vuoto unità esterna	kg	46,5	46,5	73,0
DATI RIFERITI ALL'UNITÀ INTERNA A CONDENSAZIONE				
Potenza assorbita dal circolatore del generatore termico	W	60	60	60
Potenza assorbita dal circolatore della pompa di calore	W	52	52	52
Portata termica nominale massima in sanitario	kW (kcal/h)	28,1 [24.204]	28,1 [24.204]	28,1 [24.204]
Portata termica nominale massima in riscaldamento	kW (kcal/h)	24,9 (21.455)	24,9 (21.455)	24,9 (21.455)
Portata termica nominale minima	kW (kcal/h)	5,1 (4.382)	5,1 (4.382)	5,1 (4.382)
Potenza termica utile massima in sanitario	kW (kcal/h)	27,3 (23.478)	27,3 (23.478)	27,3 (23.478)
Potenza termica utile massima in riscaldamento	kW (kcal/h)	24,0 (20.640)	24,0 (20.640)	24,0 (20.640)
Potenza termica utile minima	kW (kcal/h)	4,8 (4.128)	4,8 (4.128)	4,8 (4.128)
Rendimento termico utile al 100% Pn (80 / 60 °C)	%	96,2	96,2	96,2
Rendimento termico utile al 100% Pn (40 / 30 °C)	%	106,8	106,8	106,8
Rendimento termico utile al 30% del carico nom. (T.ritorno 30°C)	%	106,1	106,1	106,1
Range di temperatura in riscaldamento	°C	20-80	20-80	20-80
Classe NO_x		6	6	6
Portata specifica in servizio continuo di acqua sanitaria (Δt 30 °C)	l/min	13,1	13,1	13,1
Capacità vaso d'espansione nominale (reale)	l	10 (8,3)	10 (8,3)	10 (8,3)
Pressione max d'esercizio circuito idronico	bar	3	3	3
Contenuto d'acqua	l	2,8	2,8	2,8
Peso a vuoto	kg	55,8	55,8	55,8

** Le distanze massime richiedono l'integrazione di R32 rispetto a quello già precaricato, con la precarica è possibile sviluppare lunghezze massime di 15 m.*
*** Temp. acqua (R/M) - aria (bs/bu) 35/30 °C - 7/6 °C*

I dati riportati in questa pagina si riferiscono alle condizioni in conformità con EN 14511.

Per approfondimenti sui dati tecnici fare riferimento alla scheda tecnica o al libretto istruzioni disponibili sul sito immergas.com

Caratteristiche tecniche	Unità di misura	MAGIS COMBO 4 PLUS V2	MAGIS COMBO 6 PLUS V2	MAGIS COMBO 9 PLUS V2
Codice metano **Codice GPL**		**3.030615** **3.030615GPL**	**3.030617** **3.030617GPL**	**3.030619** **3.030619GPL**
Classe energetica in riscaldamento a 55 °C		**A++**	**A++**	**A++**
Classe energetica in riscaldamento a 35 °C		**A+++**	**A+++**	**A+++**
Codice dima di installazione		2.016848	2.016848	2.016848
Carica fluido refrigerante (R32)	g	1.200	1.200	1.400
Limite lunghezza linea frigorifera*	m	30	30	35
Potenza utile in riscaldamento con acqua imp. a 35 °C	kW	4,40	6,00	9,00
Potenza utile in riscaldamento con acqua imp. a 45 °C	kW	4,20	5,40	8,60
Potenza utile in riscaldamento con acqua imp. a 55 °C	kW	3,90	4,80	8,00
Range di temperatura in riscaldamento	°C	20-65	20-65	20-65
Range funzionamento temperatura aria esterna in riscaldamento	°C	-25/35	-25/35	-25/35
COP riscaldamento con acqua imp. a 35 °C		5,20	4,92	4,81
COP riscaldamento con acqua imp. a 45 °C		3,85	3,58	3,69
COP riscaldamento con acqua imp. a 55 °C		2,95	2,65	2,93
Potenza utile in raffrescamento con acqua imp. a 18 °C	kW	5,00	6,50	8,70
Potenza utile in raffrescamento con acqua imp. a 7 °C	kW	3,60	4,70	6,50
Range di temperatura in raffrescamento	°C	5 - 25	5 - 25	5 - 25
Range funzionamento temperatura aria esterna in raffrescamento	°C	10 - 46	10 - 46	10 - 46
EER raffrescamento con acqua imp. a 18 °C		4,59	4,42	4,12
EER raffrescamento con acqua imp. a 7 °C		3,24	3,26	3,33
Alimentazione elettrica	V - Hz	230-50	230-50	230-50
Potenza elettrica assorbita in riscaldamento dalla pdc**	W	850	1.220	1.870
Peso a vuoto unità esterna	kg	46,5	46,5	73,0
DATI RIFERITI ALL'UNITÀ INTERNA A CONDENSAZIONE				
Potenza assorbita dal circolatore del generatore termico	W	60	60	60
Potenza assorbita dal circolatore della pompa di calore	W	52	52	52
Portata termica nominale massima in sanitario	kW (kcal/h)	28,1 [24.204]	28,1 [24.204]	28,1 [24.204]
Portata termica nominale massima in riscaldamento	kW (kcal/h)	24,9 (21.455)	24,9 (21.455)	24,9 (21.455)
Portata termica nominale minima	kW (kcal/h)	5,1 (4.382)	5,1 (4.382)	5,1 (4.382)
Potenza termica utile massima in sanitario	kW (kcal/h)	27,3 (23.478)	27,3 (23.478)	27,3 (23.478)
Potenza termica utile massima in riscaldamento	kW (kcal/h)	24,0 (20.640)	24,0 (20.640)	24,0 (20.640)
Potenza termica utile minima	kW (kcal/h)	4,8 (4.128)	4,8 (4.128)	4,8 (4.128)
Rendimento termico utile al 100% Pn (80 / 60 °C)	%	96,2	96,2	96,2
Rendimento termico utile al 100% Pn (40 / 30 °C)	%	106,8	106,8	106,8
Rendimento termico utile al 30% del carico nom. (T.ritorno 30°C)	%	106,1	106,1	106,1
Range di temperatura in riscaldamento	°C	20-80	20-80	20-80
Classe NO_x		6	6	6
Capacità vaso d'espansione (reale)	l	10 (8,3)	10 (8,3)	10 (8,3)
Pressione max d'esercizio circuito idronico	bar	3	3	3
Contenuto d'acqua	l	2,8	2,8	2,8
Peso a vuoto	kg	55,8	55,8	55,8

** Le distanze massime richiedono l'integrazione di R32 rispetto a quello già precaricato, con la precarica è possibile sviluppare lunghezze massime di 15 m*
*** Temp. acqua (R/M) - aria (bs/bu) 35/30 °C - 7/6 °C*

I dati riportati in questa pagina si riferiscono alle condizioni in conformità con EN 14511.

Per approfondimenti sui dati tecnici fare riferimento alla scheda tecnica o al libretto istruzioni disponibili sul sito immergas.com

Caratteristiche tecniche	Unità di misura	MAGIS COMBO 12 V2	MAGIS COMBO 14 V2	MAGIS COMBO 16 V2
Codice metano **Codice GPL**		**3.030819** **3.030819GPL**	**3.030820** **3.030820GPL**	**3.030821** **3.030821GPL**
Classe energetica in riscaldamento a 35 °C		**A+++**	**A+++**	**A+++**
Classe energetica in riscaldamento a 55 °C		**A++**	**A++**	**A++**
Classe energetica in sanitario/profilo di carico		**A/XL**	**A/XL**	**A/XL**
Carica fluido refrigerante (R410A)	g	3.010	3.010	3.010
Limite lunghezza linea frigorifera*	m	50	50	50
Potenza utile in riscaldamento con acqua imp. a 35 °C	kW	12,01	14,00	16,00
Potenza utile in riscaldamento con acqua imp. a 45 °C	kW	11,50	13,00	15,30
Potenza utile in riscaldamento con acqua imp. a 55 °C	kW	11,00	12,45	14,14
Range di temperatura in riscaldamento	°C	20 – 55	20 – 55	20 – 55
Range funzionamento temperatura aria esterna in riscaldamento	°C	-25/35	-25/35	-25/35
COP riscaldamento con acqua imp. a 35 °C		4,63	4,44	4,20
COP riscaldamento con acqua imp. a 45 °C		3,56	3,47	3,37
COP riscaldamento con acqua imp. a 55 °C		2,89	2,86	2,86
Potenza utile in raffrescamento con acqua imp. a 18 °C	kW	12,01	14,00	15,00
Potenza utile in raffrescamento con acqua imp. a 7 °C	kW	9,00	10,50	11,20
Range di temperatura in raffrescamento	°C	5 – 25	5 – 25	5 – 25
Range funzionamento temperatura aria esterna in raffrescamento	°C	10/46	10/46	10/46
EER raffrescamento con acqua imp. a 18 °C		3,87	3,68	3,62
EER raffrescamento con acqua imp. a 7 °C		2,90	2,80	2,80
Potenza elettrica massima assorbita in risc.**	W	2.590	3.150	3.760
Alimentazione elettrica	V – Hz	230 – 50	230 – 50	230 – 50
Peso a vuoto unità esterna	kg	100	100	100
DATI RIFERITI ALL'UNITÀ INTERNA A CONDENSAZIONE				
Potenza assorbita dal circolatore del circuito unità interna	W	65	65	65
Potenza assorbita dal circolatore del circuito frigorifero	W	75	75	75
Portata termica nominale massima in riscaldamento e sanitario	kW (kcal/h)	32,9 (28.256)	32,9 (28.256)	32,9 (28.256)
Portata termica nominale minima	kW (kcal/h)	5,5 (4.757)	5,5 (4.757)	5,5 (4.757)
Potenza termica utile massima in riscaldamento e sanitario	kW (kcal/h)	32,0 (27.520)	32,0 (27.520)	32,0 (27.520)
Potenza termica utile minima	kW (kcal/h)	5,2 (4.472)	5,2 (4.472)	5,2 (4.472)
Rendimento termico utile al 100% Pn (80 / 60 °C)	%	96,9	96,9	96,9
Rendimento termico utile al 100% Pn (40 / 30 °C)	%	106,5	106,5	106,5
Rendimento termico utile al 30% del carico nom. (T.ritorno 30 °C)	%	107,2	107,2	107,2
Range di temperatura in riscaldamento	°C	20-80	20-80	20-80
Classe NO_x		6	6	6
Portata specifica in servizio continuo di acqua sanit. (Δt 30 °C)	l/min	15,1	15,1	15,1
Capacità vaso d'espansione nominale (reale)	l	10 (8,3)	10 (8,3)	10 (8,3)
Pressione max d'esercizio circuito idronico	bar	3	3	3
Contenuto d'acqua	l	3,8	3,8	3,8
Peso a vuoto	kg	60	60	60

** Le distanze massime richiedono l'integrazione di R410A rispetto a quello già precaricato, con la precarica è possibile sviluppare lunghezze massime di 15 m*
*** Temp. acqua (R/M) – aria (bs/bu) 35/30 °C – 7/6 °C.*

I dati riportati in questa pagina si riferiscono alle condizioni in conformità con EN 14511.

Per approfondimenti sui dati tecnici fare riferimento alla scheda tecnica o al libretto istruzioni disponibili sul sito immergas.com

Sono disponibili versioni con alimentazione trifase: MAGIS COMBO 12 V2 T 3.030825/GPL; MAGIS COMBO 14 V2 T 3.030826/GPL; MAGIS COMBO 16 V2 T 3.030827/GPL

Caratteristiche tecniche	Unità di misura	MAGIS COMBO 12 PLUS V2	MAGIS COMBO 14 PLUS V2	MAGIS COMBO 16 PLUS V2
Codice metano **Codice GPL**		**3.030822** **3.030822GPL**	**3.030823** **3.030823GPL**	**3.030824** **3.030824GPL**
Classe energetica in riscaldamento a 35 °C		**A+++**	**A+++**	**A+++**
Classe energetica in riscaldamento a 55 °C		**A++**	**A++**	**A++**
Carica fluido refrigerante (R410A)	g	3.010	3.010	3.010
Limite lunghezza linea frigorifera*	m	50	50	50
Potenza utile in riscaldamento con acqua imp. a 35 °C	kW	12,01	14,00	16,00
Potenza utile in riscaldamento con acqua imp. a 45 °C	kW	11,50	13,00	15,30
Potenza utile in riscaldamento con acqua imp. a 55 °C	kW	11,00	12,45	14,14
Range di temperatura in riscaldamento	°C	20 – 55	20 – 55	20 – 55
Range funzionamento temperatura aria esterna in riscaldamento	°C	-25/35	-25/35	-25/35
COP riscaldamento con acqua imp. a 35 °C		4,63	4,44	4,20
COP riscaldamento con acqua imp. a 45 °C		3,56	3,47	3,37
COP riscaldamento con acqua imp. a 55 °C		2,89	2,86	2,86
Potenza utile in raffrescamento con acqua imp. a 18 °C	kW	12,01	14,00	15,00
Potenza utile in raffrescamento con acqua imp. a 7 °C	kW	9,00	10,50	11,20
Range di temperatura in raffrescamento	°C	5 – 25	5 – 25	5 – 25
Range funzionamento temperatura aria esterna in raffrescamento	°C	10/46	10/46	10/46
EER raffrescamento con acqua imp. a 18 °C		3,87	3,68	3,62
EER raffrescamento con acqua imp. a 7 °C		2,90	2,80	2,80
Potenza elettrica massima assorbita in risc.**	W	2.590	3.150	3.760
Alimentazione elettrica	V – Hz	230 – 50	230 – 50	230 – 50
Peso a vuoto unità esterna	kg	101,5	101,5	101,5
DATI RIFERITI ALL'UNITÀ INTERNA A CONDENSAZIONE				
Potenza assorbita dal circolatore del circuito unità interna	W	65	65	65
Potenza assorbita dal circolatore del circuito frigorifero	W	75	75	75
Portata termica nominale massima in riscaldamento e sanitario	kW (kcal/h)	32,9 (28.256)	32,9 (28.256)	32,9 (28.256)
Portata termica nominale minima	kW (kcal/h)	5,5 (4.757)	5,5 (4.757)	5,5 (4.757)
Potenza termica utile massima in riscaldamento e sanitario	kW (kcal/h)	32,0 (27.520)	32,0 (27.520)	32,0 (27.520)
Potenza termica utile minima	kW (kcal/h)	5,2 (4.472)	5,2 (4.472)	5,2 (4.472)
Rendimento termico utile al 100% Pn (80 / 60 °C)	%	96,9	96,9	96,9
Rendimento termico utile al 100% Pn (40 / 30 °C)	%	106,5	106,5	106,5
Rendimento termico utile al 30% del carico nom. (T.ritorno 30°C)	%	107,2	107,2	107,2
Range di temperatura in riscaldamento	°C	20-80	20-80	20-80
Classe NO_x		6	6	6
Portata specifica in servizio continuo di acqua sanit. (Δt 30 °C)	l/min	15,1	15,1	15,1
Capacità vaso d'espansione nominale (reale)	l	10 (8,3)	10 (8,3)	10 (8,3)
Pressione max d'esercizio circuito idronico	bar	3	3	3
Contenuto d'acqua	l	3,8	3,8	3,8
Peso a vuoto	kg	60	60	60

** Le distanze massime richiedono l'integrazione di R410A rispetto a quello già precaricato, con la precarica è possibile sviluppare lunghezze massime di 15 m.*
*** Temp. acqua (R/M) – aria (bs/bu) 35/30 °C – 7/6 °C*

I dati riportati in questa pagina si riferiscono alle condizioni in conformità con EN 14511.

Per approfondimenti sui dati tecnici fare riferimento alla scheda tecnica o al libretto istruzioni disponibili sul sito immergas.com
Sono disponibili versioni con alimentazione trifase: MAGIS COMBO 12 PLUS V2 T 3.030828/GPL; MAGIS COMBO 14 PLUS V2 T 3.030829/GPL; MAGIS COMBO 16 PLUS V2 T 3.030830/GPL

MAGIS COMBO 4/6/9 V2

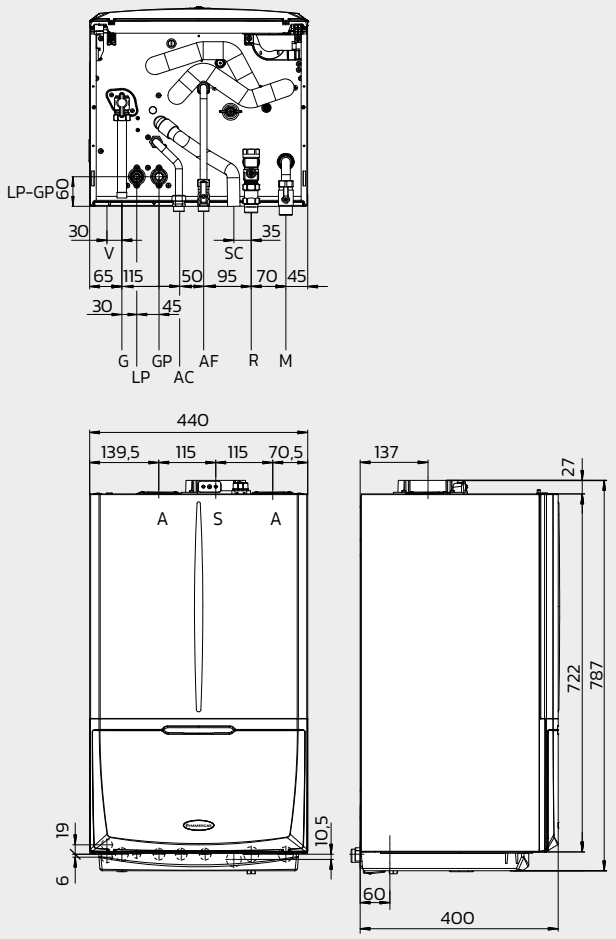

MAGIS COMBO 4/6/9 PLUS V2

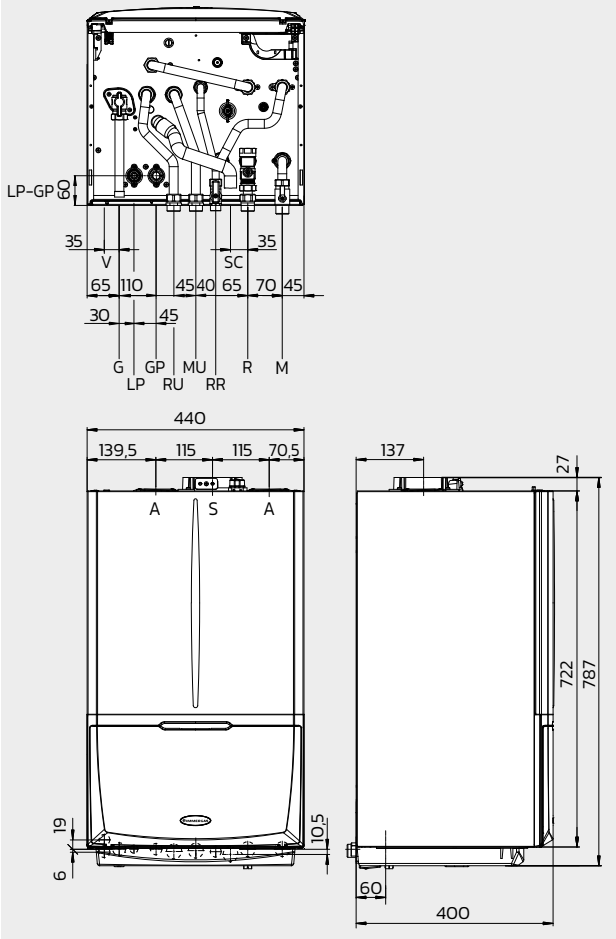

Legenda

V	Allacciamento elettrico
G	Alimentazione gas
LP	Linea frigorifera – stato liquido
GP	Linea frigorifera – stato gassoso
AC	Uscita acqua calda sanitaria
AF	Entrata acqua sanitaria
RU	Ritorno unità bollitore
MU	Mandata unità bollitore
RR	Riempimento impianto
SC	Scarico condensa (diametro interno minimo Ø 13 mm)
R	Ritorno impianto
M	Mandata impianto
A/S	Aspirazione/scarico
A	Aspirazione
S	Scarico fumi

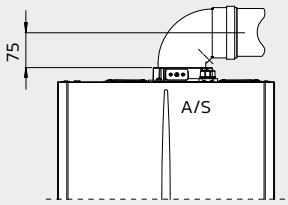

Quota kit concentrico
Ø 60/100

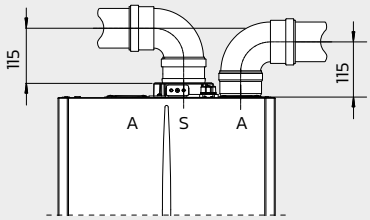

Quota kit separatore
Ø 80/80

Pulizia degli impianti. L'acqua degli impianti termici deve essere opportunamente trattata – norma UNI 8065 – per assicurare il corretto funzionamento del generatore ed evitare quindi intasamenti (rif. D.I. 26/06/15) – rif. libretto istruzioni dell'apparecchio.

Attacchi

R32		Gas	Acqua sanitaria				Impianto	
LP	GP	G	AC	AF	MU-RU*	RR*	R	M
¼" (6,35 mm)	5/8" (15,88 mm)	¾"	½"	½"	¾"	½"	¾"	¾"

** Versioni PLUS*

MAGIS COMBO 12/14/16 V2

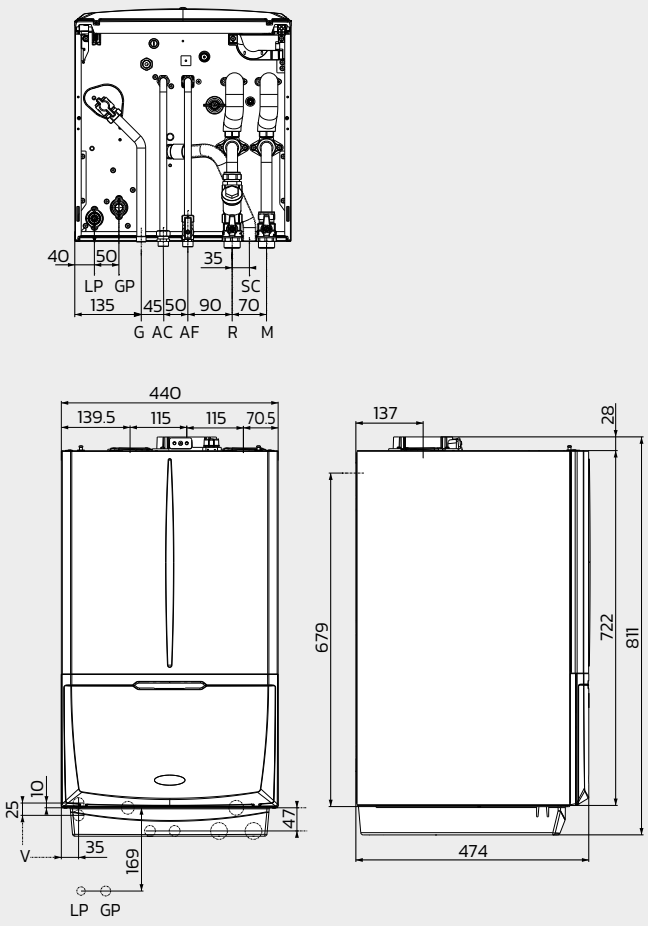

MAGIS COMBO PLUS 12/14/16 PLUS V2

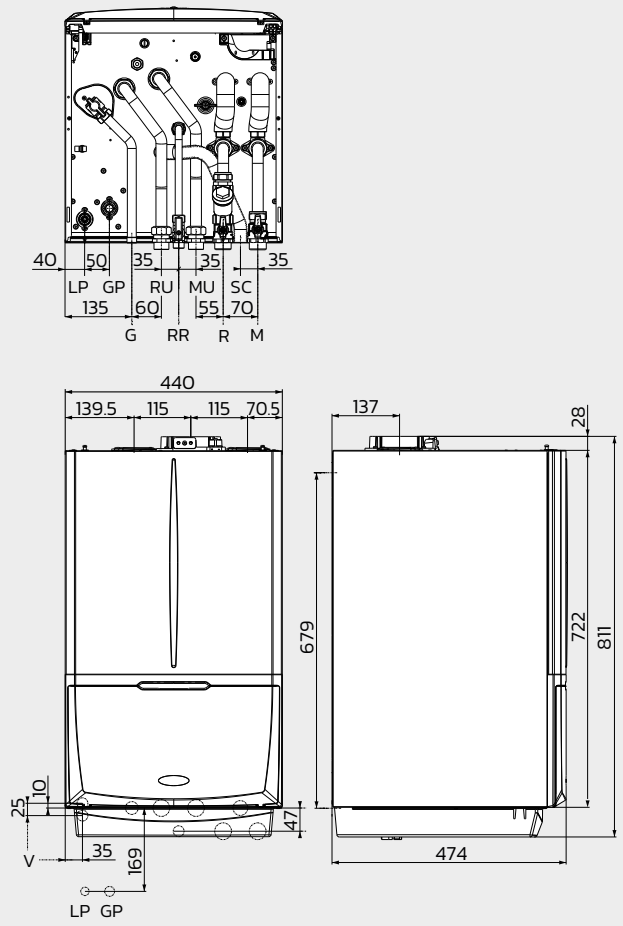

Legenda

V	Allacciamento elettrico
G	Alimentazione gas
LP	Linea frigorifera – stato liquido
GP	Linea frigorifera – stato gassoso
AC	Uscita acqua calda sanitaria
AF	Entrata acqua sanitaria
RU	Ritorno unità bollitore
MU	Mandata unità bollitore
RR	Riempimento impianto
SC	Scarico condensa (diametro interno minimo Ø 13 mm)
R	Ritorno impianto
M	Mandata impianto
A/S	Aspirazione/scarico
A	Aspirazione
S	Scarico fumi

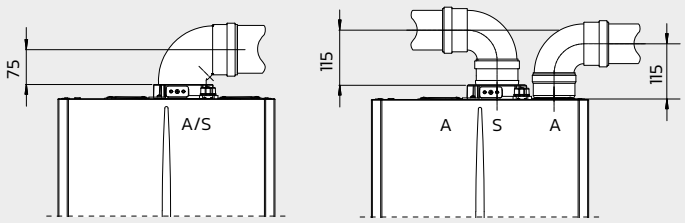

Quota kit concentrico
Ø 60/100

Quota kit separatore
Ø 80/80

Pulizia degli impianti. L'acqua degli impianti termici deve essere opportunamente trattata – norma UNI 8065 – per assicurare il corretto funzionamento del generatore ed evitare quindi intasamenti (rif. D.I. 26/06/15) – rif. libretto istruzioni dell'apparecchio.

Attacchi

R410A		Gas	Acqua sanitaria				Impianto	
LP	GP	G	AC	AF	MU-RU*	RR*	R	M
3/8" (9,52 mm)	5/8" (15,88 mm)	¾"	½"	½"	1"	½"	1"	1"

** Versioni PLUS*

GRAFICI PORTATA PREVALENZA MAGIS COMBO 4/6/9 V2/PLUS V2

Grafico portata e prevalenza CIRCUITO GENERATORE TERMICO

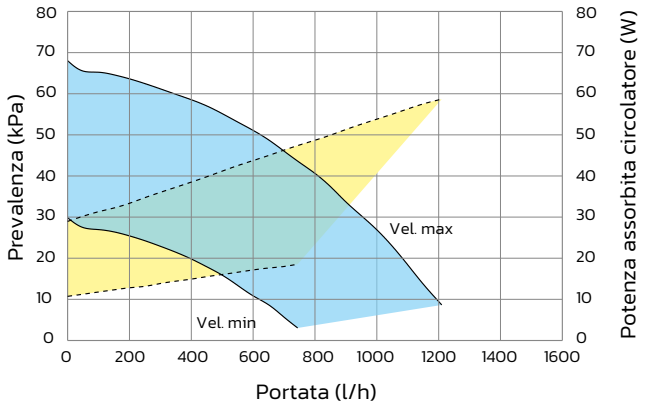

Grafico portata e prevalenza CIRCUITO POMPA DI CALORE 4/6/9 V2

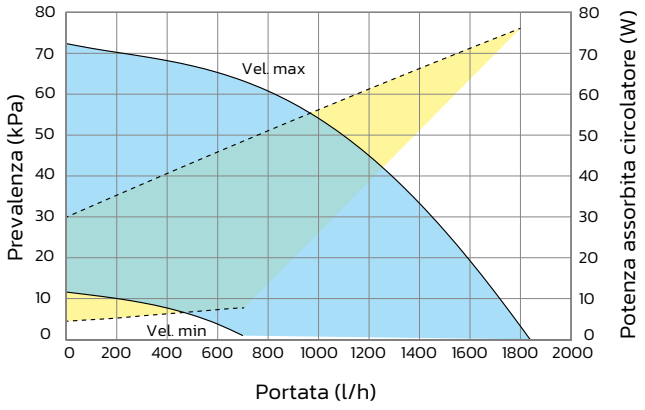

Grafico portata e prevalenza CIRCUITO POMPA DI CALORE 4/6/9 PLUS V2

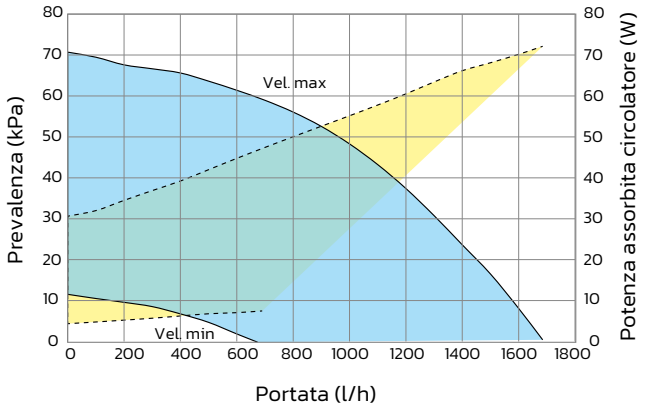

GRAFICI PORTATA PREVALENZA MAGIS COMBO 12/14/16 V2 MONOFASE E TRIFASE

Grafico portata e prevalenza CIRCUITO GENERATORE TERMICO

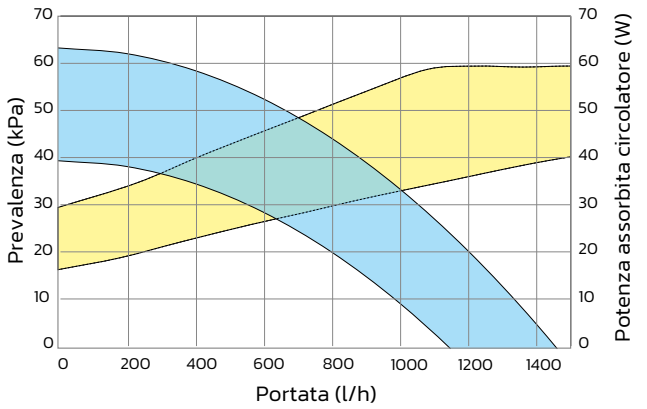

Grafico portata e prevalenza CIRCUITO POMPA DI CALORE 12 V2

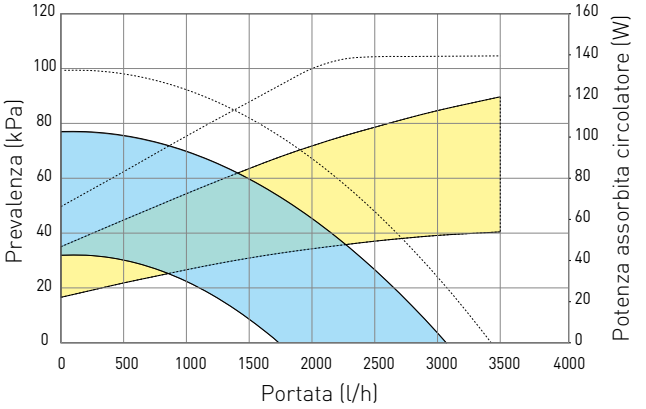

Legenda

- Prevalenza disponibile all'impianto
- Potenza assorbita dal circolatore

GRAFICI PORTATA PREVALENZA MAGIS COMBO 12/14/16 V2 MONOFASE E TRIFASE

Grafico portata e prevalenza CIRCUITO POMPA DI CALORE 14 V2

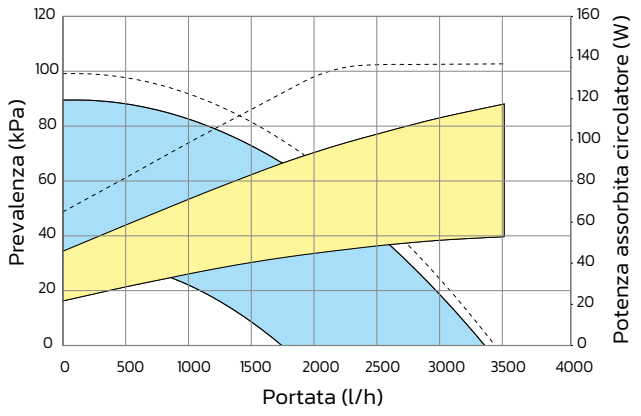

Grafico portata e prevalenza CIRCUITO POMPA DI CALORE 16 V2

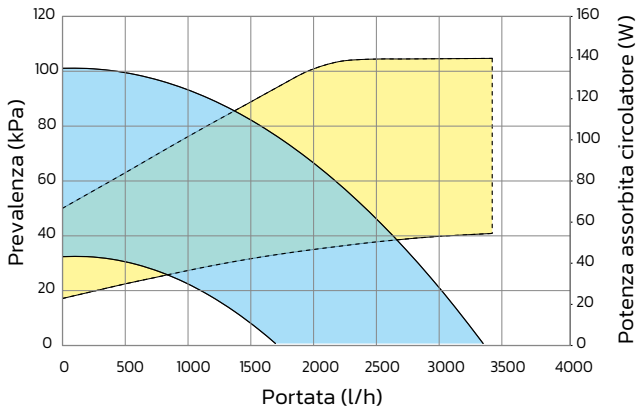

GRAFICI PORTATA PREVALENZA MAGIS COMBO 12/14/16 PLUS V2 MONOFASE E TRIFASE

Grafico portata e prevalenza CIRCUITO GENERATORE TERMICO

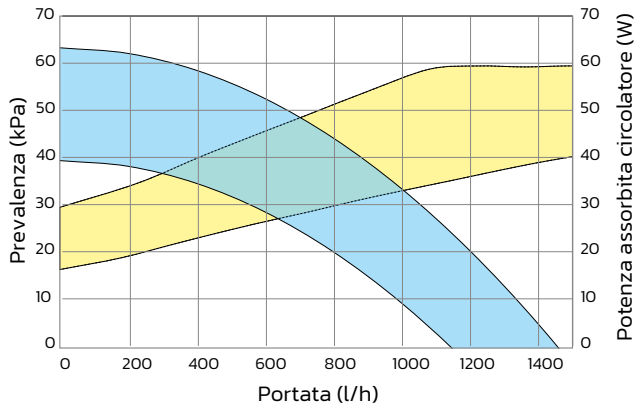

Grafico portata e prevalenza CIRCUITO POMPA DI CALORE 12 V2

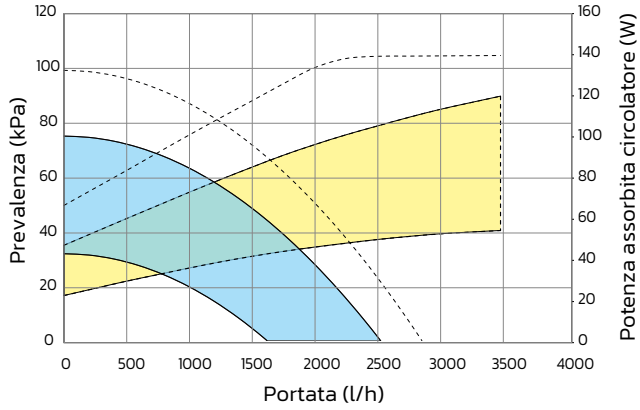

Grafico portata e prevalenza CIRCUITO POMPA DI CALORE 14 V2

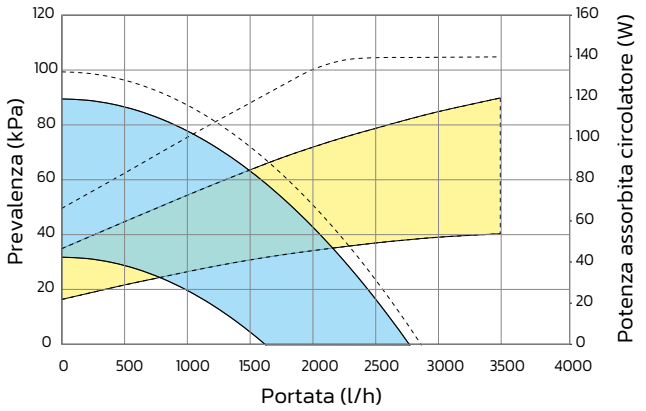

Grafico portata e prevalenza CIRCUITO POMPA DI CALORE 16 V2

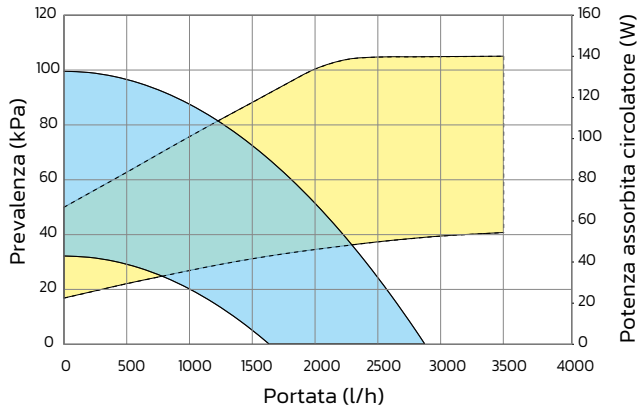

Legenda

- Prevalenza disponibile all'impianto
- Potenza assorbita dal circolatore

Unità motocondensante esterna versioni 4/6 V2

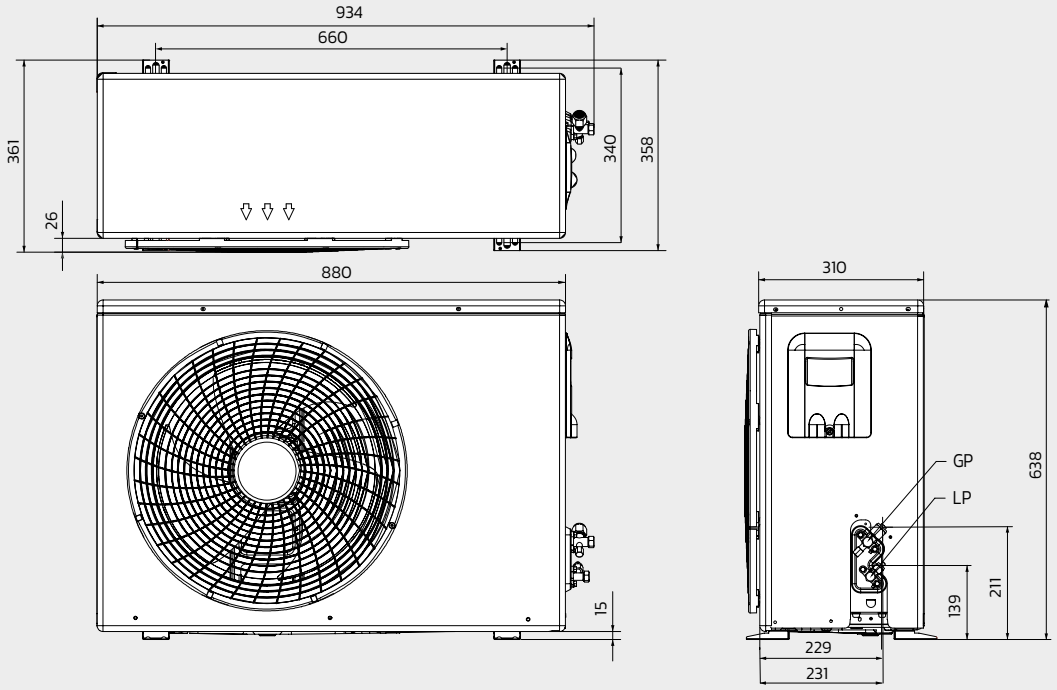

Attacchi

R32	
GP (refrigerante gassoso)	LP (refrigerante liquido)
⅝" (15,88 mm)	¼" (6,35 mm)

Unità motocondensante esterna versione 9V2

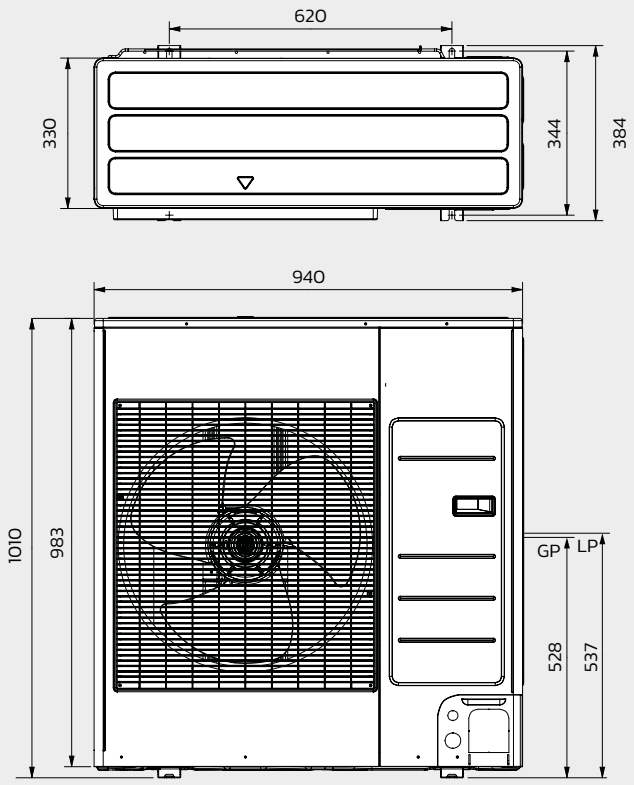

Attacchi

R32	
GP (refrigerante gassoso)	LP (refrigerante liquido)
⅝" (15,88 mm)	¼" (6,35 mm)

Unità motocondensante esterna versioni 12/14/16/12T/14T/16T V2

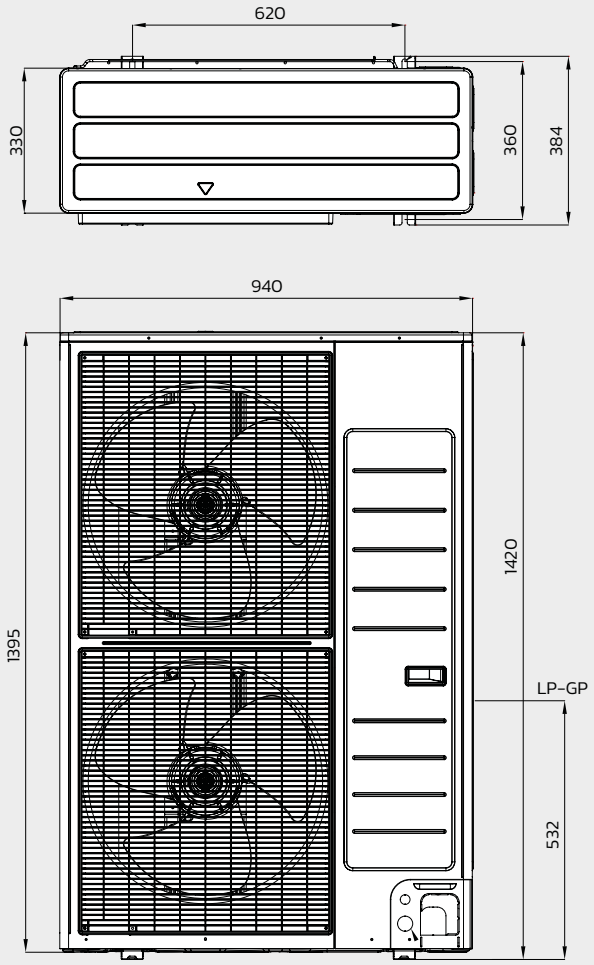

Attacchi

R410A	
GP (refrigerante gassoso)	LP (refrigerante liquido)
⅝" (15,88 mm)	⅜" (9,52 mm)

Spazi minimi di installazione per unità motocondensante esterna

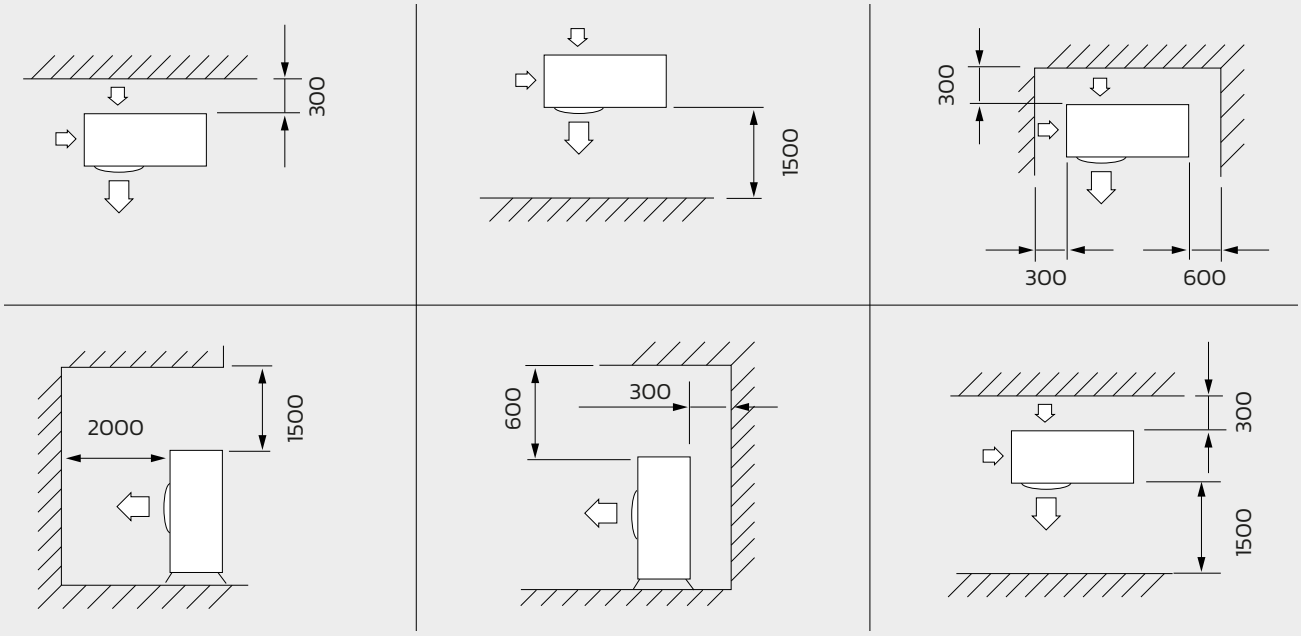

TERMOREGOLAZIONE

Tipologia	Codice	Vedi pag.
Pannello remoto di zona	3.030863	76
CRONO 7 (cronotermostato digitale settimanale)	3.021622	76
CRONO 7 WIRELESS (cronotermostato digitale settimanale senza fili)	3.021624	76
Kit scheda di interfaccia DOMINUS V2 **NOVITÀ**	3.034903	76
Kit sonda temperatura di mandata	3.030913	77
Kit sensore temperatura umidità MODBUS	3.030992	77
Kit umidostato	3.023302	77
Sonda esterna	3.015266	76
Kit scheda due relè	3.026302	76
Kit interfaccia relè configurabile	3.015350	76
Kit sonda ingresso solare	3.021452	77
Kit sonda NTC a contatto per boiler	3.019375	77

FUMISTERIA

Configurazione a camera stagna, tiraggio forzato

Kit separatore Ø 80/80 estensione max. 36 m	3.012002	78
Kit orizzontale excentrico Ø 60/100 estensione max. 12,9 m	3.012000	78

Configurazione a camera aperta, tiraggio forzato*

Kit copertura superiore per 4/6/9 V2	3.027082	79
Kit scarico orizzontale tiraggio forzato Ø 80 da 0,5 m estensione max 30 m	3.016365	79
Kit copertura superiore per 12/14/16 V2	3.031977	79

** Per questa configurazione è obbligatorio utilizzare il kit copertura cod. 3.027082 unitamente ad uno dei kit di scarico fumi. Per installazione di MAGIS COMBO PLUS V2 all'interno di SOLAR CONTAINER COMBO in modalità aspirazione diretta dal telaio fare riferimento al libretto istruzioni dell'apparecchio.*

Sistemi per intubamento

Intubamento rigido e flessibile Ø 80 mm, intubamento rigido Ø 60 mm, intubamento flessibile Ø 60 mm

Sono disponibili inoltre ulteriori componenti della fumisteria (esempio prolunghe, curve a 90°, curve a 45°, concentrici Ø 80/125, componenti per intubamento, etc.); per maggiori informazioni verificare la documentazione a corredo dell'apparecchio.

OPTIONAL

ZENITAIR-MONO (ventilazione meccanica puntuale)	3.030601	82
Kit terminale esterno con fonoassorbente	3.030636	82
Kit 2 zone (1 miscelata e 1 diretta) per abbinamento MAGIS COMBO 4/6/9 V2/PLUS V2	3.026301	86
Kit 2 zone (1 miscelata e 1 diretta) per abbinamento MAGIS COMBO 12/14/16 V2/PLUS V2	3.031695	86
Kit 2 zone dirette SOLO CALDO per abbinamento MAGIS COMBO 4/6/9 V2/PLUS V2	3.032264	86
Kit 2 zone (1 diretta e 1 miscelata) SOLO CALDO per abbinamento MAGIS COMBO 4/6/9 V2/PLUS V2	3.032265	86
Kit valvola tre vie1" M per commutazione estate/inverno	3.020632	80
Kit deumidificatore*(solo per installazione ad incasso in abbinamento ai kit cod. 3.022146 e 3.022147)	3.021529	82
Kit telaio deumidificatore*	3.022146	82
Kit griglia di mandata e ripresa deumidificatore*	3.022147	82
Kit allacciamento circuito R32 per 4/6/9 V2	3.030883	88
Kit allacciamento circuito R410A per 12/14/16 V2	3.026089	88
Kit staffe installazione a parete per unità esterna	3.034758	83
Kit antigelo -15 °C per unità interna MAGIS COMBO 4/6/9 V2	3.017324	82
Kit antigelo -15 °C per unità interna MAGIS COMBO 12/14/16 V2	3.031804	82
Kit dosatore polifosfati (solo per interni)	3.017323	83
Kit conversione aria propanata	3.027664	83
Kit pompa scarico condensa	3.026374	84
Kit accumulo inerziale verticale 75 litri	3.027288	80
Kit staffa fissaggio a muro accumulo inerziale75 litri (per installazione pensile).	3.027290	80

** Da utilizzarsi in abbinamento ad impianti radianti che lavorano anche in raffrescamento.*

OPTIONAL

Tipologia	Codice	Vedi pag.
INOXSTOR 200 V2**(collegando in serie i due serpentini e spostando la sonda nel pozzetto predisposto)	3.027746	89
OMNISTOR 300**	3.027910	89
OMNISTOR 500**	3.027911	89
Kit abbinamento solare termico per OMNISTOR	3.029723	87
Kit vaso d'espansione solare da 18 litri per OMNISTOR	3.019131	89
Kit vaso d'espansione solare da 24 litri per OMNISTOR	3.019138	89
Kit vaso d'espansione solare da 35 litri per OMNISTOR	3.019135	89
Kit vaso d'espansione solare da 80 litri con supporto per appoggio a terra.	3.019139	89
Kit valvola miscelatrice termostatica da ¾" Range di regolazione 42÷60 °C	3.019099	89
HYDRO FS 200 (ventilconvettori floor-standing ad acqua)	3.028500	81
HYDRO FS 400 (ventilconvettori floor-standing ad acqua)	3.028501	81
HYDRO FS 600 (ventilconvettori floor-standing ad acqua)	3.028502	81
HYDRO FS 800 (ventilconvettori floor-standing ad acqua)	3.028503	81
HYDRO FS 1000 (ventilconvettori floor-standing ad acqua)	3.028505	81
Kit piedini HYDRO FS	3.028506	81
Kit gruppo valvole due vie	3.028507	81
Kit gruppo valvole tre vie	3.028508	81
HYDRO IN 200 (ventilconvettori da incasso)	3.029841	81
HYDRO IN 400 (ventilconvettori da incasso)	3.029842	81
HYDRO IN 600 (ventilconvettori da incasso)	3.029843	81
HYDRO IN 800 (ventilconvettori da incasso)	3.029844	81
HYDRO IN 1000 (ventilconvettori da incasso	3.029845	81
Kit termoregolazione modulante per HYDRO FS*	3.028509	81
Kit termoregolazione 4 velocità per HYDRO FS*	3.028510	81
Kit scheda universale per termoregolazione commerciale	3.028511	81
Kit scheda di richiesta 0-10 V	3.028512	81
Kit cavo collegamento attacchi idraulici da sx a dx	3.029834	81
Kit pannello comandi a muro modulante con sonda ambiente (colore nero)	3.030877	81
Kit pannello comandi a muro modulante con sonda ambiente (colore bianco)	3.030878	81
Kit scheda elettronica per modulazione continua	3.030876	81
HYDRO 3 V2 Split idronico murale ad acqua con telecomando e valvola tre vie con micro di fine corsa per contatti ON-OFF	3.033625	81
HYDRO 4 V2 Split idronico murale ad acqua con telecomando e valvola tre vie con micro di fine corsa per contatti ON-OFF	3.033626	81

** È obbligatorio installare uno di questi kit per far funzionare il ventilconvettore*
*** L'utilizzo di questa unità bollitore comporta l'installazione di un vaso d'espansione e di una valvola di sicurezza opportunamente dimenisonati, non compresi nella fornitura.*

Per l'installazione da incasso di HYDRO IN sono disponibili optional specifici consultabili sulla documentazione dedicata.

MAGIS COMBO V2/PLUS sono predisposte per l'abbinamento ai Disgiuntori Idrici Multimpianti (vedi sezione ACCESSORI sul sito immergas.com).

Soluzioni da incasso o in armadio tecnico per interno con MAGIS COMBO PLUS V2

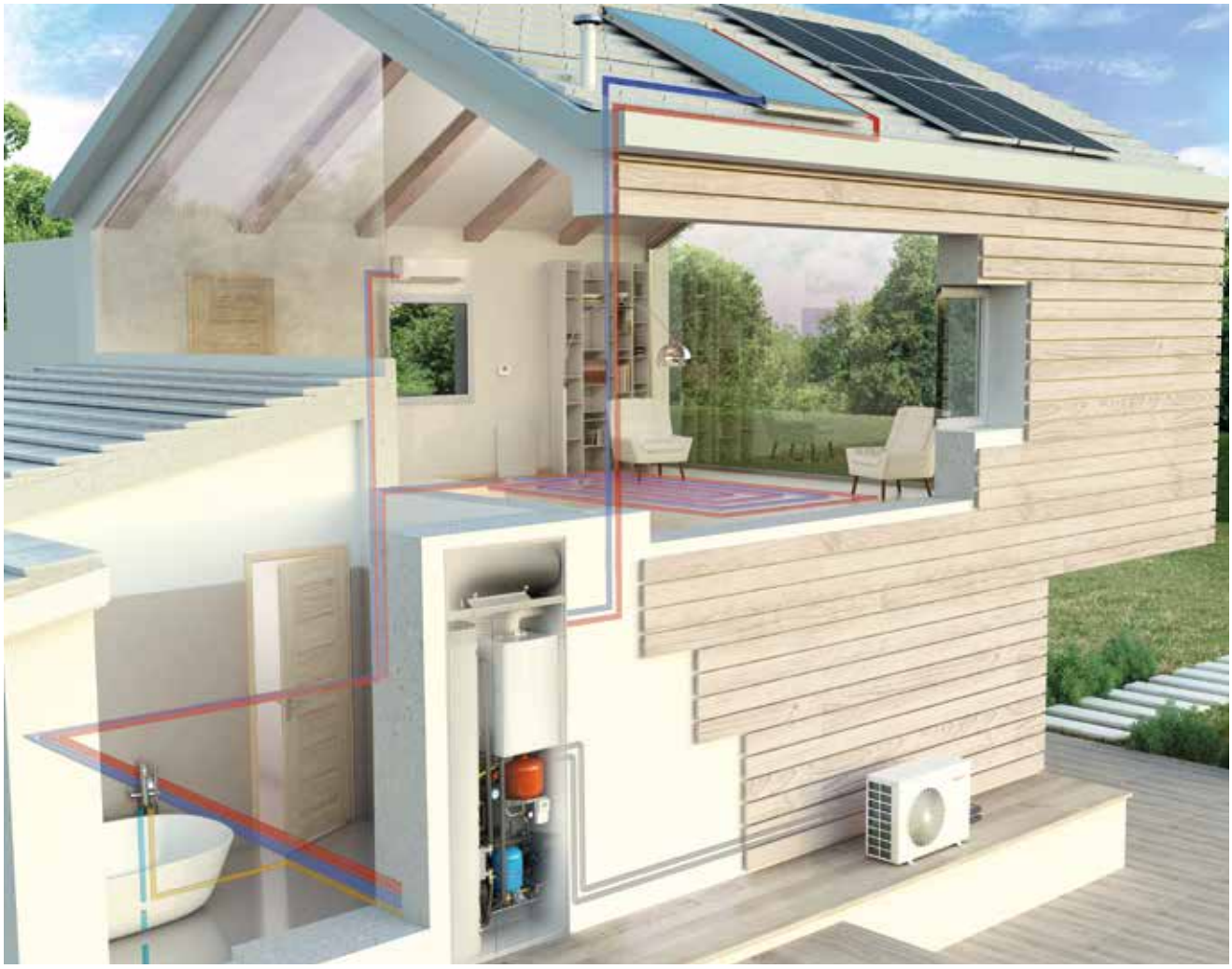

La pompa di calore ibrida MAGIS COMBO PLUS V2 offre differenti soluzioni installative:

- **4 per installazione da incasso per esterno**
- **2 versione in armadio tecnico per interno**

Permette **totale versatilità alle imprese edili e alla progettazione termotecnica in fase di capitolato** e preventivazione di proposta impiantistica in nuove unità abitative o riqualificazioni energetiche.

Nelle soluzioni riportate a fianco i professionisti trovano un pratico suggerimento su quale proposta tecnica adottare.

Soluzione	Gruppo idronico	Contenitore	Impianto termico
MAGIS COMBO 12/14/16 PLUS V2 con SUPER TRIO TOP 	**SUPER TRIO TOP** è composto da: • bollitore sanitario in acciaio Inox da 250 litri • accumulo inerziale da 45 litri in acciaio Inox • gruppo idraulico di distribuzione con circolatore di rilancio per 1 zona diretta • componenti idraulici ed elettrici specifici per completare l'installazione • staffa di sostegno unità interna **Cod. 3.031192**	Da incasso **CONTAINER per SUPER TRIO/ TRIO TOP** **Cod. 3.030394** In armadio tecnico **DOMUS CONTAINER per SUPER TRIO/ TRIO TOP** **Cod. 3.030393**	Fino a **2 zone impianto** (1 diretta di serie e 1 miscelata optional), accumulo inerziale da 45 litri in acciaio Inox integrato
MAGIS COMBO 4/6/9 PLUS V2 con SUPER TRIO 	**SUPER TRIO** è composto da: • bollitore sanitario da 250 litri in acciaio Inox • accumulo inerziale da 30 litri in acciaio Inox • gruppo idraulico di distribuzione con circolatore di rilancio per 1 zona diretta • componenti idraulici ed elettrici specifici per completare l'installazione • staffa di sostegno unità interna **Cod. 3.030395**	Da incasso **CONTAINER per SUPER TRIO/ TRIO TOP** **Cod. 3.030394** In armadio tecnico **DOMUS CONTAINER per SUPER TRIO/ TRIO TOP** **Cod. 3.030393**	Fino a **2 zone impianto** (1 diretta di serie e 1 miscelata optional), accumulo inerziale da 30 litri in acciaio Inox integrato
MAGIS COMBO 4/6/9 PLUS V2 in SOLAR CONTAINER COMBO 	**Kit idronico per MAGIS COMBO 4/6/9 PLUS V2 in SOLAR CONTAINER COMBO** è composto da: • bollitore sanitario in acciaio Inox da 160 litri • gruppo idraulico di distribuzione con circolatore di rilancio per 1 zona diretta • componenti idraulici ed elettrici specifici per completare l'installazione • staffa di sostegno unità interna **Cod. 3.027867**	Da incasso **SOLAR CONTAINER COMBO** **Cod. 3.028187**	Fino a **2 zone impianto** (1 diretta di serie e 1 miscelata optional)
MAGIS COMBO 4/6/9 PLUS V2 con BASIC MAGIS PRO 	**BASIC MAGIS PRO** è composto da: • bollitore sanitario in acciaio Inox da 160 litri • gruppo idraulico • componenti idraulici ed elettrici specifici per completare l'installazione • staffa di sostegno unità interna **Cod. 3.029721**	Da incasso **SOLAR CONTAINER COMBO** **Cod. 3.028187**	**Impianto monozona** (con circolatore unità interna)

Per completare il sistema sono disponibili optional specifici da pagina 55 del presente catalogo.
Per approfondimenti sui presenti sistemi, consultare la documentazione specifica

Telaio da incasso CONTAINER per SUPER TRIO/TRIO TOP

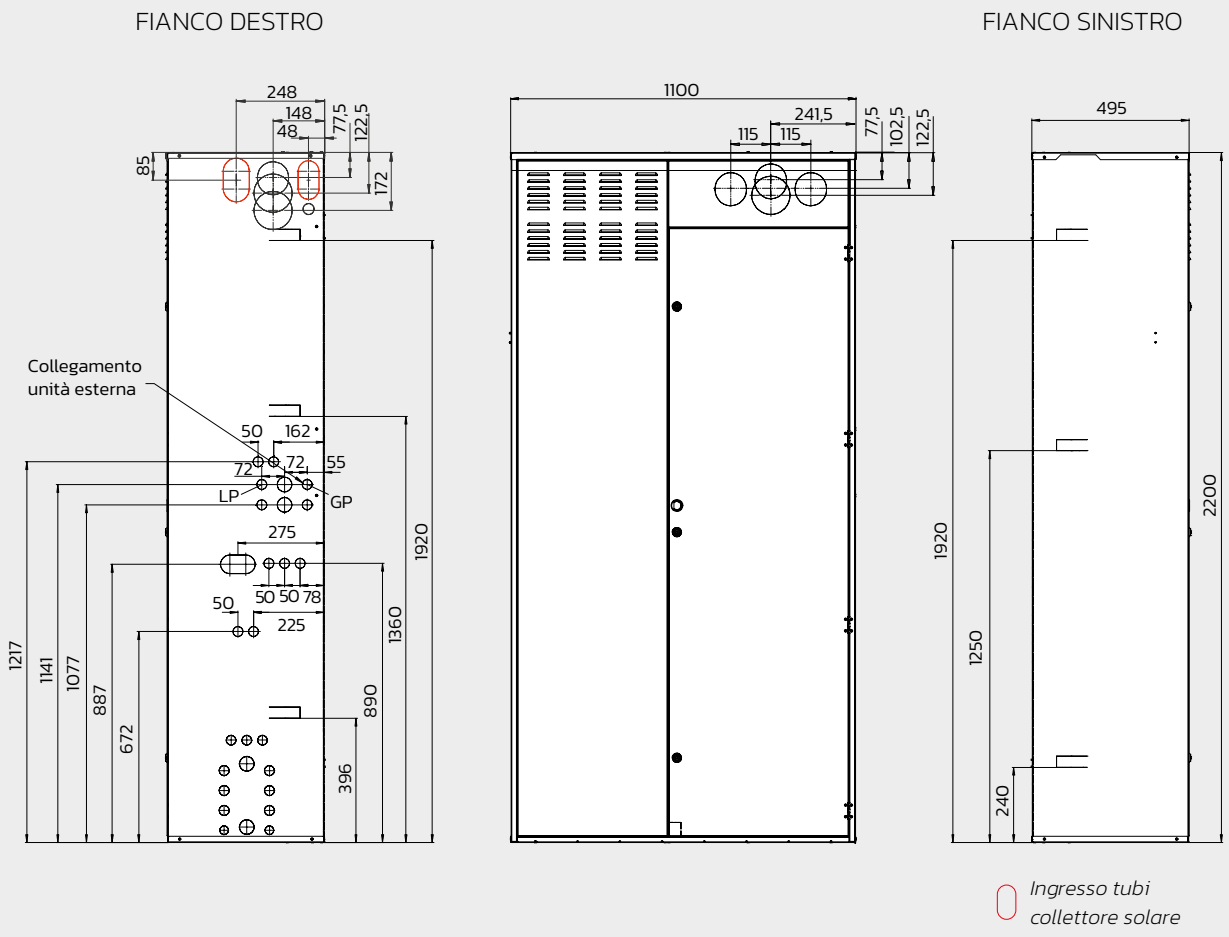

Attenzione: *gli allacciamenti gas R410A , R32 (GP e LP) e allacciamento solare (per quest'ultimo è possibile uscire anche superiormente) possono essere effettuati unicamente sul lato destro del telaio da incasso.*

MAGIS COMBO PLUS 4/6/9 V2

ALLACCIAMENTO FUMISTERIA SUPERIORE

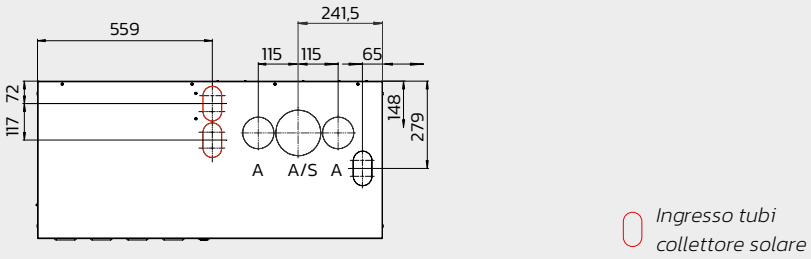

A/S Aspirazione/Scarico – **A** Aspirazione

Attenzione: *per l'uscita con fumisteria concentrica orizzontale Ø 60/100 è sempre necessario utilizzare il kit tronchetto flangiato Ø 60/100 (cod. 3.012086), il kit curva Ø 60/100 (cod. 3.012093) e il kit tubo prolunga Ø 60/100 lunghezza 0,5 m (cod. 3.014643). Sul lato sinistro del telaio da incasso è possibile effettuare solo lo scarico dei fumi con tubazioni dell'Ø 80.*

Telaio da incasso CONTAINER per SUPER TRIO/TRIO TOP

ALLACCIAMENTO POSTERIORE

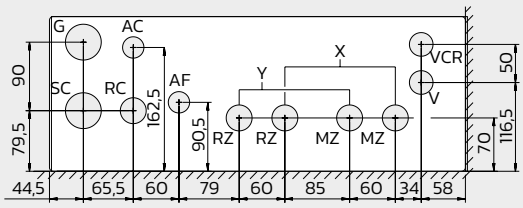

ALLACCIAMENTO LATERALE DESTRO

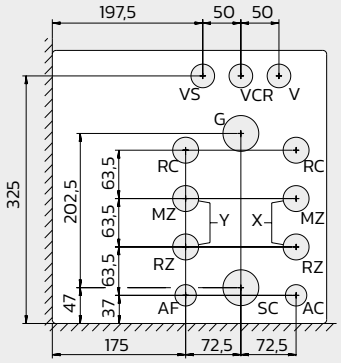

ALLACCIAMENTO INFERIORE

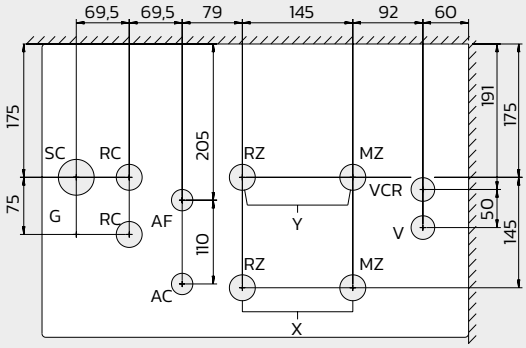

Legenda

G	Alimentazione gas (per unità interna MAGIS COMBO PLUS V2)
AC	Uscita acqua calda sanitaria
AF	Entrata acqua fredda sanitaria
LP	Linea frigorifera – stato liquido
GP	Linea frigorifera – stato gassoso
MZ	Mandata impianto
RZ	Ritorno impianto
RC	Ricircolo sanitario ½"
SC	Scarico condensa
V	Allacciamento elettrico
VCR	Pannello remoto di zona
VS	Valvola di scarico 3 bar

	Zona X	Zona Y
MAGIS COMBO PLUS V2	Zona diretta (di serie)	Zona miscelata (optional)

***Attenzione**: le quote riportate fanno riferimento agli adesivi applicati all'interno del telaio da incasso.*

Attacchi per MAGIS COMBO PLUS 4/6/9 V2

GAS	Acqua sanitaria		Impianto		R32	
G	AC	AF	RZ	MZ	LP	GP
½"	½"	½"	¾"	¾"	¼" (6,35 mm)	⅝" (15,88 mm)

Attacchi per MAGIS COMBO PLUS 12/14/16 V2 monofase e trifase

GAS	Acqua sanitaria		Impianto		R32	
G	AC	AF	RZ	MZ	LP	GP
¾"	½"	½"	1"	1"	¼" (9,52 mm)	⅝" (15,88 mm)

Armadio tecnico DOMUS CONTAINER per SUPER TRIO/TRIO TOP per installazione all'interno dell'ambiente

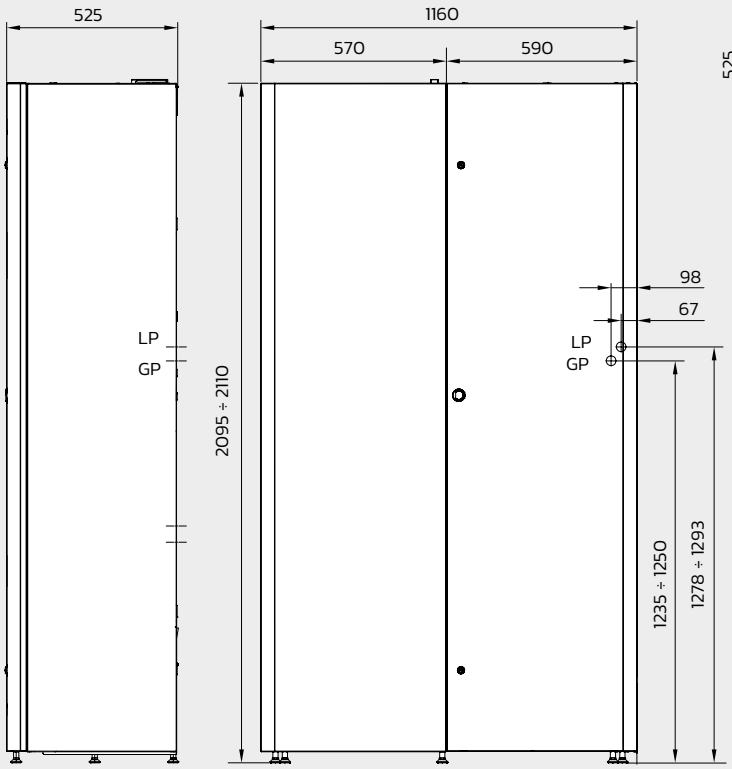

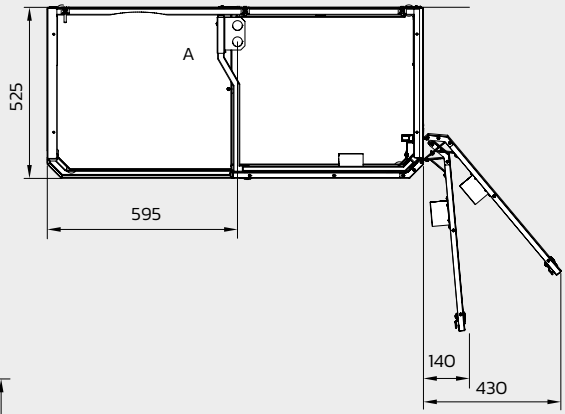

140 cm = Dimensione minima di rispetto lato destro per apertura e smontaggio porta.
430 cm = Apertura massima della porta, non indispensabile.

ATTENZIONE: *L'altezza dei 5 piedini di appoggio regolabili varia da 35 a 50 mm.*
Altezza con piedini a pacco: 2095 mm
Altezza massima raggiungibile: 2110 mm

ATTENZIONE: *gli allacciamenti alla pompa di calore possono essere effettuati unicamente sul lato posteriore e in caso di installazione con sistema fumario concentrico è necessario utilizzare il kit tronchetto flangiato per uscire dagli ingombri del DOMUS CONTAINER per SUPER TRIO/TRIO TOP.*

FUMISTERIA dedicata all'armadio tecnico DOMUS CONTAINER

CONFIGURAZIONE CON CONCENTRICO ORIZZONTALE Ø 60/100

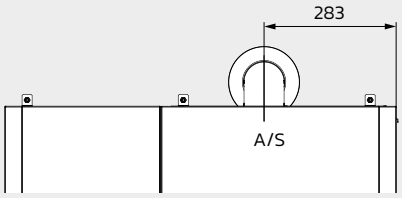

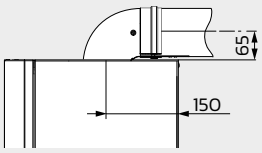

Kit tronchetto flangiato Ø 60/100 cod. 3.012086
Kit curva Ø 60/100 cod. 3.012093
Kit tubo prolunga da 0,5m Ø 60/100 cod. 3.014643

CONFIGURAZIONE CON SEPARATORE ORIZZONTALE Ø 80/80

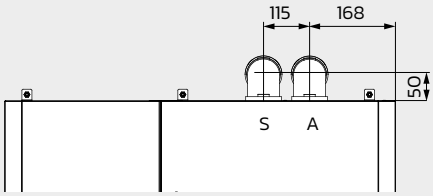

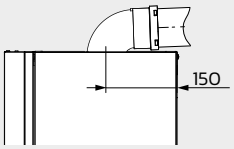

Kit separatore Ø 80/80
cod. 3.012002

A/S Aspirazione/Scarico – **A** Aspirazione – **S** Scarico

Nota: *Per coprire la parte alta del DOMUS CONTAINER e tutti i componenti aggiuntivi è necessario utilizzare il kit carter superiore cod. 3.030484*

Armadio tecnico DOMUS CONTAINER per SUPER TRIO/TRIO TOP per installazione all'interno dell'ambiente

ALLACCIAMENTO POSTERIORE

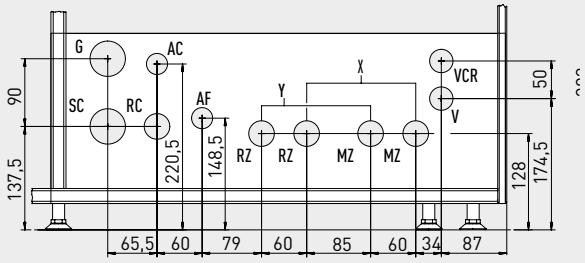

ALLACCIAMENTO LATERALE DESTRO

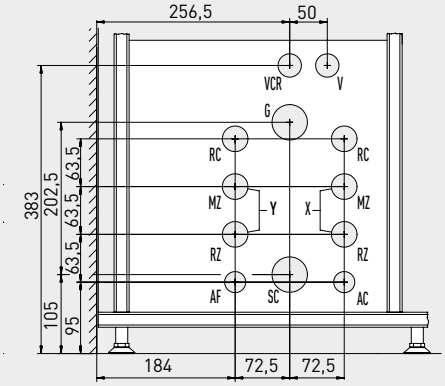

ALLACCIAMENTO INFERIORE

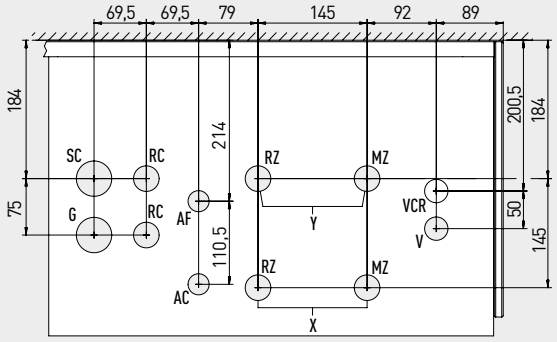

Legenda

G	Alimentazione gas (per unità interna MAGIS COMBO PLUS V2)
AC	Uscita acqua calda sanitaria
AF	Entrata acqua fredda sanitaria
LP	Linea frigorifera – stato liquido
GP	Linea frigorifera – stato gassoso
MZ	Mandata impianto
RZ	Ritorno impianto
RC	Ricircolo sanitario ½"
SC	Scarico condensa
V	Allacciamento elettrico
VCR	Pannello remoto di zona
VS	Valvola di scarico 3 bar

	Zona X	Zona Y
MAGIS COMBO PLUS V2	Zona diretta (di serie)	Zona miscelata (optional)

***Attenzione**: le quote delle dime di allacciamento sono riferite all'adesivo posto all'interno del DOMUS CONTAINER per SUPER TRIO/TRIO TOP.*

Attacchi per MAGIS COMBO PLUS 4/6/9 V2

Gas	Acqua sanitaria		Impianto		R32	
G	AC	AF	RZ	MZ	LP	GP
½"	½"	½"	¾"	¾"	¼" (6,35 mm)	⅝" (15,88 mm)

Attacchi per MAGIS COMBO PLUS 12/14/16 V2 monofase e trifase

Gas	Acqua sanitaria		Impianto		R410A	
G	AC	AF	RZ	MZ	LP	GP
¾"	½"	½"	1"	1"	⅜" (9,52 mm)	⅝" (15,88 mm)

Telaio da incasso SOLAR CONTAINER COMBO

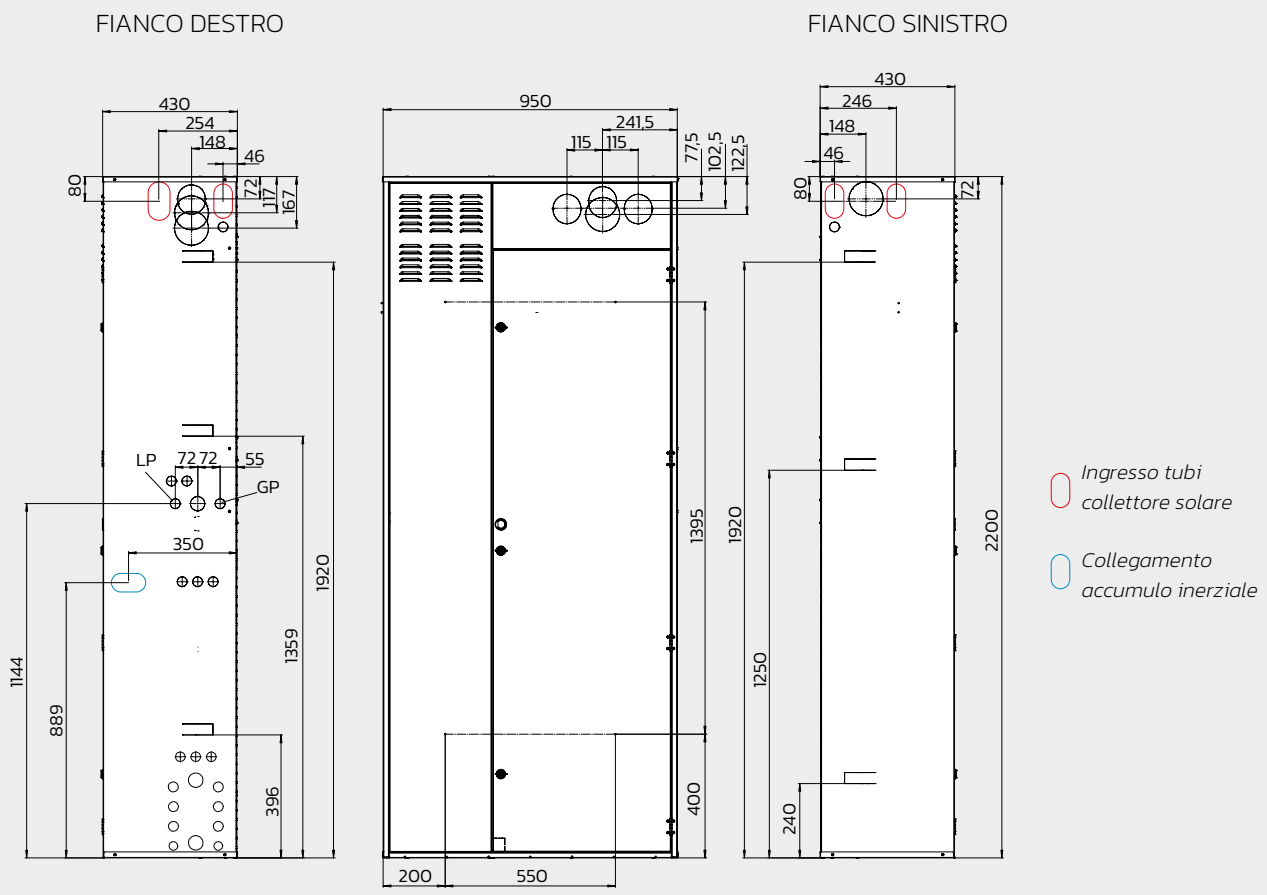

Attenzione: *gli allacciamenti gas R32 (GP e LP) possono essere effettuati unicamente sul lato destro del telaio da incasso.*

MAGIS COMBO PLUS 4/6/9 V2

ALLACCIAMENTO FUMISTERIA SUPERIORE

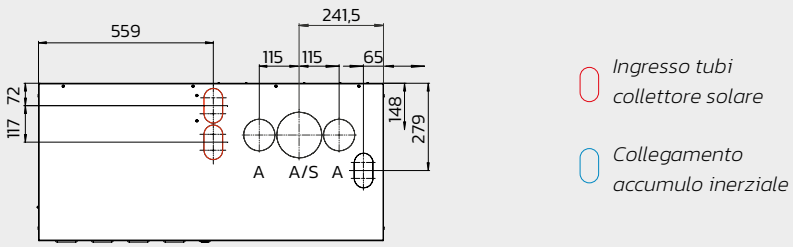

A/S Aspirazione/Scarico – **A** Aspirazione

Attenzione: *per l'uscita con fumisteria concentrica orizzontale Ø 60/100 è sempre necessario utilizzare il kit tronchetto flangiato Ø 60/100 (cod. 3.012086) ed il kit curva Ø 60/100 (cod. 3.012093), sul lato sinistro del telaio da incasso è possibile effettuare solo lo scarico dei fumi con tubazioni dell'Ø 80.*

Telaio da incasso SOLAR CONTAINER COMBO

ALLACCIAMENTO POSTERIORE

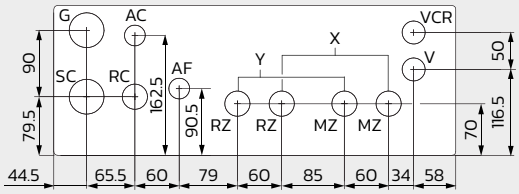

ALLACCIAMENTO INFERIORE

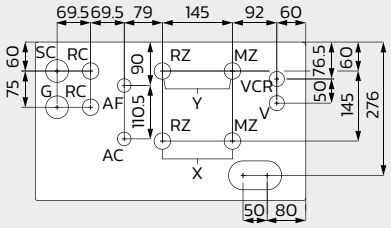

ALLACCIAMENTO LATERALE DESTRO

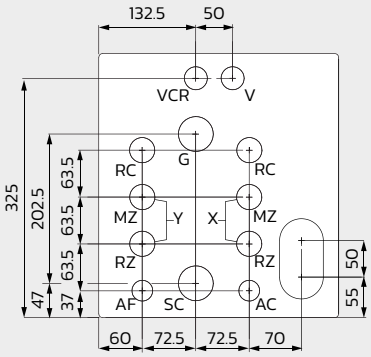

Legenda

G	Alimentazione gas
AC	Uscita acqua calda sanitaria
AF	Entrata acqua fredda sanitaria
GP	Refrigerante gas
LP	Refrigerante liquido
MZ	Mandata impianto
RZ	Ritorno impianto
RC	Ricircolo sanitario
SC	Scarico condensa
V	Allacciamento elettrico
VCR	Comando Amico Remoto
VS	Valvola di scarico 3 bar

** non utilizzato su questo modello.*

	Zona X	Zona Y
Kit idronico MAGIS COMBO PLUS	Zona 1 diretta	Zona 2 miscelata (optional)

***Attenzione**: le quote riportate fanno riferimento agli adesivi applicati all'interno del telaio da incasso.*

Attacchi

Gas	Acqua sanitaria			Impianto		Linea frigorifera R32	
G	AC	AF	RC	RZ	MZ	LP	GP
½"	½"	½"	½"	¾"	¾"	⅜" (9,52 mm)	⅝" (15,88 mm)

GRAFICI PORTATA PREVALENZA SUPER TRIO

Grafico zona alta temperatura
(prevalenza costante)

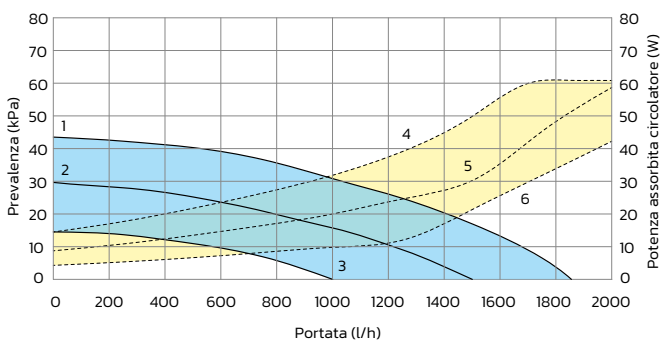

Grafico zona miscelata - optional
(prevalenza costante con miscelatrice chiusa)

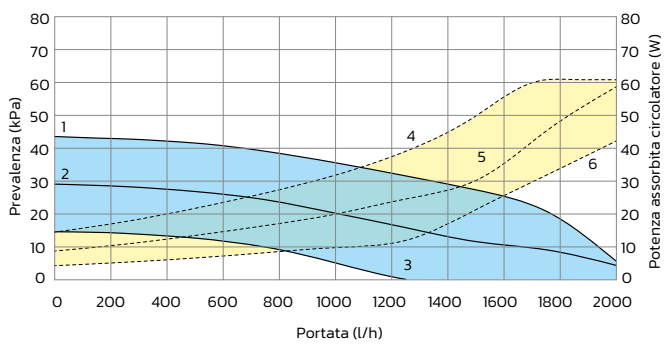

Legenda

Prevalenza disponibile all'impianto
1 a velocità 3
2 a velocità 2
3 a velocità 1
Area tra 1 e 3 prevalenza disponibile all'impianto

Potenza assorbita dal circolatore
4 a velocità 3
5 a velocità 2
6 a velocità 1
Area tra 4 e 6 potenza assorbita dal circolatore
(area tratteggiata)

GRAFICI PORTATA PREVALENZA SUPER TRIO TOP

Grafico zona alta temperatura
(prevalenza costante)

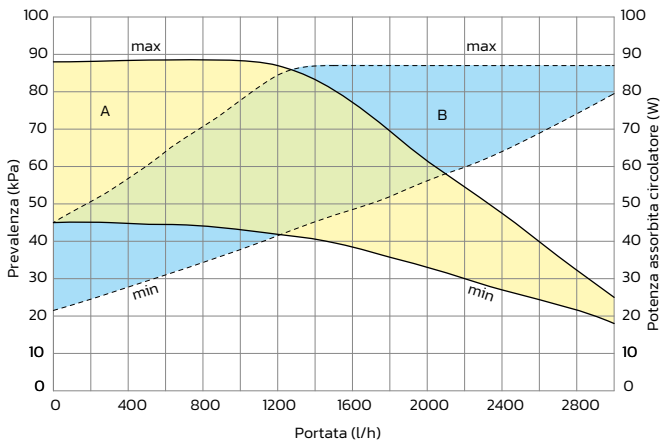

Grafico zona miscelata - optional
(prevalenza costante con miscelatrice chiusa)

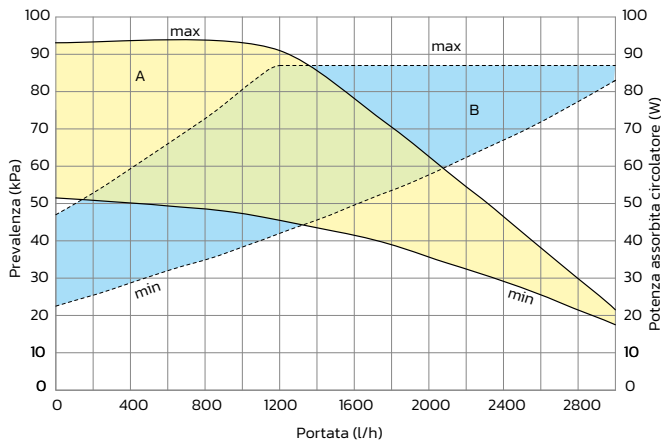

Legenda

- Prevalenza disponibile all'impianto
- Potenza assorbita dal circolatore

Optional specifici per installazione MAGIS COMBO 12/14/16 PLUS V2 con SUPER TRIO TOP

Tipologia	Codice	Vedi pag.
CONTAINER per SUPER TRIO/TRIO TOP (telaio da incasso)	3.030394	85
DOMUS CONTAINER per SUPER TRIO/TRIO TOP (armadio tecnico)	3.030393	86
Kit carter superiore DOMUS CONTAINER per SUPER TRIO/TRIO TOP	3.030484	86
Kit abbinamento impianto solare termico	3.031189	87
Kit aggiuntivo 2ª zona miscelata per SUPER TRIO TOP	3.031186	86
Kit ricircolo sanitario SUPER TRIO TOP* (non comprensivo di circolatore)	3.031205	83
Kit dosatore polifosfati* (solo per interni – DOMUS CONTAINER)	3.020628	83

Gruppi di allacciamento specifici per le soluzioni con MAGIS COMBO 12/14/16 PLUS V2

Kit gruppo allacciamento 1 – 2 zone verticali (per allacciamenti inferiori)	3.031193	88
Kit gruppo allacciamento 1 – 2 zone orizzontali (per allacciamenti laterali)	3.031194	88
Kit gruppo allacciamento 1 – 2 zone posteriori (per allacciamenti posteriori)	3.031195	88

Optional specifici per installazione MAGIS COMBO 4/6/9 PLUS V2 con SUPER TRIO

CONTAINER per SUPER TRIO/TRIO TOP (telaio da incasso)	3.030394	85
DOMUS CONTAINER per SUPER TRIO/TRIO TOP (armadio tecnico)	3.030393	86
Kit carter superiore DOMUS CONTAINER per SUPER TRIO/TRIO TOP	3.030484	86
Kit abbinamento impianto solare termico	3.030482	87
Kit aggiuntivo 2ª zona miscelata per MAGIS COMBO PLUS con SUPER TRIO	3.027865	86
Kit ricircolo sanitario SUPER TRIO* (non comprensivo di circolatore)	3.030483	83
Kit dosatore polifosfati* (solo per interni – DOMUS CONTAINER)	3.020628	83

Optional specifici per installazione MAGIS COMBO 4/6/9 PLUS V2 in SOLAR CONTAINER COMBO

SOLAR CONTAINER COMBO (telaio da incasso)	3.028187	85
Kit aggiuntivo 2 zona miscelata per MAGIS COMBO PLUS V2 in SOLAR CONTAINER COMBO	3.027865	86
Kit abbinamento impianto solare termico (per MAGIS COMBO PLUS V2 da INCASSO)	3.024719	87
Kit accumulo inerziale ad incasso da 50 litri	3.027709	80
Kit ricircolo sanitario, non comprensivo di circolatore	3.026169	83

Optional specifici per installazione MAGIS COMBO 4/6/9 PLUS V2 CON BASIC MAGIS PRO

SOLAR CONTAINER COMBO (telaio da incasso)	3.028187	85
Kit accumulo inerziale da 15 litri	3.029928	80
Kit abbinamento impianto solare termico (per MAGIS COMBO PLUS V2 da INCASSO)	3.024719	87
Kit accumulo inerziale ad incasso da 50 litri	3.027709	80
Kit ricircolo sanitario, non comprensivo di circolatore	3.026169	83

Gruppi di allacciamento specifici per le soluzioni con MAGIS COMBO 4/6/9 PLUS V2

Kit gruppo allacciamento 2 zone verticali (per allacciamenti inferiori)	3.020575	88
Kit gruppo allacciamento 2 zone orizzontali (per allacciamenti laterali)	3.020574	88
Kit gruppo allacciamento 2 zone posteriori (per allacciamenti posteriori)	3.020630	88

** I kit optional ricircolo e dosatore polifosfati non possono essere installati contemporaneamente.*

FACTORY MADE

MAGIS VICTRIX ErP

Murale istantanea a condensazione predisposta per l'abbinamento a una pompa di calore MAGIS M

IDEALE NELLE NUOVE UNITÀ ABITATIVE

MAGIS VICTRIX ErP risponde alle nuove direttive sulla riduzione dei consumi energetici ed è la soluzione ideale nelle dove si vogliono realizzare sistemi integrati di riscaldamento, raffrescamento e produzione di acqua calda sanitaria. Abbinata alle pompe di calore MAGIS M 4, 6, 8 o 12/12T (vedi pag. 90) può sfruttare l'energia elettrica ottenuta dall'impianto fotovoltaico, riducendo consumi ed emissioni nocive.

SEMPLICITÀ DI COLLEGAMENTO

Non sono necessari collegamenti o interventi sul circuito frigorifero e per installarla non è obbligatorio il patentino F-GAS* (rif. D.P.R. 43/12).

CIRCOLATORI A BASSO CONSUMO ENERGETICO

Il gruppo idraulico è costituito da due circolatori a basso consumo energetico il primo a monte del collettore e il secondo, a valle, idoneo sia per riscaldamento che raffrescamento per alimentare l'impianto termico.

IDEALE ANCHE NELLE SOSTITUZIONI

Grazie all'elevata portata disponibile all'impianto MAGIS VICTRIX ErP garantisce elevate prestazioni idrauliche senza disgiuntori e circolatori esterni. **Ideale in sostituzione di caldaie allacciate a canne collettive** con possibilità di scarico fumi a parete (casi previsti dal D.Lgs. 4 luglio 2014, n. 12).

** Essendo il circuito frigorifero di MAGIS M già precaricato. La certificazione è obbligatoria solo per coloro che faranno manutenzione al circuito frigorifero stesso.*

FORMULA COMFORT 10 ANNI

Con "Passa al Nuovo" la garanzia convenzionale può essere estesa **fino a 10 anni senza costi di attivazione**, e poi ancora di altri 5.
Basta contattare un **C.A.T. Immergas aderente all'iniziativa** in occasione della verifica iniziale gratuita. Approfondisci su **casa.immergas.com/passaalnuovo**

COMANDO AMICO REMOTO DI SERIE
Il CAR^{V2} di serie, permette di controllare l'impianto sia nella climatizzazione invernale che estiva e consente di remotare i comandi di MAGIS VICTRIX ErP facilitando l'utilizzo in quelle situazioni in cui l'apparecchio è installato all'esterno o in ambienti non abitati frequentemente (sottotetti, lavanderie, etc.).

ELETTRONICA INTELLIGENTE
La **sonda esterna (anch'essa fornita di serie)** stabilisce la priorità di funzionamento fra caldaia e pompa di calore in base alle condizioni climatiche esterne; la scheda elettronica memorizza i valori di funzionamento dell'impianto potendo adeguare di conseguenza le prestazioni dei generatori in base alle abitudini del cliente.

INSTALLAZIONE INTERNO/ESTERNO
MAGIS VICTRIX ErP è omologata per funzionare anche all'esterno in luogo parzialmente protetto, a tutto vantaggio di quelle unità immobiliari dove lo spazio tecnico all'interno dell'abitazione è minimo. Può essere protetta mediante un apposito kit per resistere a temperature di –15 °C.

COLLETTORE IDRAULICO DI DISTRIBUZIONE
Integrato in caldaia, viene fornito coibentato per poter funzionare anche con acqua refrigerata. Permette di collegare il circuito primario di caldaia, il circuito idronico della pompa di calore e gli allacciamenti impianto.

CIRCOLATORI A BASSO CONSUMO ENERGETICO
Il **circolatore di mandata impianto** a basso consumo è del tipo ad alta prevalenza, idoneo per funzionamento con acqua refrigerata. Il **circolatore lato caldaia è a basso consumo**; non è previsto by-pass caldaia in quanto il circolatore è collegato direttamente al collettore di distribuzione

PRODUZIONE DI ACQUA CALDA SANITARIA
Per aumentare le prestazioni sanitarie, la caldaia è equipaggiata di regolatore di portata elettronico in grado di aumentare il prelievo in base al reale salto termico (acqua fredda/calda), ideale quindi per situazioni in cui MAGIS VICTRIX ErP venga abbinata ad un impianto solare termico utilizzando UB INOX SOLAR 200 V2 (vedi esempio pag. 62).

Caratteristiche tecniche	Unità di misura	MAGIS VICTRIX ErP
Codice caldaia metano **Codice caldaia GPL**		**3.025615** **3.025615GPL**
Classe energetica in riscaldamento		**A**
Classe energetica in sanitario/Profilo di carico		**A/XL**
Codice dima		**2.015066**
Portata termica nominale sanitario	kW (kcal/h)	26,4 (22.695)
Portata termica nominale riscaldamento	kW (kcal/h)	24,0 (20.646)
Portata termica minima	kW (kcal/h)	3,3 (2.815)
Potenza termica nominale sanitario (utile)	kW (kcal/h)	25,7 (22.102)
Potenza termica nominale riscaldamento (utile)	kW (kcal/h)	23,5 (20.210)
Potenza termica minima (utile)	kW (kcal/h)	3,0 (2.580)
Rendimento termico utile (80/60 °C)	%	97,9
Rendimento termico utile (40/30 °C)	%	107,0
Rendimento termico utile al 30% del carico nom. (T.ritorno 30°C)	%	107,0
Portata di gas al bruciatore (gas metano) max/min	m^3/h	2,79/0,35
CO ponderato (metano)	mg/kWh	13
NO_x ponderato (metano)	mg/kWh	35
Classe NO_x		6
Portata specifica in servizio continuo di acqua sanitaria (Δt 30 °C)	l/min	13,3
Pressione massima di esercizio circuito sanitario	bar	10
Temperatura regolabile riscaldamento	°C	20-85
Pressione massima di esercizio circuito riscaldamento	bar	3
Capacità vaso d'espansione riscaldamento nominale (totale)	litri	8 (5,8)
Grado di protezione elettrica	IP	X5D
Pesa caldaia piena d'acqua (vuota)	kg	49,0 (44,5)

Per approfondimenti sui dati tecnici fare riferimento alla scheda tecnica o al libretto istruzioni disponibili sul sito immergas.com
Per i dati tecnici di MAGIS M vedi pag. 91.

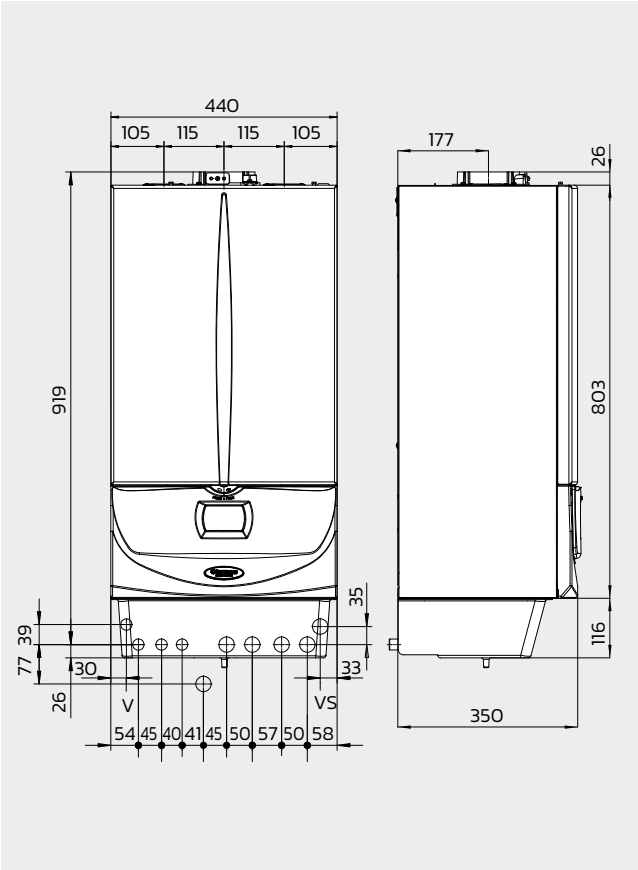

Legenda

G	Alimentazione gas
SC	Scarico condensa
AC	Uscita acqua calda sanitaria
AF	Entrata acqua fredda sanitaria
R	Ritorno impianto
M	Mandata impianto
V	Allacciamento elettrico
RHT	Ritorno a pompa di calore
MHT	Mandata da pompa di calore
A/S	Aspirazione - scarico
A	Aspirazione aria
S	Scarico fumi

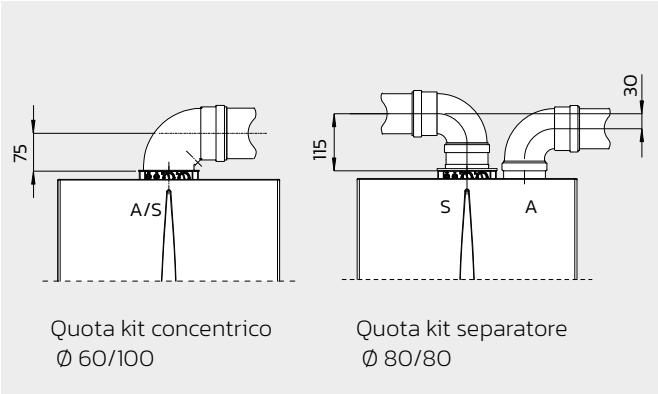

Per quote con concentrico Ø 80/125 fare riferimento alla documentazione specifica per sistemi ibridi compatti.

Attacchi

Gas	Scarico condensa	Acqua sanitaria		Impianto		MAGIS M 4/6		MAGIS M 8/12	
G	SC	AC	AF	R	M	MHT	RHT	MHT	RHT
½"	40 mm	½"	½"	¾"	¾"	1"		1"¼	

PREVALENZA DISPONIBILE ALL'IMPIANTO

Grafico portata e prevalenza

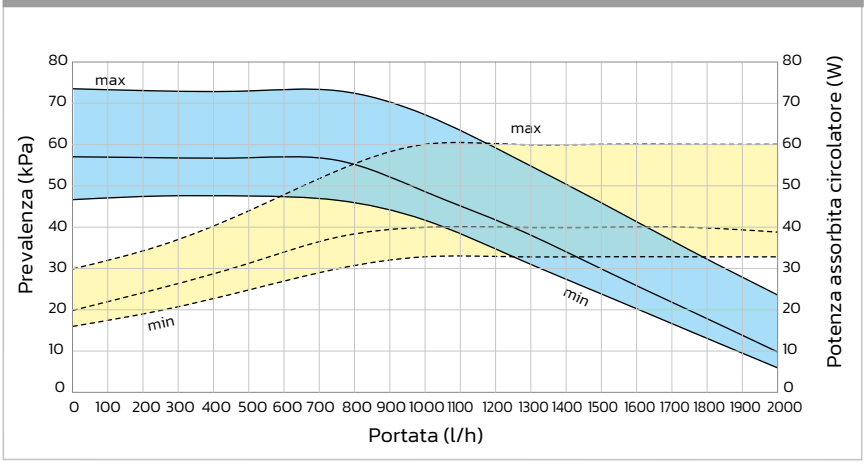

Legenda

- Prevalenza disponibileall'impianto
- Potenza assorbita dal circolatore (area tratteggiata)

Legenda

1	MAGIS M8 comprensiva di pannello comando (1a)
2	MAGIS VICTRIX ErP
3	Collettore solare CP4 XL
4	Sonda esterna (di serie con MAGIS VICTRIX ErP)
5	CAR^{V2} (di serie con MAGIS VICTRIX ErP)
6	Unità bollitore UB INOX SOLAR 200 V2
7	CRONO 7
8	Deumidificatore ad incasso
9	Umidostato
10	Scatola relè (non fornita)
11	Accumulo inerziale verticale da 50 litri
12	Filtro ad "Y" per MAGIS M fornito di serie
13	Kit relè per abbinamento a MAGIS M

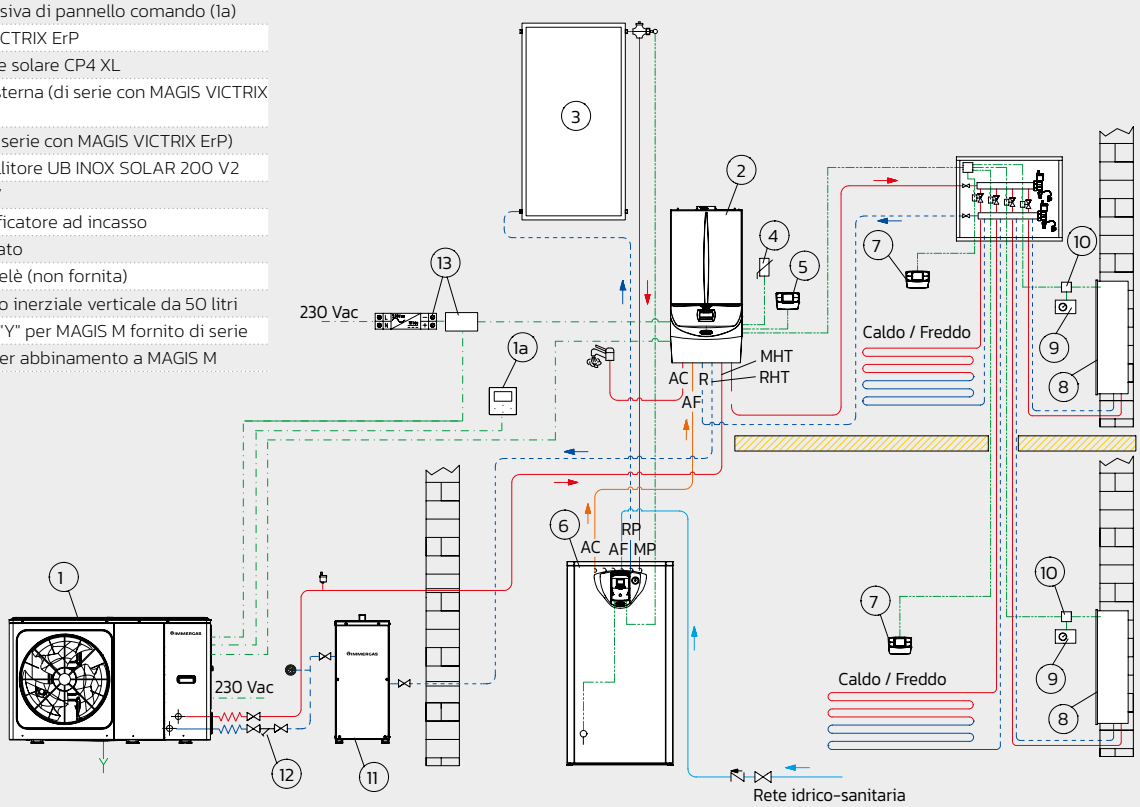

Con MAGIS VICTRIX ErP si possono realizzare **varie soluzioni impiantistiche**, ad esempio lo schema idraulico sopra riportato può essere considerato una delle soluzioni più indicate per un impianto tipo per una nuova abitazione fino a 100 m^2 di superficie.
Sul CAR^{V2} verrà impostato il funzionamento estate/inverno e il collegamento in serie di MAGIS VICTRIX ErP ad unità bollitore separata UB INOX SOLAR 200 V2, opportunamente collegata ad impianto solare, permetterà di utilizzare energia rinnovabile ad integrazione dell'acqua calda sanitaria.

Per quanto riguarda il **controllo della temperatura ambiente** sono necessari 1 cronotermostato ambiente per ogni zona impianto che si intende realizzare in modo da impostare la temperatura sia in inverno che in estate.
Per il controllo dell'umidità in ambiente si può installare un unico deumidificatore (fino ad una superficie di 70-80 m^2 al massimo) o più di uno in base alla conformazione dell'abitazione; per il controllo dell'umidità occorre inserire un umidostato a comando di ogni deumidificatore installato che, contemporaneamente mediante appositi relè, attiverà MAGIS M. Il pannello remoto fornito di serie con MAGIS M verrà inibito della funzione sonda temperatura e umidità e utilizzato solo come remotazione comandi pompa di calore.

L'utilizzo di MAGIS M – al variare della tipologia di impianto ed in presenza di bassi contenuti di acqua – può comportare l'installazione di un accumulo termico. Il quantitativo minimo di acqua da garantire in tal senso è di 40 litri per tutti i modelli.
inoltre è bene verificare che per la linea deumidificatori vi siano almeno 3 l/kW (rif. circuito idraulico collegamento deumidificatore).

TERMOREGOLAZIONE

Tipologia	Codice	Vedi pag.
CRONO 7 (cronotermostato digitale settimanale)	3.021622	76
CRONO 7 WIRELESS (cronotermostato digitale settimanale senza fili)	3.021624	76
Kit umidostato	3.023302	77
Comando telefonico GSM	3.017182	77
Comando telefonico	3.013305	77
Kit relè per abbinamento MAGIS M (per gestione raffrescamento)	3.033007	77

FUMISTERIA

Kit aspirazione - scarico "Serie Verde" per configurazione caldaia tipo C

Kit separatore Ø 80/80 –estensione massima realizzabile 36 m	3.012002	78
Kit verticale concentrico color tegola Ø 60/100 – estensione massima realizzabile 14,4 m	3.016833	78
Kit orizzontale Ø 60/100 con terminale orientabile – estensione massima realizzabile 9,9 m	3.024267	78
Kit orizzontale excentrico Ø 60/100 – estensione massima realizzabile 12,9 m	3.012000	78
Kit orizzontale excentrico Ø 60/100 Short – estensione massima realizzabile 11,9 m	3.024598	78

N.B.: Fumisteria con condotto di scarico fumi in PP da utilizzare esclusivamente sulle caldaie a condensazione.

Kit scarico fumi "Serie Verde" per installazione con aspirazione diretta dall'esterno

Kit copertura superiore	3.017209	79
Kit di scarico orizzontale Ø 80 da 0,5 m – estensione massima realizzabile 30 m	3.016365	78
Kit terminale antivento Ø 80	3.021721	79

N.B.: Per questa configurazione è obbligatorio utilizzare il kit copertura cod. 3.017209 unitamente ad uno dei kit di scarico fumi.

OPTIONAL

Kit resistenza antigelo fino a -15 °C	3.023770	82
Kit 2 zone motorizzate (per suddividere idraulicamente l'impianto in due zone)	3.023769	86
Kit dosatore polifosfati (solo per installazioni all'interno)	3.023310	83
Kit vaso supplementare 2 litri	3.018433	83
Kit filtro ciclonico magnetico (solo per installazioni all'interno)	3.024176	84
Kit allacciamento universale	3.011667	88
Kit rubinetti impianto con filtro	3.015854	84
Kit pompa scarico condensa compatto	3.026374	84
Kit accumulo inerziale verticale da 50 litri	3.027539	80
Kit accumulo inerziale 75 litri	3.027288	80
Kit staffa fissaggio a muro accumulo inerziale 75 litri	3.027290	80
Kit deumidificatore*	3.021529	82
Kit telaio deumidificatore*	3.022146	82
Kit griglia deumidificatore*	3.022147	82
ZENITAIR – MONO gruppo di ventilazione meccanica puntuale bidirezionale	3.030601	82
Kit terminale esterno con fonoassorbente	3.030636	82

** Da utilizzarsi in abbinamento ad impianti radianti che lavorano anche in raffrescamento.*

MAGIS VICTRIX ErP è abbinabile anche ai seguenti optional:
- **Gamma ventilconvettori** (soluzioni a parete, floor standing e da incasso) vedi pag. 81 e seguenti.

FACTORY MADE

MAGIS HERCULES ErP

Basamento a condensazione con accumulo inerziale per riscaldamento e acqua calda sanitaria, predisposta per l'abbinamento a una pompa di calore MAGIS M

IL PRODOTTO "TUTTO IN UNO" PER I SISTEMI IBRIDI COMPATTI.
NATO PER SFRUTTARE AL MEGLIO ENERGIA SOLARE E POMPE DI CALORE
Abbinata alle pompe di calore MAGIS M 4, 6, 8 o 12/12T (vedi pag. 90), l'affidabile gestione elettronica di MAGIS HERCULES ErP seleziona la tecnologia più performante in ogni condizione climatica e mantiene i migliori rendimenti in tutte le stagioni.

SPESE DI GESTIONE RIDOTTE E RISPETTO PER L'AMBIENTE
Il sistema di gestione elettronico evoluto e i circolatori a basso consumo energetico di serie, garantiscono il massimo risparmio inoltre può sfruttare l'energia elettrica ottenuta dall'impianto fotovoltaico, riducendo consumi ed emissioni nocive.

ELEVATA PRODUZIONE DI ACQUA CALDA
Il bollitore combinato da 220 litri in acciaio Inox assicura fino a 19,9 l/min di produzione di acqua calda sanitaria.

INSTALLAZIONE FLESSIBILE, PRATICITÀ DI MOVIMENTAZIONE IN CANTIERE
Le predisposizioni di serie permettono di scegliere tra varie combinazioni d'installazione (pompe di calore, solare termico in base alle proprie esigenze). MAGIS HERCULES ErP si può inoltre dividere in due parti, nel modo più semplice, per una mobilitazione più comoda.

ELEVA LA CLASSE ENERGETICA DELLE ABITAZIONI E NE AUMENTA IL VALORE

FORNITA IN UN UNICO COLLO E SCOMPONIBILE IN DUE PEZZI
Per semplificare il lavoro degli installatori, la progettazione di questa caldaia è stata particolarmente attenta alle dinamiche di movimentazione e trasporto del prodotto sul luogo di installazione.
MAGIS HERCULES ErP è venduta in un unico collo e in seguito, per facilitarne la movimentazione e l'installazione in cantiere, **può essere separata in due parti smontabili fra di loro** con opportune predisposizioni meccaniche ed elettriche.

L'ACCUMULO INERZIALE:
IL CUORE DI MAGIS HERCULES ErP

L'accumulo inerziale è **realizzato in acciaio Inox e prodotto internamente agli stabilimenti Immergas.** La coibentazione di 5 cm garantisce basse dispersioni di energia e lo sviluppo verticale permette un'alta stratificazione a vantaggio delle performance di funzionamento.

È costituito da:

- **accumulo da 220 litri** (denominato tecnicamente anche "puffer") in cui l'acqua tecnica dell'impianto viene scaldata da ogni fonte di energia in base alle condizioni di funzionamento (vedi esempio pag. 71). Un apposito setto interno, ottimizza la stratificazione
- **serpentino in acciaio Inox per il collegamento ai collettori solari.** L'energia solare integra sia il riscaldamento che la produzione di acqua calda sanitaria
- **serpentino in acciaio Inox ad immersione** che si sviluppa a tutta altezza per la produzione di acqua calda sanitaria; è possibile abbinare un kit ricircolo per alimentare reti idriche molto estese
- MAGIS M alimenta direttamente l'accumulo mediante **due attacchi idraulici** posti nella parte inferiore mentre la caldaia viene collegata nei due attacchi idraulici della parte superiore (non visibili nell'immagine a lato)

Nella stagione estiva l'accumulo non viene utilizzato durante il funzionamento in raffrescamento, ma viene utilizzato solo per la produzione di acqua calda sanitaria.

Questa soluzione impiantistica consente di ottenere alte performance in termini di produzione di acqua calda sanitaria (*** ai sensi della EN 13203-1) e un prelievo istantaneo fino a 19,9 l/min.

Nell'immagine non è visibile il collegamento che unisce in serie i due serpentini sanitari (superiore ed inferiore)

CONTROLLO REMOTO DI SERIE
Gestore di sistema con relativo controllo remoto di zona (classe VI) forniti di serie per stabilire quale generatore azionare.

Il controllo remoto può inoltre gestire temperatura e umidità di una zona (se si allacciano più zone e disponibile anche come kit optional.

LOGICA DI FUNZIONAMENTO INVERNALE
MAGIS HERCULES ErP è equipaggiata di elettronica in grado di stabilire quale fonte di energia sia più conveniente privilegiare (impostando i costi del gas utilizzato e dell'energia elettrica) sulla base della temperatura esterna e della temperatura di mandata all'impianto di riscaldamento o alle utenze sanitarie.

GESTIONE SOLARE TERMICO INTEGRATA
Il funzionamento del circuito solare è gestito direttamente sul cruscotto di caldaia potendo impostare i vari parametri accedendo all'apposito menu configurazioni.

CIRCUITO IDRAULICO

MAGIS HERCULES ErP viene **equipaggiata di serie con due zone**:

- **una zona diretta (circolatore a basso consumo)**
- **una zona miscelata (circolatore a basso consumo e valvola 3 vie miscelatrice)**

Le due zone sono controllate sia in riscaldamento che in raffrescamento dall'elettronica di caldaia.

FLESSIBILITÀ INSTALLATIVA

La caldaia permette di gestire impianti in bassa temperatura diretta ma anche impianti in cui si abbia la necessità di avere una zona dell'impianto ad alta temperatura (con temperatura di mandata > 55 °C).

GESTIONE FINO A 3 ZONE IMPIANTO

È disponibile un kit optional (comprensivo di circolatore a basso consumo e valvola 3 vie miscelatrice) per poter gestire un'ulteriore zona miscelata per quelle situazioni impiantistiche in cui sia necessario avere complessivamente 3 zone distinte.

CIRCUITO SOLARE TERMICO

La caldaia integra tutti i relativi accessori idraulici. Per rispondere ai più alti standard di efficienza imposti dalla normativa europea, il circolatore solare è a basso consumo energetico.
L'elettronica permette di gestire l'impianto solare a servizio dell'acqua calda sanitaria durante tutto l'anno e di contribuire anche al riscaldamento dell'impianto termico nella stagione invernale.

VASI DI ESPANSIONE

All'interno del mantello, nella parte inferiore della caldaia, sono già posizionati i **tre vasi d'espansione** necessari per l'impianto ibrido, ovvero:

- **vaso espansione impianto da 24 litri**, ideale per impianti con alti contenuti d'acqua
- **vaso espansione solare da 24 litri**, dimensionato per impianti fino a 3 collettori piani CP4 XL (a 45°)
- **vaso espansione sanitario da 2 litri**

Legenda

- Funzionamento solo MAGIS M con accumulo in temperatura
- Funzionamento solo MAGIS HERCULES ErP con temperatura ritorno < a temperatura accumulo
- Funzionamento contemporaneo MAGIS M e MAGIS HERCULES ErP

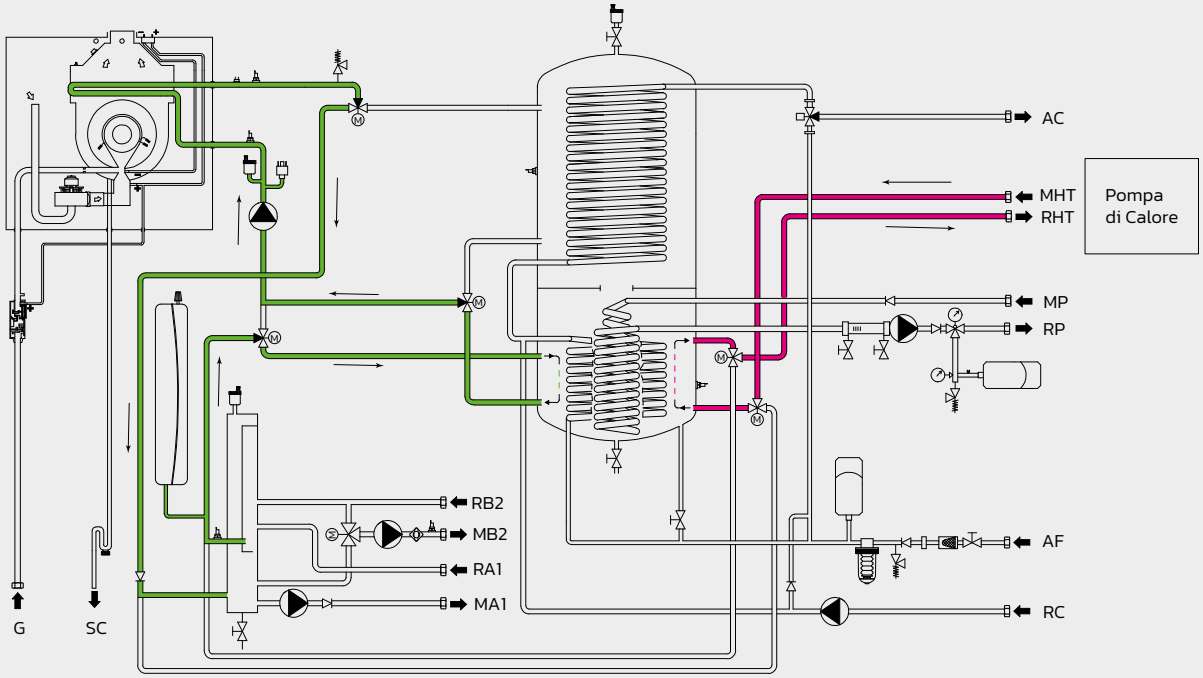

Modalità riscaldamento

La logica di controllo di un sistema ibrido costituito da MAGIS HERCULES ErP + MAGIS M + impianto solare termico stabilisce varie situazioni di funzionamento di seguito descritte:

RISCALDAMENTO

- **Funzionamento solo MAGIS M**. In base al COP di convenienza si verificano le seguenti situazioni: se l'accumulo è in temperatura, parte il circolatore di caldaia per sfruttarne l'energia ed MAGIS M alimenta direttamente l'accumulo; in caso contrario MAGIS M alimenta direttamente l'impianto termico (l'accumulo viene bypassato).
- **Funzionamento solo caldaia**. Se in base al COP risulta ottimale la sola caldaia, l'accumulo viene comunque utilizzato in tutte le situazioni in cui la temperatura del circuito di ritorno impianto è inferiore a quella dell'accumulo stesso; in caso contrario la caldaia alimenterà direttamente l'impianto termico.
- **Funzionamento contemporaneo MAGIS M e caldaia**. In base al COP di convenienza viene attivata la pompa di calore ma, se la temperatura richiesta non viene raggiunta nei tempi stabiliti, parte anche la caldaia in integrazione.

RAFFRESCAMENTO

Durante la stagione estiva sarà la sola MAGIS M ad operare sul circuito impianto. In questa fase l'accumulo viene bypassato mediante due valvole tre vie deviatrici presenti all'interno della caldaia e viene riscaldato dal solare e dalla caldaia per mantenere la produzione di acqua calda sanitaria.

SANITARIO

Durante la stagione invernale tutte le fonti energetiche concorrono alla produzione di acqua calda sanitaria; durante la stagione estiva la fonte energetica principale è il solare termico con integrazione della caldaia.

Caratteristiche tecniche	Unità di misura	MAGIS HERCULES ErP
Codice caldaia metano **Codice caldaia GPL**		**3.025499** **3.025499GPL**
Classe energetica in riscaldamento		**B**
Classe energetica in sanitario/Profilo di carico		**B/XL**
Codice dima		**2.015093**
Portata termica nominale massima in sanitario	kW (kcal/h)	27,4 (23.537)
Portata termica nominale massima in riscaldamento	kW (kcal/h)	24,6 (21.193)
Portata termica nominale minima in sanitario/riscaldamento	kW (kcal/h)	3,5 (3.042)
Potenza termica massima utile in sanitario	kW (kcal/h)	26,0 (22.360)
Potenza termica massima utile in riscaldamento	kW (kcal/h)	23,6 (20.296)
Potenza termica minima utile in sanitario/riscaldamento	kW (kcal/h)	3,0 (2.580)
Rendimento termico utile al 100% (80/60 °C)	%	95,8
Rendimento termico utile al 100% (40/30 °C)	%	104,1
Rendimento termico utile al 30% del carico nom. (T.ritorno 30°C)	%	106,5
Portata di gas al bruciatore (gas metano) max/min	m^3/h	2,90/0,37
CO ponderato (metano)	mg/kWh	13,0
NO_x ponderato (metano)	mg/kWh	32,0
Classe NO_x		6
Capacità serpentino solare	litri	3,2
Capacità serpentino sanitario	litri	12,0
Portata specifica in servizio continuo di acqua sanitaria (Δt 30 °C)	l/min	13,5
Portata specifica Δt 30 °C (prelievo max. per 10 min. di acqua sanitaria)	l/min	19,9
Capacità vaso d'espansione riscaldamento nominale (totale)	litri	24 (19,7)
Capacità vaso d'espansione solare nominale (totale) di serie	litri	24 (19,7)
Capacità vaso d'espansione sanitario nominale (totale) di serie	litri	2,0 (1,2)
Grado di isolamento elettrico	IP	X5D
Peso caldaia piena d'acqua (vuota)	kg	456,3 (230,0)

Per approfondimenti sui dati tecnici fare riferimento alla scheda tecnica o al libretto istruzioni disponibili sul sito immergas.com
Per i dati tecnici di MAGIS M vedi pag. 91.

PREVALENZA PROPORZIONALE DISPONIBILE ALL'IMPIANTO

Grafico zona diretta

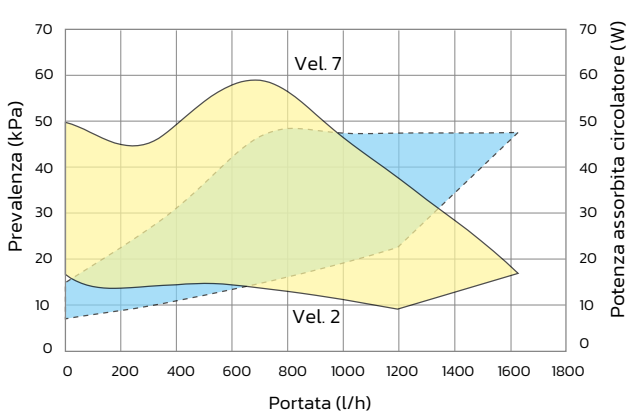

Grafico zona miscelata

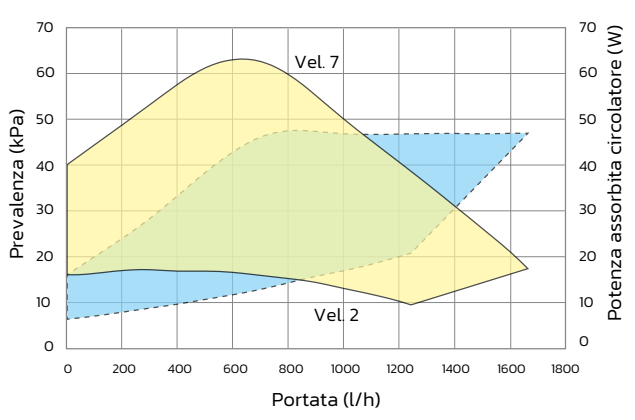

Legenda

- Prevalenza disponibile all'impianto con circolatore a velocità fissa
- Potenza assorbita dal circolatore (area tratteggiata)

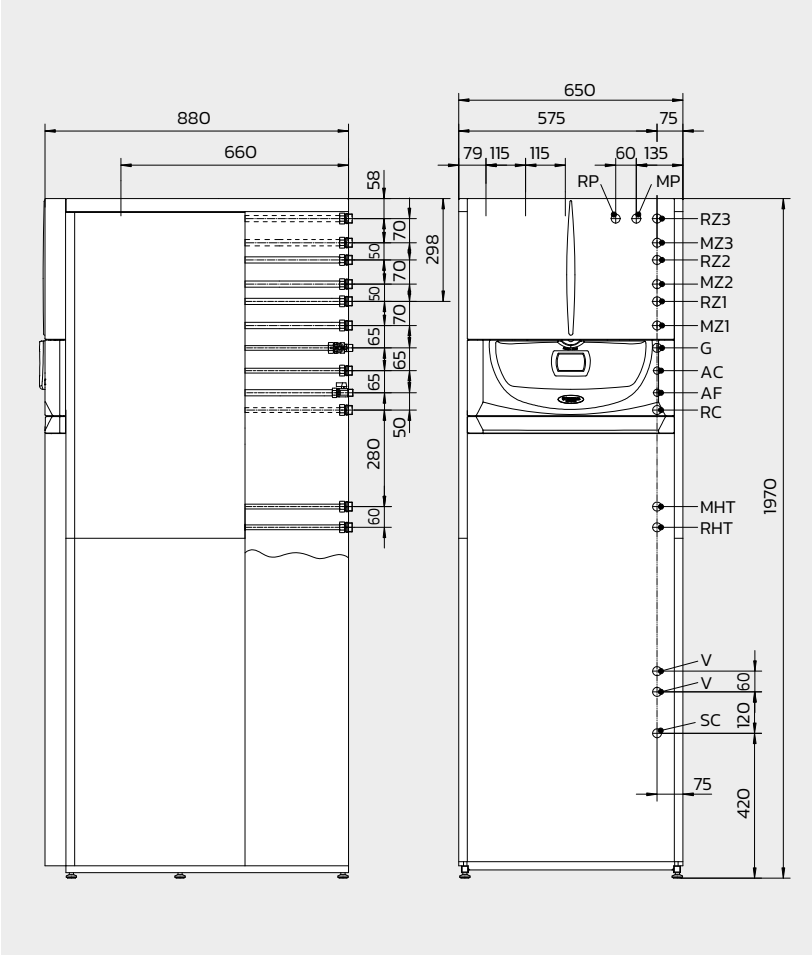

Legenda

RZ1	Ritorno impianto 1° zona
MZ1	Mandata impianto 1° zona
G	Alimentazione gas
AC	Uscita acqua calda sanitaria
AF	Entrata acqua fredda sanitaria
RC	Ricircolo (optional) ¾"
RP	Ritorno a collettori solari
MP	Mandata da collettori solari
SC	Scarico condensa (diametro interno minimo Ø 13 mm)
RZ3	Ritorno bassa temperatura 3° zona (optional)
MZ3	Mandata bassa temperatura 3° zona (optional)
RZ2	Ritorno bassa temperatura 2° zona
MZ2	Mandata bassa temperatura 2° zona
V	Allacciamento elettrico
RHT	Ritorno a pompa di calore
MHT	Mandata da pompa di calore
A/S	Aspirazione/scarico
A	Aspirazione aria
S	Scarico fumi

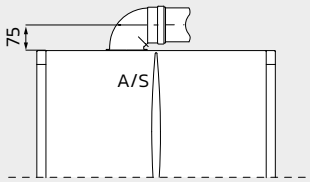

Quota kit concentrico Ø 60/100

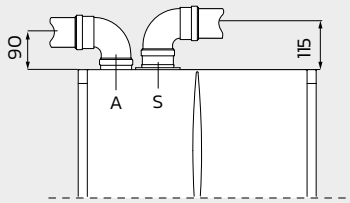

Quota kit separatore Ø 80/80

Per quote con concentrico Ø 80/125 fare riferimento alla documentazione specifica per sistemi ibridi compatti.

Attacchi

Gas	Solare termico		Acqua sanitaria		Impianto						MAGIS M 4/6		MAGIS M 8/12	
G	MP	RP	AC	AF	RZ1	MZ1	RZ2	MZ2	RZ3	MZ3	RHT	MHT	RHT	MHT
½"	¾"	¾"	¾"	¾"	¾"	¾"	1"	1"	1"	1"	1"		1" ¼	

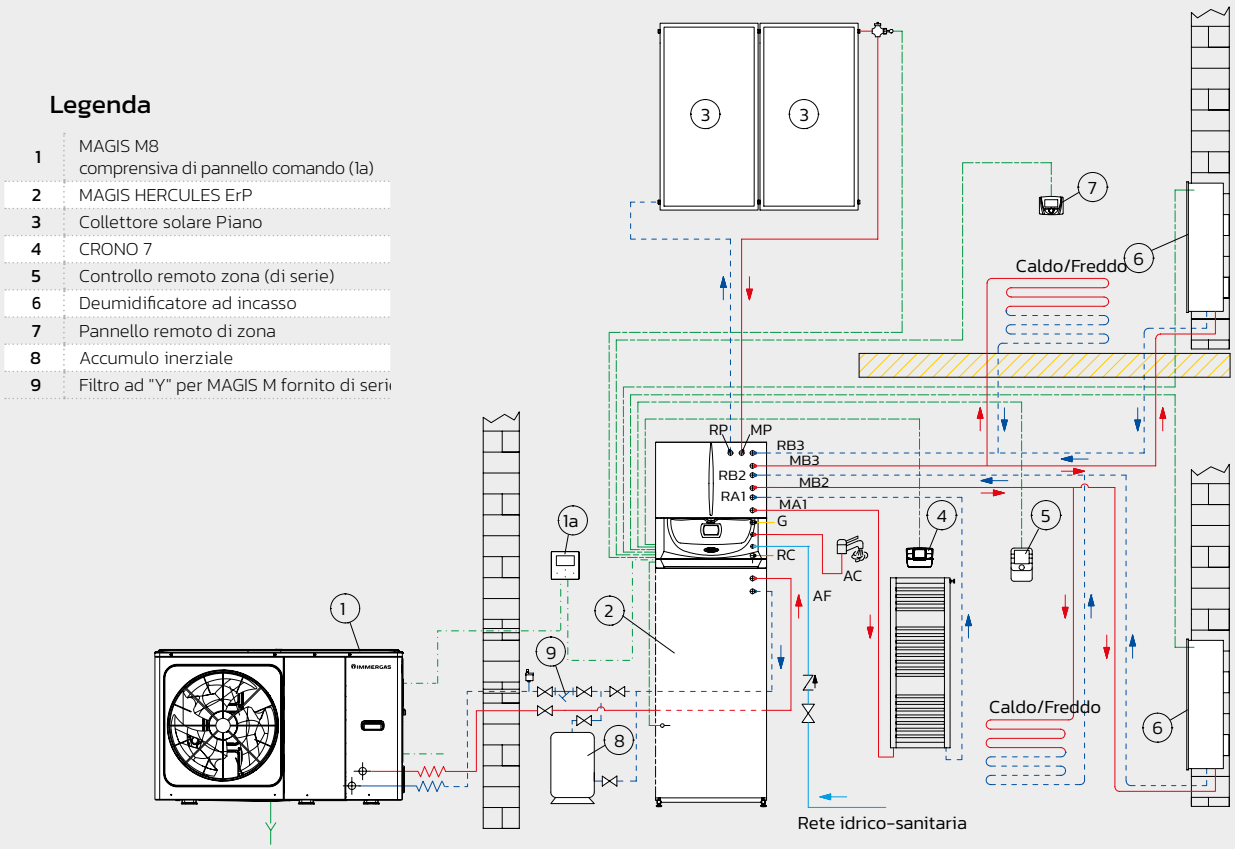

Con MAGIS HERCULES ErP si possono realizzare **varie soluzioni impiantistiche** e il servizio clienti Immergas è a disposizione di tutti i professionisti del settore per consigliare la soluzione ideale ad ogni esigenza installativa.

Lo **schema idraulico** sopra riportato può essere considerato una delle soluzioni più indicate per un impianto tipo per una nuova abitazione con 1 zona in bassa temperatura che alimenta la zona giorno, 1 zona in bassa temperatura che alimenta la zona notte (entrambe utilizzate anche per il raffrescamento) e 1 zona in alta temperatura che alimenta bagni e taverna.

Per quanto riguarda il **controllo della temperatura ambiente** sono necessari 1 cronotermostato ambiente per la zona alta temperatura e 2 controlli remoti (1 di serie con la caldaia e 1 optional codice 3.023364) per le zone in bassa temperatura.
Per il controllo dell'umidità in ambiente si installano due deumidificatori.

L'utilizzo di MAGIS M – al variare della tipologia di impianto ed in presenza di bassi contenuti di acqua – può comportare l'installazione di un accumulo termico. Il quantitativo minimo di acqua da garantire in tal senso è di 40 litri per tutti i modelli. Inoltre è bene verificare che per la linea deumidificatori vi siano almeno 3 l/kW (rif. circuito idraulico collegamento deumidificatore).

TERMOREGOLAZIONE

Tipologia	Codice	Vedi pag.
Pannello remoto di zona	3.030863	76
Controllo remoto di zona retroilluminato	3.023364	76
CRONO 7 (cronotermostato digitale settimanale)	3.021622	76
CRONO 7 WIRELESS (cronotermostato digitale settimanale senza fili)	3.021624	76
Kit scheda interfaccia DOMINUS V2 **NOVITÀ**	3.034903	76
Sonda esterna	3.014083	76
Kit sensore temperatura e umidità	3.021524	77
Kit sonda temperatura per collettore solare (sonda già fornita di serie con MAGIS HERCULES ErP)	1.028812	77
Kit interfaccia relè configurabile (per gestire eventuale tre vie commutazione estate/inverno)	3.015350	76
Kit valvola tre vie 1"M per commutazione estate/inverno	3.020632	80

FUMISTERIA

Kit aspirazione - scarico "Serie Verde" per configurazione caldaia tipo C

Kit separatore Ø 80/80 - estensione massima realizzabile 36 m	3.012002	78
Kit verticale concentrico color tegola Ø 60/100 - estensione massima realizzabile 14,4 m	3.016833	78
Kit orizzontale Ø 60/100 con terminale orientabile - estensione massima realizzabile 9,9 m	3.024267	78
Kit orizzontale excentrico Ø 60/100 - estensione massima realizzabile 12,9 m	3.012000	78
Kit orizzontale excentrico Ø 60/100 Short - estensione massima realizzabile 11,9 m	3.024598	78

N.B.: Fumisteria con condotto di scarico fumi in PP da utilizzare esclusivamente sulle caldaie a condensazione.

Kit scarico fumi "Serie Verde" per installazione all'interno in locale tecnico

Kit terminale aspirazione B_{23}	3.020004	79
Kit di scarico orizzontale Ø 80 da 0,5 m - estensione massima realizzabile 30 m	3.016365	79
Kit terminale verticale Ø 80	3.015256	79

N.B.: Per questa configurazione è obbligatorio utilizzare il kit terminale di aspirazione cod. 3.020004 unitamente ad uno dei kit di scarico fumi.

OPTIONAL

Kit ricircolo con circolatore (installabile all'interno di MAGIS HERCULES ErP)	3.023315	83
Kit orologio per pompa ricircolo (da installarsi esternamente)	3.015431	83
Kit dosatore polifosfati (installabile all'interno di MAGIS HERCULES ErP)	3.023316	83
Kit zona miscelata aggiuntiva (installabile all'interno di MAGIS HERCULES ErP)	3.023314	86
Kit tubi per allinemamento circuito solare in dima (installabile all'interno di MAGIS HERCULES ErP)	3.023339	83
Kit pompa scarico condensa compatto per caldaie a basamento	3.026841	84
Kit accumulo inerziale verticale da 50 litri	3.027539	80
Kit accumulo inerziale 75 litri	3.027288	80
Kit staffa fissaggio a muro accumulo inerziale 75 litri (per installazione pensile)	3.027290	80
Kit deumidificatore*	3.021529	82
Kit telaio deumidificatore*	3.022146	82
Kit griglia deumidificatore*	3.022147	82
ZENITAIR - MONO gruppo di ventilazione meccanica puntuale bidirezionale	3.030601	82
Kit terminale esterno con fonoassorbente	3.030636	82

** Da utilizzarsi in abbinamento ad impianti radianti che lavorano anche in raffrescamento.*

MAGIS HERCULES ErP è abbinabile anche ai seguenti optional:
- **Gamma ventilconvettori** (soluzioni a parete, floor standing e da incasso) vedi pag. 81.

L'abbinamento di un dispositivo di termoregolazione alla gamma dei sistemi ibridi è un ottimo investimento perché comporta un aumento sensibile dell'efficienza energetica stagionale dell'impianto.

Pannello remoto di zona

Tipologia		Codice
Per MAGIS HERCULES ErP e MAGIS COMBO/PLUS V2. Funge anche da sensore temperatura e umidità.	Dimensioni (H x L x P) mm 100 x 129 x 37	3.030863

CRONO 7

Cronotermostato ON-OFF digitale settimanale retroilluminato.	Dimensioni (H x L x P) mm 103 x 142 x 31	3.021622

Disponibile anche in versione WIRELESS – senza fili – codice 3.021624.

Kit scheda di interfaccia DOMINUS V2 NOVITA'

Per comandare ie visualizzare il funzionamento dell'apparecchio tramite app DOMINUS. Da interporre ad un modem/router wireless (non fornito da Immergas).	Dimensioni (H x L x P) mm 113,5 x 123,5 x 33,5	3.034903

Kit sonda esterna

Per MAGIS HERCULES ErP. Per funzionamento a temperatura scorrevole. Consigliata nel caso in cui si voglia escludere la sonda esterna in dotazione con le pompe di calore. Nota: dispositivo fornito di serie con MAGIS VICTRIX ErP		3.014083
Per MAGIS COMBO/PLUS V2		3.015266

Kit scheda due relè

Da utilizzare per comandare i deumidificatori		3.026302

Kit interfaccia relè configurabile

Per gestire 3 zona nelle versioni V2 e il rircolo ACS tramite CAR^{V2} con versioni ErP		3.015350

Controllo remoto di zona

Controllo remoto di zona retroilluminato. Da alimentare a 230 Vac. Per MAGIS HERCULES ErP	Dimensioni (H x L x P) mm 143 x 86 x 36	3.023364

Kit sensore temperatura e umidità

Tipologia		Codice
Kit sensore temperatura e umidità MODBUS Per MAGIS COMBO V2/PLUS V2. Permette di rilevare la temperatura e l'umidità in ambiente.	Dimensioni (H x L x P) mm 80 x 127 x 30	3.030992
Kit sensore temperatura e umidità Per MAGIS HERCULES ErP. Permette di rilevare la temperatura e l'umidità in ambiente solo in abbinamento a un cronotermostato cod. 3.021622 o 3.021624. Da utilizzarsi in abbinamento ad impianti radianti che lavorano anche in raffrescamento.		3.021524

Kit umidostato

Per controllo umidità in ambiente. Da utilizzarsi in abbinamento ad impianti radianti che lavorano anche in raffrescamento.	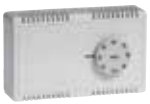 Dimensioni (H x L x P) mm 70 x 115 x 40	3.023302

Comando telefonico GSM

Per edifici non forniti di rete telefonica fissa abbinabile a CRONO 7 e CRONO 7 WIRELESS		3.017182

Comando telefonico

Per edifici forniti di rete telefonica fissa abbinabile a CRONO 7 e CRONO 7 WIRELESS		3.013305

Kit sonda temperatura per collettore solare

Sonda già fornita di serie con MAGIS HERCULES ErP.		1.028812

Kit relè MAGIS VICTRIX ErP – MAGIS M

Kit relè per abbinamento MAGIS M a MAGIISICTRIX ErP – per gestione raffrescamento		3.033007

Kit sonda ingresso solare

Per ottimizzare il funzionamento di MAGIS COMBO V2, VICTRIX HYBRID con solare termico. N.B.: per VICTRIX HYBRID è installabile solo se presente il kit gruppo allacciamento specifico con tubi in rame).		3.021452

Kit sonda NTC a contatto per boiler

Per unità bollitore commerciale o puffer.		3.019375

Kit sonda temperatura di mandata

Da utilizzare come sonda di mandata per le zone miscelate.		3.030913

Kit aspirazione/scarico "Serie Verde" per configurazione caldaia tipo C

Tipologia		Codice
Kit separatore Ø 80/80 Lunghezza 1250 mm Estensione massima realizzabile 36 m*		3.012002
Kit verticale concentrico Ø 60/100 color tegola Estensione massima realizzabile 14,4 m*		3.016833
Scarico orizzontale excentrico Ø 60/100, per sistemi TRIO V2, ordinare: 1 kit tronchetto flangiato Ø 60/100 1 kit curva Ø 60/100 a 90° 1 kit tubo prolunga Ø 60/100 da 0,5 m Estensione massima realizzabile 12,9 m*		3.012086 3.012093 3.014643
Kit orizzontle Ø 60/100 con terminale orientabile Lunghezza 956 mm Estensione massima realizzabile 9,9 metri		3.024267
Kit orizzontale excentrico Ø 60/100 Lunghezza 956 mm Estensione massima realizzabile 12,9 metri		3.012000
Kit orizzontale excentrico Ø 60/100 Short Lunghezza 851 mm Estensione massima realizzabile 11,9 metri		3.024598

N.B.: Fumisteria con condotto di scarico fumi in PP da utilizzare esclusivamente sulle caldaie a condensazione.

Kit scarico fumi "Serie Verde" per installazioni all'esterno in SOLAR CONTAINER, con aspirazione diretta dal telaio

Per questa configurazione di scarico fumi, è necessario prevedere oltre al kit cod. 3.016365, anche alcuni componenti presenti nei kit cod. 3.012087 e cod. 3.012091. Per maggiori informazioni contattare il servizio clienti.

Kit di scarico orizzontale Ø 80 da 0,5 m Estensione massima realizzabile 30 m*		3.016365
Kit tronchetti flangiati Ø 80/80 (utilizzare il tronchetto in aspirazione aria). Estensione massima realizzabile 14,4 m*		3.012087
Kit 4 curve Ø 80 a 90 (utilizzare 1 curva).		3.012091

N.B.: Fumisteria con condotto di scarico fumi in PP da utilizzare esclusivamente sulle caldaie a condensazione.
** Per il calcolo dell'estensione massima della fumisteria, fare riferimento al libretto istruzioni dell'apparecchio.*

Kit scarico fumi "Serie Verde" per installazioni all'esterno, con aspirazione diretta dall'esterno

Tipologia		Codice
Kit copertura superiore per MAGIS VICTRIX ErP		3.017209
Kit copertura superiore per VICTRIX HYBRID/PLUS		3.027263
Kit copertura superiore per MAGIS COMBO/PLUS 4/6/9 V2		3.027082
Kit copertura superiore per MAGIS COMBO/PLUS 12/14/16 V2		3.031977
Kit di scarico orizzontale Ø 80 da 0,5 m Estensione massima realizzabile 30 metri*.		3.016365
Kit terminale antivento Ø 80 Lunghezza 400 mm Da abbinare a kit tronchetto Ø 80 cod. 3.016364		3.021721

Per questa configurazione è obbligatorio utilizzare il Kit copertura cod. 3.017209 unitamente ad uno dei Kit di scarico fumi.

Kit scarico fumi "Serie Verde" per installazioni all'interno in locale tecnico

Kit terminale aspirazione B_{23} Per MAGIS HERCULES ErP		3.020004
Kit di scarico orizzontale Ø 80 da 0,5 m Estensione massima realizzabile 30 m*		3.016365
Kit terminale verticale Ø 80 Lunghezza 1400 mm Da abbinare a kit tronchetto Ø 80 cod. 3.016364		3.015256

Per questa configurazione è obbligatorio utilizzare il Kit terminale di aspirazione cod. 3.020004 unitamente ad uno dei Kit di scarico fumi.
** Per il calcolo dell'estensione massima della fumisteria, fare riferimento al libretto istruzioni dell'apparecchio.*

Accumuli inerziali

Nei sistemi ibridi abbinati a pompe di calore, la presenza di un contenuto minimo di acqua è importante principalmente in impianti comprendenti split idronici/ventilconvettori usati in caldo o freddo, al fine di evitare intermittenza di funzionamento del generatore ed escursioni termiche in ambiente.

Tipologia		Codice
Kit accumulo inerziale orizzontale da 25 litri*		3.027842
Kit adattamento per accumulo inerziale da 25 litri per VICTRIX HYBRID/PLUS		3.030915
Kit accumulo inerziale verticale 50 litri ideale per installazioni all'esterno a fianco di MAGIS M	 Dimensioni (H x L x P) mm 820 x 360 x 360	3.027539
Kit accumulo inerziale ad incasso 50 litri per sistemi MAGIS COMBO PLUS 4/6/9 V2 in SOLAR CONTAINER COMBO e con BASIC MAGIS PRO. Nota: il kit ha una profondità di 35 cm contro i 43 cm del SOLAR CONTAINER COMBO	 Dimensioni (H x L x P) mm 410 x 950 x 350	3.027709
Kit accumulo inerziale 15 litri per BASIC MAGIS PRO (inseribile solo all'interno di SOLAR CONTAINER).		3.029928
Kit accumulo inerziale verticale 75 litri installabile pensile in verticale (mediante kit staffa di fissaggio a muro – optional) oppure a basamento. Con 4 attacchi funge anche da separatore idraulico. È installabile solo all'interno dell'edificio.	 Dimensioni (Ø x H) mm 512 x 717	3.027288
Kit staffa fissaggio a muro accumulo inerziale verticale 75 litri		3.027290
Kit valvola tre vie (per esclusione accumulo inerziale funzionamento estivo).		3.020632

Ventilconvettori idronici e accessori

Tipologia		Codice
HYDRO FS 200 Ventilconvettori floor-standing ad acqua		3.028500
HYDRO FS 400 Ventilconvettori floor-standing ad acqua		3.028501
HYDRO FS 600 Ventilconvettori floor-standing ad acqua		3.028502
HYDRO FS 800 Ventilconvettori floor-standing ad acqua		3.028503
HYDRO FS 1000 Ventilconvettori floor-standing ad acqua		3.028505
HYDRO IN 200 Ventilconvettori floor-standing ad acqua		3.029841
HYDRO IN 400 Ventilconvettori floor-standing ad acqua		3.029842
HYDRO IN 600 Ventilconvettori floor-standing ad acqua		3.029843
HYDRO IN 800 Ventilconvettori floor-standing ad acqua		3.029844
HYDRO IN 1000 Ventilconvettori floor-standing ad acqua		3.029845
Kit pannello comandi a muro modulante con sonda ambiente (colore nero)*		3.030877
Kit pannello comandi a muro modulante con sonda ambiente (colore bianco)*		3.030878
Kit scheda elettronica per modulazione continua*		3.030876
Kit piedini HYDRO FS		3.028506
Kit termoregolazione modulante per HYDRO FS*		3.028509
Kit termoregolazione 4 velocità per HYDRO FS*		3.028510
Kit scheda universale per termoregolazione commerciale*		3.028511
Kit scheda di richiesta 0-10 V*		3.028512
Kit cavo collegamento attacchi idraulici da sx a dx		3.029834
Kit gruppo valvole due vie		3.028507
Kit gruppo valvole tre vie		3.028508
HYDRO 3 V2 Split idronico murale ad acqua con telecomando e valvola tre vie con micro di fine corsa per contatti ON-OFF.		3.033625
HYDRO 4 V2 Split idronico murale ad acqua con telecomando e valvola tre vie con micro di fine corsa per contatti ON-OFF.		3.033626
Kit allacciamento impianto per uscita a sinistra HYDRO 3/4 V2		3.029520

** Nota: è obbligatorio installare uno di questi kit per far funzionare il ventilconvettore.*
Per l'installazione da incasso di HYDRO IN sono disponibili optional specifici consultabili sulla documentazione dedicata.

Deumidificazione

Tipologia		Codice
Kit deumidificatore* Solo per installazione ad incasso in abbinamento ai kit cod. 3.022146 e 3.022147		3.021529
Kit telaio deumidificatore*		3.022146
Kit griglia deumidificatore*		3.022147

** Da utilizzarsi in abbinamento ad impianti radianti che lavorano anche in raffrescamento.*

ZENITAIR-MONO

Gruppo di ventilazione meccanica puntuale bidirezionale		3.030601

Kit terminale esterno con fonoassorbente

Antivento, in acciaio preverniciato, insonorizzato alternativo a quello fornito di serie nello ZENITAIR-MONO		3.030636

Kit antigelo -15 °C per unità interna

Cavo scaldante che consente di estendere la protezione antigelo della unità interna fino a -15 °C per MAGIS COMBO 12/14/16 V2		3.031804
Cavo scaldante che consente di estendere la protezione antigelo della unita interna fino a -15 °C per MAGIS COMBO 4/6/9 V2, VICTRIX HYBRID.		3.017324
Per caldaia MAGIS VICTRIX ErP.		3.023770

Kit antigelo per unità esterna

Per VICTRIX HYBRID. Kit resistenza antigelo condensa (fino a -15 °C).		3.030930

Kit dosatore di polifosfati

Tipologia		Codice
Installabile all'interno di MAGIS HERCULES ErP.		3.023316
Per MAGIS VICTRIX ErP. Solo per installazione all'interno.		3.023310
Per unità interna VICTRIX HYBRID e MAGIS COMBO V2.		3.017323
Per VICTRIX HYBRID in BASIC MAGIS PRO*. Per MAGIS COMBO PLUS V2 con SUPER TRIO/TRIO TOP. (Solo per installazioni interne in DOMUS CONTAINER)		3.020628

Kit orologio per pompa ricircolo

Per temporizzazione ricircolo; da installarsi esternamente a MAGIS HERCULES ErP.		3.015431

Kit ricircolo sanitario

Per VICTRIX HYBRID PLUS e MAGIS COMBO PLUS V2 con BASIC MAGIS PRO* Non comprensivo di circolatore.		3.026169
Per MAGIS HERCULES ErP Comprensivo di circolatore		3.023315
Per MAGIS COMBO PLUS V2 con SUPER TRIO* Non comprensivo di circolatore.		3.030483
Kit ricircolo sanitario SUPER TRIO TOP* Non comprensivo di circolatore		3.031205

Kit tubi per allineamento circuito solare in dima

Installabile all'interno di MAGIS HERCULES ErP.		3.023339

Kit staffe installazione a parete

Per unità esterna MAGIS COMBO V2/PLUS V2.		3.034758
Per unità esterna VICTRIX HYBRID/PLUS.		3.022154

Kit vaso supplementare 2 litri

Per MAGIS VICTRIX ErP. Kit vaso supplementare 2 litri per impianto di riscaldamento.		3.018433
Per VICTRIX HYBRID**.		3.017514

Kit conversione aria propanata (50% aria - 50% propano)

Per unità interna VICTRIX HYBRID.		3.027535
Per unità interna MAGIS COMBO V2/PLUS V2.		3.027664

** I kit optional ricircolo e dosatore polifosfati non possono essere installati contemporaneamente.*
*** Il kit non può essere installato contemporaneamente al filtro ciclonico magnetico cod. 3.024176 e non consente l'installazione della griglia inferiore.*

Kit filtro ciclonico magnetico

Tipologia		Codice
Solo per installazioni all'interno dell'edificio, per MAGIS VICTRIX ErP e per VICTRIX HYBRID*. Per intercettare i residui ferrosi presenti nell'acqua dell'impianto.		3.024176
Per caldaie ad incasso. Comprensivo di 2 rubinetti d'intercettazione per facile ispezione e pulizia. Specifico per installazioni all'interno di OMNI CONTAINER di VICTRIX HYBRID e VICTRIX HYBRID PLUS.		3.029367

** Il kit non può essere installato contemporaneamente al kit vaso supplementare 2 litri cod. 3.017514 e non consente l'installazione della griglia inferiore.*

Kit rubinetti impianto con filtro

Kit rubinetti impianto con filtro da ¾" per unita interna MAGIS VICTRIX ErP.		3.015854
Kit rubinetti impianto da ¾" (cromati) unità interna per VICTRIX HYBRID/PLUS.		3.5324

Kit pompa scarico condensa compatto

Per MAGIS VICTRIX ErP, VICTRIX HYBRID/PLUS e MAGIS COMBO V2/PLUS. Da utilizzare in caso di contro pendenza tra sifone e scarico; da installare esternamente alla caldaia, all'interno dell'abitazione		3.026374
Per MAGIS HERCULES ErP. Da utilizzare in caso di contro pendenza tra sifone e scarico; da installare esternamente alla caldaia, all'interno dell'abitazione.		3.026841
Kit passivatore di condensa		3.019857

Kit carter

Kit carter inferiore per VICTRIX HYBRID. Cornice estetica (alta 250 mm) che copre la zona allacciamenti e i principali accessori abbinabili alla unità interna: kit allacciamento universale, filtro ciclonico magnetico, dosatore di polifosfati, kit rubinetti impianto, pompa di scarico condensa murali.		3.027341

Telaio da incasso

Tipologia		Codice
CONTAINER per SUPER TRIO/TRIO TOP. Per MAGIS COMBO PLUS V2 con SUPER TRIO/TRIO TOP. Può essere ordinato ed installato durante la predisposizione edilizia del fabbricato e fornisce all'installatore tutte le predisposizioni impiantistiche per l'installazione dei componenti idraulici e della fumisteria. L'accesso frontale permette la totale manutenzione del sistema. Dimensioni (H x L x P) mm 2200 x 1100 x 495		3.030394
SOLAR CONTAINER COMBO. Per MAGIS COMBO PLUS V2 in SOLAR SOLAR CONTAINER COMBO. Può essere ordinato ed installato durante la predisposizione edilizia del fabbricato e fornisce all'installatore tutte le predisposizioni impiantistiche per l'installazione dei componenti idraulici e della fumisteria. L'accesso frontale permette la totale manutenzione del sistema. Dimensioni (H x L x P) mm 2200 x 950 x 430		3.028187
SOLAR CONTAINER. Per VICTRIX HYBRID PLUS con BASIC MAGIS PRO Può essere ordinato ed installato durante la predisposizione edilizia del fabbricato e fornisce all'installatore tutte le predisposizioni impiantistiche per l'installazione dei componenti idraulici e della fumisteria. L'accesso frontale permette la totale manutenzione del sistema. Dimensioni (H x L x P) mm 2200 x 950 x 350		3.020166
OMNI CONTAINER. Per VICTRIX HYBRID/PLUS. Per l'installazione dell'unità interna all'interno di OMNI CONTAINER è necessario sostituire il portello originale con il kit portello per installazione in OMNI CONTAINER cod. 3.026851. Dimensioni (H x L x P) mm 1190 x 566 x 254		3.016991

Kit sostituzione portello

Per installazione unità interna VICTRIX HYBRID/PLUS all'interno di telai da incasso Immergas non più in produzione e nicchie o telai esistenti.		3.027041
Per installazione unità interna VICTRIX HYBRID/PLUS in OMNI CONTAINER.		3.026851

Armadio tecnico DOMUS CONTAINER per interno

Tipologia		Codice
Per MAGIS COMBO PLUS V2 con SUPER TRIO/TRIO TOP. Può essere ordinato ed installato durante la predisposizione edilizia del fabbricato e fornisce all'installatore tutte le predisposizioni impiantistiche per l'installazione dei componenti idraulici e della fumisteria. L'accesso frontale permette la totale manutenzione del sistema. Dimensioni (H x L x P) mm 2110 x 1160 x 520		3.030393
Per VICTRIX HYBRID PLUS con BASIC MAGIS PRO. Può essere ordinato ed installato durante la predisposizione edilizia del fabbricato e fornisce all'installatore tutte le predisposizioni impiantistiche per l'installazione dei componenti idraulici e della fumisteria. L'accesso frontale permette la totale manutenzione del sistema. Dimensioni (H x L x P) mm 2110 x 957 x 365		3.022167
Kit carter superiore DOMUS CONTAINER per MAGIS COMBO PLUS V2 con SUPER TRIO/TRIO TOP		3.030484
Kit carter superiore per DOMUS CONTAINER per VICTRIX HYBRID PLUS con BASIC MAGIS PRO		3.027175

Kit aggiuntivo 2° zona miscelata

Per MAGIS COMBO PLUS V2 con SUPER TRIO e in SOLAR CONTAINER COMBO. È composto da 1 circolatore a basso consumo, valvola miscelatrice e tubi idraulici di collegamento.		3.027865
Per SUPER TRIO TOP È composto da 1 circolatore a basso consumo, valvola miscelatrice e tubi idraulici di collegamento.		3.031186
Kit zona miscelata agiuntiva comprensivo di circolatore a basso consumo, valvola miscelatrice, espansione e relè 3ª zona). Installabile all'interno di MAGIS HERCULES ErP.		3.023314

Kit 2 zone

Per MAGIS VICTRIX ErP. Kit 2 zone motorizzate per impianti suddivisi in zone.		3.023769
Per MAGIS COMBO V2/PLUS V2 Kit due zone (1 miscelata e 1 diretta) per gestione diretta di due zone impianto installabile pensile o ad incasso.		3.026301
Kit 2 zone (1 miscelata e 1 diretta) per abbinamento MAGIS COMBO 12/14/16 V2/PLUS V2		3.031695
Kit 2 zone dirette SOLO CALDO per abbinamento MAGIS COMBO 4/6/9 V2/PLUS V2		3.032264
Kit 2 zone (1 diretta e 1 miscelata) SOLO CALDO per abbinamento MAGIS COMBO 4/6/9 V2/PLUS V2		3.032265

Kit abbinamento impianto solare termico

Tipologia		Codice
Per VICTRIX HYBRID PLUS e MAGIS COMBO PLUS 4/6/9 V2 con BASIC MAGIS PRO e MAGIS COMBO PLUS 4/6/9 V2 in SOLAR CONTAINER COMBO. Composto da scambiatore a piastre, gruppo solare di circolazione singolo (con circolatore a basso consumo), centralina solare, tubi di collegamento, rubinetti intercettazione, vaso di espansione solare da 12 litri, sonde di temperatura (per bollitore e collettore solare). NOTA: per i collettori solari e relativi accessori vedere il relativo catalogo solare termico		3.024719
Per MAGIS COMBO PLUS V2 con SUPER TRIO. Composto da scambiatore a piastre, gruppo solare di circolazione singolo a basso consumo, centralina solare, tubi di collegamento, rubinetti intercettazione, vaso di espansione solare da 18 litri, sonde di temperatura (per bollitore e collettore solare).		3.030482
Per MAGIS COMBO PLUS 12/14/16 V2 con SUPER TRIO TOP Composto da scambiatore a piastre, gruppo solare di circolazione singolo a basso consumo, centralina solare, tubi di collegamento, rubinetti intercettazione, vaso di espansione solare da 18 litri, sonde di temperatura (per bollitore e collettore solare). NOTA: per i collettori solari e accessori vedere il relativo catalogo solare termico.		3.031189
Per OMNISTOR comprensivo di carter di copertura estetica, scambiatore a piastre con rubinetti di intercettazione, tubi di collegamento coibentati, centralina solare e gruppo circolazione singolo 1÷6 l/min		3.029723

Kit allacciamento circuito R32

Tipologia		Codice
Per MAGIS COMBO/PLUS 4/6/9 V2 consente l'allacciamento del circuito refrigerante all'unità interna in caso di tubazioni che arrivano dalla parete.		3.030883

Kit allacciamento circuito R410A

Per MAGIS COMBO/PLUS 12/14/16 V2 consente l'allacciamento del circuito refrigerante all'unità interna in caso di tubazioni che arrivano dalla parete.		3.026089

Kit allacciamento universale

Per VICTRIX HYBRID/PLUS e MAGIS VICTRIX ErP. Con tubo gas rivestito ai sensi dell'UNI-CIG 9891.		3.011667

Kit aggiuntivo per abbinamento VICTRIX HYBRID PLUS a BASIC MAGIS PRO

Composto da tubazioni, raccorderia e staffa di sostegno unità interna.		3.030889

Kit gruppo allacciamento per installazioni da incasso e in armadio tecnico

Per MAGIS COMBO PLUS 12/14/16 PLUS V2

Kit gruppo allacciamento 1 - 2 zone verticali (per allacciamenti inferiori)		3.031193
Kit gruppo allacciamento 1 - 2 zone orizzontali (per allacciamenti laterali)		3.031194
Kit gruppo allacciamento 1 - 2 zone posteriori (per allacciamenti posteriori)		3.031195

Kit gruppo allacciamento per installazioni da incasso e in armadio tecnico

Per VICTRIX HYBRID PLUS e MAGIS COMBO PLUS V2 con BASIC MAGIS PRO, MAGIS COMBO PLUS V2 con SUPER TRIO e MAGIS COMBO PLUS V2 in SOLAR CONTAINER COMBO.

Kit gruppo allacciamento 2 zone verticali (per allacciamenti inferiori)		3.020575
Kit gruppo allacciamento 2 zone orizzontali (per allacciamenti laterali)		3.020574
Kit gruppo allacciamento 2 zone posteriori (per allacciamenti posteriori)		3.020630

Kit gruppo allacciamento

Per unità interna VICTRIX HYBRID

Tipologia	Codice
Gruppo allacciamento anteriore per unità interna VICTRIX HYBRID in OMNI CONTAINER	3.025396
Gruppo allacciamento posteriore per unità interna VICTRIX HYBRID in OMNI CONTAINER	3.025382
Gruppo allacciamento anteriore per unità interna VICTRIX HYBRID PLUS in OMNI CONTAINER	3.025409
Gruppo allacciamento posteriore per unità interna VICTRIX HYBRID PLUS in OMNI CONTAINER	3.025398

Unità bollitore in acciaio Inox per acqua calda sanitaria

INOXSTOR 200 V2* (collegando in serie i due serpentini e spostando la sonda nel pozzetto predisposto) Classe di efficienza C.	Dimensioni (H x Ø) mm 1325 x 620	3.027746
OMNISTOR 300* Equipaggiato con scambiatore a superficie maggiorata. Classe di efficienza C.	Dimensioni (H x Ø) OMNISTOR 300 mm 1715 x 620 OMNISTOR 500 mm 1735 x 810	3.027910
OMNISTOR 500* Equipaggiato con scambiatore a superficie maggiorata. Classe di efficienza C.		3.027911

Kit valvola miscelatrice termostatica da ¾"

Kit valvola miscelatrice termostatica da ¾" Range di regolazione 42÷60 °C	3.019099

Kit vaso d'espansione solare

Da 18 litri per OMNISTOR	3.019131
Da 24 litri per OMNISTOR	3.019138
Da 35 litri per OMNISTOR	3.019135
Da 80 litri con supporto per appoggio terra	3.019139

** L'utilizzo di questa unità bollitore comporta l'installazione di un vaso d'espansione e di una valvola di sicurezza opportunamente dimensionati, non compresi nella fornitura.*

MAGIS M4/6/8/12/12T

Pompa di calore a inverter monofase monoblocco abbinabile a MAGIS VICTRIX ErP e MAGIS HERCULES ErP

CARATTERISTICHE TECNICHE

- **Funzionamento caldo/freddo** (reversibile)
- **Gas refrigerante R32 precaricato, macchina ermeticamente sigillata** con minor carica di refrigerante nel sistema ed un più elevato coefficiente di scambio termico
- **Compressore Twin Rotary DC inverter e ventilatori DC inverter**
- **Pannello di controllo di serie** (filare) per il controllo e la programmazione
- **Temperatura dell'aria esterna minima di funzionamento: -25°C**
- **Singolo ventilatore fino al modello 16kW**
- **Macchina completa**: pompa di circolazione lato impianto a basso consumo di serie, scambiatore acqua/gas e vaso di espansione 8 litri integrato, flussostato acqua, valvola di sicurezza 3 bar
- **Elevata silenziosità**
- **Abbinabile ad unità bollitore separata** per la produzione di acqua calda sanitaria
- Numerose predisposizioni a livello impiantistico tra cui **cascata semplice fino a 6 apparecchi**
- Batteria alettata di scambio con l'aria esterna e **trattamento Bluefin**
- **Temperatura max di mandata 65 °C (fino a 16 kW)**

Caratteristiche tecniche pompe di calore monofase	Unità di misura	MAGIS M4	MAGIS M6	MAGIS M8	MAGIS M12	MAGIS M12 T
Codice pompa di calore		**3.032372**	**3.032373**	**3.032374**	**3.032375**	**3.032378**
Classe energetica in riscaldamento a 55 °C		**A++**	**A++**	**A++**	**A++**	**A++**
Classe energetica in riscaldamento a 35 °C		**A+++**	**A+++**	**A+++**	**A+++**	**A+++**
Carica fluido refrigerante (R32)*	g	1.400	1.400	1.400	1.750	1.750
Potenza utile in riscaldamento con acqua imp. a 35 °C	kW	4,20	6,35	8,40	11,70	11,70
Potenza utile in riscaldamento con acqua imp. a 45 °C	kW	4,30	6,30	8,10	12,30	12,30
Potenza utile in riscaldamento con acqua imp. a 55 °C	kW	4,40	6,00	7,50	11,90	11,90
Range di temperatura in riscaldamento	°C	12/65	12/65	12/65	12/65	12/65
Range funzionamento temperatura aria esterna in riscaldamento	°C	-25/35	-25/35	-25/35	-25/35	-25/35
COP riscaldamento con acqua imp. a 35 °C		5,10	4,95	5,15	4,95	4,95
COP riscaldamento con acqua imp. a 45 °C		3,80	3,70	3,85	3,70	3,70
COP riscaldamento con acqua imp. a 55 °C		2,95	2,95	3,18	3,05	3,05
Potenza utile in raffrescamento con acqua imp. a 18 °C	kW	4,50	6,50	8,30	12,00	12,00
Potenza utile in raffrescamento con acqua imp. a 7 °C	kW	4,70	7,00	7,45	11,50	11,50
Range di temperatura in raffrescamento	°C	5/25	5/25	5/25	5/25	5/25
Range funzionamento temperatura aria esterna in raffrescamento	°C	-5/43	-5/43	-5/43	-5/43	-5/43
EER raffrescamento con acqua imp. a 18 °C		5,50	4,80	5,05	3,95	3,95
EER raffrescamento con acqua imp. a 7 °C		3,45	3,00	3,35	2,75	2,75
Range di temperatura in sanitario	°C	12/65	12/65	12/65	12/65	12/65
Range funzionamento temperatura aria esterna in sanitario	°C	-25/43	-25/43	-25/43	-25/43	-25/43
Pressione max di esercizio circuito idronico	bar	3	3	3	3	3
Potenza massima assorbita dalla pompa di calore in risc.**	W	1.260	1.560	1.800	3.110	3.110
Alimentazione elettrica	V - Hz	230/50	230/50	230/50	230/50	400/50
Peso pompa di calore	kg	86	86	105	129	144
Vaso d'espansione impianto	l	8	8	8	8	8
Corrente massima assorbita in normale funzionamento	A	12	14	16	25	10
Grado di protezione elettrica dell'apparecchio	IP	24	24	24	24	24

** Sistema ermeticamente sigillato*
***Temp. acqua (R/M) - aria (bs/bu) 35/30 °C - 7/6 °C*

I dati riportati si riferiscono alle seguenti condizioni (in conformita con EN 14511):

Ambiente	Fase riscaldamento (°C)	Fase raffrescamento (°C)
Temp. acqua (R/M) - aria (bs/bu)	30/35 - 7/6	23/18 - 35 (bs)
Temp. acqua (R/M) - aria (bs/bu)	40/45 - 7/6	12/7 - 35 (bs)
Temp. acqua (R/M) - aria (bs/bu)	55/47 - 7/6	-

Per dati riferiti ad altre condizioni consultare la scheda tecnica MAGIS M.

***Nota tecnica** - Contenuto minimo di acqua nell'impianto:*
Per favorire un corretto svolgimento dei cicli di sbrinamento (defrost) della pompa di calore è necessario garantire un contenuto minimo di acqua nell'impianto pari a 40 litri per MAGIS M, per qualsiasi tipo di impianto. Occorre prestare quindi attenzione agli impianti suddivisi su più zone, dove il contenuto d'acqua a disposizione della macchina cambia continuamente.
Per questa ragione può essere necessario prevedere un volano termico che garantisce il normale funzionamento in presenza di impianti suddivisi in zone (con contenuto variabile di acqua in circolazione). Anche in presenza di ventilconvettori usati in raffrescamento (condizione nella quale si hanno temperature di mandata molto basse e variazioni significative del carico termico al variare del numero di ventilconvettori attivi), questo contenuto minimo assicura una corretta funzionalità. Inoltre è bene verificare che per la linea deumidificatori vi siano almeno 3 l/kW di potenza della macchina.

MAGIS M4/6

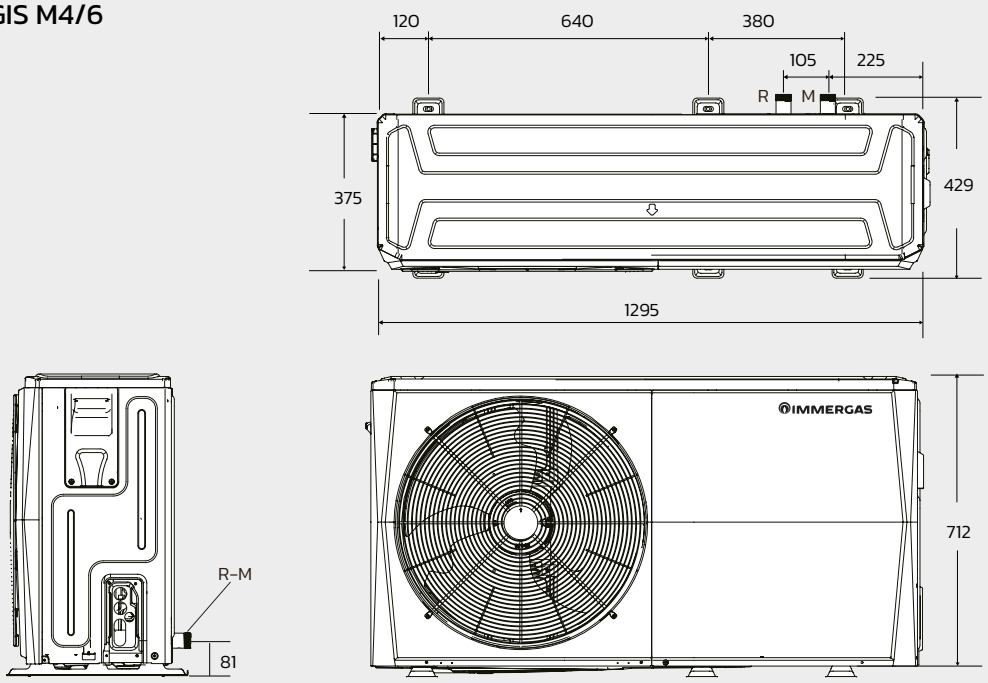

Legenda

R	Ritorno impianto
M	Mandata impianto

Attacchi MAGIS M4/6	
R	M
1" M	1" M

MAGIS M8/12/14/16/12T/14T/16T

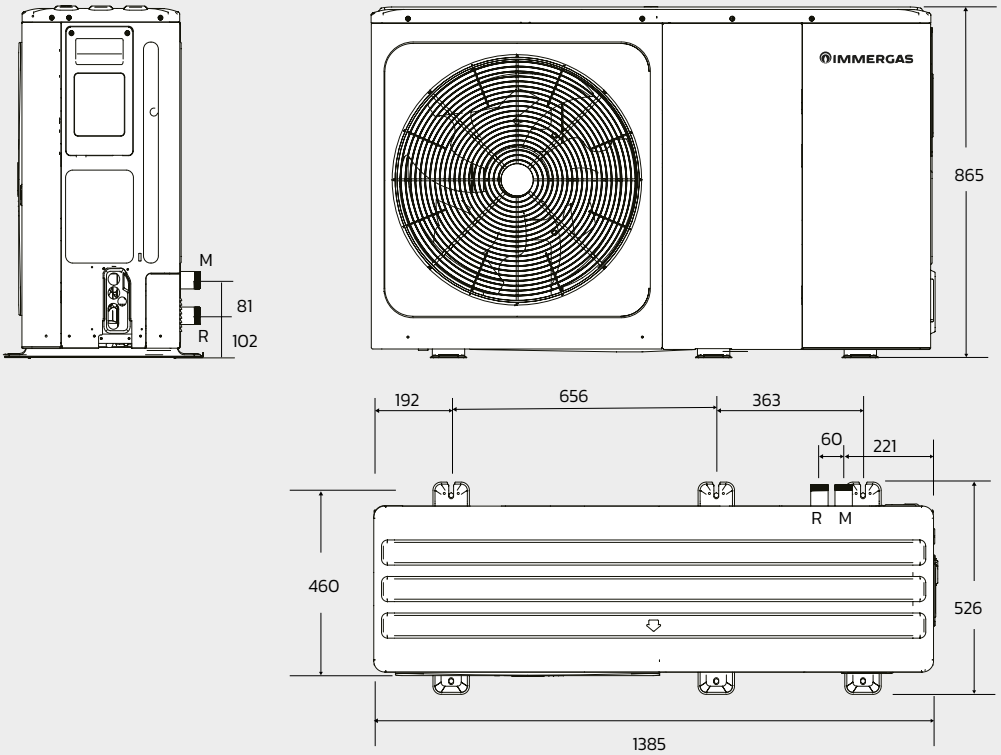

Legenda

R	Ritorno impianto
M	Mandata impianto

Attacchi MAGIS M8/12/14/16/12T/14T/16T	
R	M
1 ¼" M	1 ¼" M

Grafico circolatore per MAGIS M4/6/8 prevalenza disponibile all'impianto

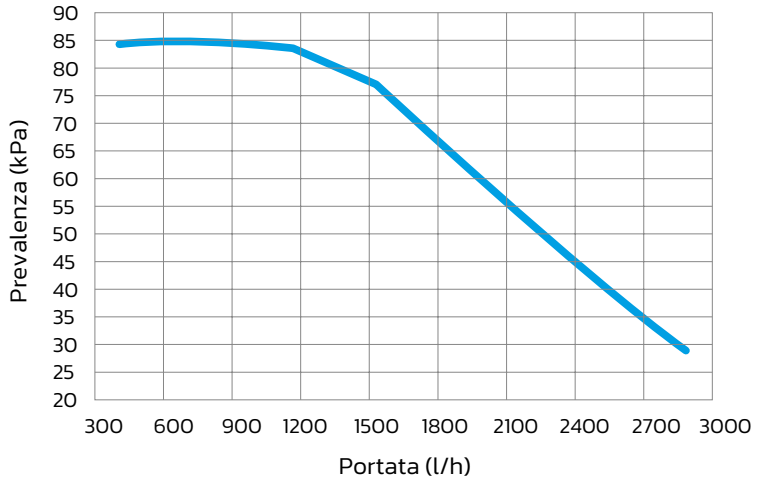

Grafico circolatore per MAGIS M12/14/16/12T/14T/16T prevalenza disponibile all'impianto

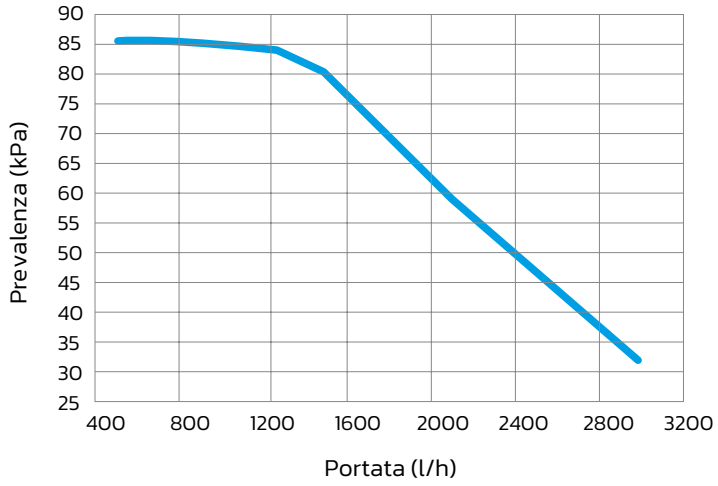

FACTORY MADE

TRIO HYDRO Sistema HYBRID

Soluzione ibrida da incasso e da interno

TRIO HYDRO 5 (cod. 3.032432)

Con pompa di calore idronica aria-acqua monofase da **5 kW (R32)**

TRIO HYDRO 8 (cod. 3.032433)

Con pompa di calore idronica aria-acqua monofase da **8 kW (R32)**

TRIO HYDRO 12 (cod. 3.032434)

Con pompa di calore idronica aria-acqua monofase da **12 kW (R32)**

Ogni TRIO HYDRO è comprensivo di:

- **pompa di calore idronica aria-acqua monofase monoblocco** (che varia a seconda del modello)
- bollitore sanitario da 160 litri
- scheda gestore di sistema
- pannello remoto
- accumulo inerziale Inox 25 litri*
- gruppo idronico con circolatore primario e circolatore per 1 zona diretta

FORMULA COMFORT HYBRID

Le soluzioni TRIO HYDRO possono avvalersi di FORMULA COMFORT HYBRID:
il programma di manutenzione più completo della durata di 5 anni.

** sufficiente per TRIO HYDRO 5 e 8. Per TRIO HYDRO 12 il contenuto minimo di acqua richiesto nell'impianto è di 50 litri, 25 dei quali già presenti grazie all'accumulo inerziale di serie.*

COMPONENTI NECESSARI PER COMPLETARE L'ALLESTIMENTO HYBRID

CALDAIE ABBINABILI
VICTRIX TERA 24 PLUS V2 (cod. 3.032929/3.032929GPL)
VICTRIX EXTRA 12 PLUS (cod. 3.033704)**
VICTRIX EXTRA 24 PLUS (cod. 3.033705)
VICTRIX EXTRA 35 PLUS (cod. 3.033706)

*** Per accedere a detrazioni o incentivi in cui ricadono gli apparecchi ibridi, l'abbinamento della caldaia VICTRIX EXTRA 12 PLUS è consentito solo con la versione TRIO HYDRO 5.*

CONTENITORE DI INSTALLAZIONE

A seconda dell'esigenza installativa, è possibile scegliere fra:

- SOLAR CONTAINER per installazione da incasso (cod. 3.020166)
- DOMUS CONTAINER per installazione all'interno degli ambienti (cod. 3.022167)

GRUPPI DI ALLACCIAMENTO

A seconda dell'esigenza installativa, è possibile scegliere fra:
Kit gruppo allacciamento verticale (cod. 3.032257)
Kit gruppo allacciamento orizzontale (cod. 3.032256)
Kit gruppo allacciamento posteriore (cod. 3.032258)

Per approfondimenti sui presenti sistemi, consultare la documentazione tecnica dedicata e specifica.

FACTORY MADE

TRIO PACK HYBRID

Pompa di calore ibrida da incasso e da interno

DISPONIBILE IN 6 PACCHETTI (3 a gas metano e 3 a gas gpl)

TRIO PACK HYBRID 4

Versione a **metano (cod. 3.031709)**
Versione a **GPL (cod. 3.031709GPL)**
Con pompa di calore aria-acqua splittata monofase da **4 kW (R32)**

TRIO PACK HYBRID 6

Versione a **metano (cod. 3.031710)**
Versione a **GPL (cod. 3.031710GPL)**
Con pompa di calore aria-acqua splittata monofase da **6 kW (R32)**

TRIO PACK HYBRID 9

Versione a **metano (cod. 3.031711)**
Versione a **GPL (cod. 3.031711GPL)**
Con pompa di calore aria-acqua splittata monofase da **9 kW (R32)**

Ogni pacchetto è comprensivo di:

- **pompa di calore aria-acqua splittata monofase (che varia a seconda del modello)**
- bollitore sanitario da 160 litri
- scheda gestore di sistema
- pannello remoto
- **generatore a condensazione da 24 kW versione "PLUS" abbinabile al bollitore sanitario**
- accumulo inerziale Inox 25 litri
- gruppo idronico con 1 zona diretta

FORMULA COMFORT HYBRID

I pacchetti TRIO PACK si avvalgono dell'opportunità di estendere la garanzia degli apparecchi con la di FORMULA COMFORT HYBRID: **il programma di manutenzione più completo della durata di 5 anni.**

CONTENITORE DI INSTALLAZIONE

A seconda dell'esigenza installativa, è possibile scegliere fra:

- SOLAR CONTAINER per installazione da incasso (cod. 3.020166)
- DOMUS CONTAINER per installazione all'interno degli ambienti (cod. 3.022167)

GRUPPI DI ALLACCIAMENTO

A seconda dell'esigenza installativa, è possibile scegliere fra:
Kit gruppo allacciamento verticale (cod. 3.032257)
Kit gruppo allacciamento orizzontale (cod. 3.032256)
Kit gruppo allacciamento posteriore (cod. 3.032258)

Per approfondimenti sui presenti sistemi, consultare la documentazione tecnica dedicata e specifica.

ALTA FORMAZIONE IMMERGAS

Corsi di certificazione e qualificazione dei professionisti.

Immergas ha sempre investito nell'attenta preparazione dei tecnici che lavorano con il proprio marchio. Dal 2010 le principali attività formative si tengono nella Domus Technica, il centro per la formazione più evoluto del settore. Docenti qualificati tengono corsi teorici e pratici di aggiornamento sulle novità tecnico-normative e sull'approfondimento delle nuove tecnologie.

Una **squadra di esperti Immergas** sono disponibili per **consulenze** su impianti con fonti di energie rinnovabili mediante **sopralluoghi** in loco, **preventivazione e progettazione** preliminare di impianti termici e fotovoltaici, **verifiche energetiche** con software specifici, **visite agli studi di progettazione** nell'ambito di lavori di una certa complessità e **convegni e corsi** esterni. Ai professionisti sono dedicati corsi su specifiche tematiche:

- CORSI CERTIFICAZIONE F-GAS per chi opera e fa manutenzione su macchine che contengono fluidi frigoriferi (rif. D.P.R. 43/12)
- CORSI QUALIFICAZIONE FER fonti energetiche rinnovabili come solare e pompe di calore (rif. D.Lgs. 28/11).
- FORMAZIONE CONTINUA per i PROGETTISTI che vogliono conseguire crediti formativi (rif. D.P.R. 137/12).

Per le modalità di partecipazione ai corsi, rivolgersi alla propria agenzia di zona o collegarsi al sito **immergas.com** sezione AZIENDA – ALTA FORMAZIONE

Per ulteriori informazioni: **800 306 306** | **consulenza@immergas.com** | **normativo@immergas.com**

600 CENTRI ASSISTENZA IN TUTTA ITALIA

Sempre affidabili, aggiornati, disponibili, efficienti.

È la rete più capillare d'Italia ed è composta da tecnici e professionisti formati, informati, selezionati per disponibilità, impegno e capacità organizzative. Il successo di Immergas si basa in buona parte sull'attenzione alle esigenze dei clienti e sul rapporto di fiducia che si instaura tra consumatori e rappresentanti del marchio sul territorio.

Per dare forza alla collaborazione tra Immergas e i professionisti, per offrire certezze e più vantaggi ai clienti, **tutti i CAT firmano il Decalogo dei servizi**: qui sono scritte le norme che definiscono i termini di intervento, le operazioni da svolgere gratuitamente e gli elementi che caratterizzano la qualità del servizio Immergas.

Il Centro Assistenza Tecnica Autorizzato Immergas **è il punto di riferimento per: verifica iniziale e prova fumi**, convalida e avvio gratuito della garanzia convenzionale Immergas, **interventi di urgenza** in massimo 36 ore dalla chiamata, **disponibilità 7 giorni su 7** (alla domenica solo la mattina) in inverno, utilizzo esclusivo di **ricambi originali** Immergas, esecuzione di **riparazioni e manutenzioni a regola d'arte**, **compilazione dei documenti** da esibire in caso di controlli degli enti competenti.

Per ulteriori informazioni: **800 306 306 | assistenza@immergas.com**

Immergas si riserva la facoltà di apportare ai propri modelli, senza preavviso, ogni modifica ritenuta utile per l'evoluzione del prodotto. Cod. AP.000200-010 (ver. 1380) - 05/25 - aicod.it

Immergas S.p.a.

42041 Brescello (RE) - Italy

Tel. 0522.689011

Per richiedere ulteriori approfondimenti specifici, i Professionisti del settore possono anche avvalersi dell'indirizzo e-mail:

consulenza@immergas.com

immergas.com

IMMERGAS

SISTEMA DI QUALITÀ CERTIFICATO UNI EN ISO 9001:2015

Progettazione, fabbricazione ed assistenza post-vendita di caldaie a gas, scaldabagni a gas e relativi accessori