IMMERGAS

L'Azienda: **IMMERGAS S.p.A.**

con sede in: Via Cisa Ligure, 95 - Brescello di Reggio Emilia

in relazione ai: GENERATORI IBRIDI DI ALTA POTENZA *FACTORY MADE CON POMPA DI CALORE* ***MAGIS M***

DICHIARA:

in riferimento alla Legge 296/2006 e s.m.i., al D.M. 19/02/2007 e s.m.i., al DL 63/2013 e s.m.i., alla Legge 160/2019, all'art. 119 del DL "Rilancio" n. 34/2020 e s.m.i. (*Superbonus*) e al Decreto *requisiti tecnici Ecobonus* 06/08/2020 e s.m.i., che i generatori di cui alla tabella che segue:

N°	Unità a condensazione	Potenza termica (kW)	N°	Pompa di calore	Potenza nominale A7/W35 (kW)	N° SCHEMA
1	VICTRIX OMNIA	20,2	1	MAGIS M 4	4,2	FM-01;FM-02
1	VICTRIX OMNIA	20,2	1	MAGIS M 6	6,35	FM-01;FM-02
1	VICTRIX OMNIA	20,2	1	MAGIS M 8	8,4	FM-01;FM-02
1	VICTRIX TERA VIP V2	24	1	MAGIS M 4	4,2	FM-01;FM-02
1	VICTRIX TERA VIP V2	24	1	MAGIS M 6	6,35	FM-01;FM-02
1	VICTRIX TERA VIP V2	24	1	MAGIS M 8	8,4	FM-01;FM-02
1	VICTRIX TERA VIP V2	24	1	MAGIS M 12 - M 12 T	11,7	FM-01;FM-02
1	VICTRIX TERA 24 PLUS V2	24	1	MAGIS M 4	4,2	FM-01;FM-02
1	VICTRIX TERA 24 PLUS V2	24	1	MAGIS M 6	6,35	FM-01;FM-02
1	VICTRIX TERA 24 PLUS V2	24	1	MAGIS M 8	8,4	FM-01;FM-02
1	VICTRIX TERA 24 PLUS V2	24	1	MAGIS M 12 - M 12 T	11,7	FM-01;FM-02
1	VICTRIX TERA 24 V2	24	1	MAGIS M 4	4,2	FM-01;FM-02
1	VICTRIX TERA 24 V2	24	1	MAGIS M 6	6,35	FM-01;FM-02
1	VICTRIX TERA 24 V2	24	1	MAGIS M 8	8,4	FM-01;FM-02
1	VICTRIX TERA 24 V2	24	1	MAGIS M 12 - M 12 T	11,7	FM-01;FM-02
1	VICTRIX TERA 28 V2	28	1	MAGIS M 4	4,2	FM-01;FM-02
1	VICTRIX TERA 28 V2	28	1	MAGIS M 6	6,35	FM-01;FM-02
1	VICTRIX TERA 28 V2	28	1	MAGIS M 8	8,4	FM-01;FM-02
1	VICTRIX TERA 28 V2	28	1	MAGIS M 12 - M 12 T	11,7	FM-01;FM-02
1	VICTRIX EXTRA 35	32	1	MAGIS M 4	4,2	FM-01;FM-02
1	VICTRIX EXTRA 35	32	1	MAGIS M 6	6,35	FM-01;FM-02
1	VICTRIX EXTRA 35	32	1	MAGIS M 8	8,4	FM-01;FM-02
1	VICTRIX EXTRA 35	32	1	MAGIS M 4	4,2	FM-01;FM-02
1	VICTRIX EXTRA 35	32	1	MAGIS M 6	6,35	FM-01;FM-02
1	VICTRIX EXTRA 35	32	1	MAGIS M 8	8,4	FM-01;FM-02
1	VICTRIX EXTRA 32	28	1	MAGIS M 4	4,2	FM-01;FM-02
1	VICTRIX EXTRA 32	28	1	MAGIS M 6	6,35	FM-01;FM-02
1	VICTRIX EXTRA 32	28	1	MAGIS M 8	8,4	FM-01;FM-02
1	VICTRIX EXTRA 32	28	1	MAGIS M 12 - M 12 T	11,7	FM-01;FM-02
1	VICTRIX EXTRA 28	24	1	MAGIS M 4	4,2	FM-01;FM-02
1	VICTRIX EXTRA 28	24	1	MAGIS M 6	6,35	FM-01;FM-02
1	VICTRIX EXTRA 28	24	1	MAGIS M 8	8,4	FM-01;FM-02

1	VICTRIX EXTRA 28	24	1	MAGIS M 12 - M 12 T	11,7	FM-01;FM-02
1	VICTRIX EXTRA 35 PLUS	32	1	MAGIS M 4	4,2	FM-01;FM-02
1	VICTRIX EXTRA 35 PLUS	32	1	MAGIS M 6	6,35	FM-01;FM-02
1	VICTRIX EXTRA 35 PLUS	32	1	MAGIS M 8	8,4	FM-01;FM-02
1	VICTRIX EXTRA 35 PLUS	32	1	MAGIS M 12 - M 12 T	11,7	FM-01;FM-02
1	VICTRIX EXTRA 35 PLUS	32	1	MAGIS M 14 - M 14 T	14,5	FM-01;FM-02
1	VICTRIX EXTRA 35 PLUS	32	1	MAGIS M 16 - M 16 T	15,9	FM-01;FM-02
1	VICTRIX EXTRA 24 PLUS	24	1	MAGIS M 4	4,2	FM-01;FM-02
1	VICTRIX EXTRA 24 PLUS	24	1	MAGIS M 6	6,35	FM-01;FM-02
1	VICTRIX EXTRA 24 PLUS	24	1	MAGIS M 8	8,4	FM-01;FM-02
1	VICTRIX EXTRA 24 PLUS	24	1	MAGIS M 12 - M 12 T	11,7	FM-01;FM-02
1	VICTRIX EXTRA 12 PLUS	12	1	MAGIS M 4	4,2	FM-01;FM-02
1	VICTRIX MAIOR 35 PLUS	32	1	MAGIS M 4	4,2	FM-01;FM-02
1	VICTRIX MAIOR 35 PLUS	32	1	MAGIS M 6	6,35	FM-01;FM-02
1	VICTRIX MAIOR 35 PLUS	32	1	MAGIS M 8	8,4	FM-01;FM-02
1	VICTRIX MAIOR 35 PLUS	32	1	MAGIS M 12 - M 12 T	11,7	FM-01;FM-02
1	VICTRIX MAIOR 35 PLUS	32	1	MAGIS M 14 - M 14 T	14,5	FM-01;FM-02
1	VICTRIX MAIOR 35 PLUS	32	1	MAGIS M 16 - M 16 T	15,9	FM-01;FM-02
1	VICTRIX MAIOR 35	32	1	MAGIS M 4	4,2	FM-01;FM-02
1	VICTRIX MAIOR 35	32	1	MAGIS M 6	6,35	FM-01;FM-02
1	VICTRIX MAIOR 35	32	1	MAGIS M 8	8,4	FM-01;FM-02
1	VICTRIX MAIOR 35	32	1	MAGIS M 12 - M 12 T	11,7	FM-01;FM-02
1	VICTRIX MAIOR 35	32	1	MAGIS M 14 - M 14 T	14,5	FM-01;FM-02
1	VICTRIX MAIOR 35	32	1	MAGIS M 16 - M 16 T	15,9	FM-01;FM-02
1	VICTRIX MAIOR 32	28	1	MAGIS M 4	4,2	FM-01;FM-02
1	VICTRIX MAIOR 32	28	1	MAGIS M 6	6,35	FM-01;FM-02
1	VICTRIX MAIOR 32	28	1	MAGIS M 8	8,4	FM-01;FM-02
1	VICTRIX MAIOR 32	28	1	MAGIS M 12 - M 12 T	11,7	FM-01;FM-02
1	VICTRIX MAIOR 28	24	1	MAGIS M 4	4,2	FM-01;FM-02
1	VICTRIX MAIOR 28	24	1	MAGIS M 6	6,35	FM-01;FM-02
1	VICTRIX MAIOR 28	24	1	MAGIS M 8	8,4	FM-01;FM-02
1	VICTRIX MAIOR 28	24	1	MAGIS M 12 - M 12 T	11,7	FM-01;FM-02
1	VICTRIX SUPERIOR 35 PLUS	32	1	MAGIS M 4	4,2	FM-01;FM-02
1	VICTRIX SUPERIOR 35 PLUS	32	1	MAGIS M 6	6,35	FM-01;FM-02
1	VICTRIX SUPERIOR 35 PLUS	32	1	MAGIS M 8	8,4	FM-01;FM-02
1	VICTRIX SUPERIOR 35 PLUS	32	1	MAGIS M 12 - M 12 T	11,7	FM-01;FM-02
1	VICTRIX SUPERIOR 35 PLUS	32	1	MAGIS M 14 - M 14 T	14,5	FM-01;FM-02
1	VICTRIX SUPERIOR 35 PLUS	32	1	MAGIS M 16 - M 16 T	15,9	FM-01;FM-02
1	VICTRIX SUPERIOR 26	24	1	MAGIS M 4	4,2	FM-01;FM-02
1	VICTRIX SUPERIOR 26	24	1	MAGIS M 6	6,35	FM-01;FM-02
1	VICTRIX SUPERIOR 26	24	1	MAGIS M 8	8,4	FM-01;FM-02
1	VICTRIX SUPERIOR 26	24	1	MAGIS M 12 - M 12 T	11,7	FM-01;FM-02
1	VICTRIX SUPERIOR 35	32	1	MAGIS M 4	4,2	FM-01;FM-02
1	VICTRIX SUPERIOR 35	32	1	MAGIS M 6	6,35	FM-01;FM-02
1	VICTRIX SUPERIOR 35	32	1	MAGIS M 8	8,4	FM-01;FM-02
1	VICTRIX SUPERIOR 35	32	1	MAGIS M 12 - M 12 T	11,7	FM-01;FM-02
1	VICTRIX SUPERIOR 35	32	1	MAGIS M 14 - M 14 T	14,5	FM-01;FM-02
1	VICTRIX SUPERIOR 35	32	1	MAGIS M 16 - M 16 T	15,9	FM-01;FM-02
1	VICTRIX ZEUS 25	20	1	MAGIS M 4	4,2	FM-01;FM-02
1	VICTRIX ZEUS 25	20	1	MAGIS M 6	6,35	FM-01;FM-02

1	VICTRIX ZEUS 25	20	1	MAGIS M 8	8,4	FM-01;FM-02
1	VICTRIX ZEUS 32	28	1	MAGIS M 4	4,2	FM-01;FM-02
1	VICTRIX ZEUS 32	28	1	MAGIS M 6	6,35	FM-01;FM-02
1	VICTRIX ZEUS 32	28	1	MAGIS M 8	8,4	FM-01;FM-02
1	VICTRIX ZEUS 32	28	1	MAGIS M 12 - M 12 T	11,7	FM-01;FM-02
1	VICTRIX ZEUS SUPERIOR 25	20,2	1	MAGIS M 4	4,2	FM-01;FM-02
1	VICTRIX ZEUS SUPERIOR 25	20,2	1	MAGIS M 6	6,35	FM-01;FM-02
1	VICTRIX ZEUS SUPERIOR 25	20,2	1	MAGIS M 8	8,4	FM-01;FM-02
1	VICTRIX ZEUS SUPERIOR 30	28,2	1	MAGIS M 4	4,2	FM-01;FM-02
1	VICTRIX ZEUS SUPERIOR 30	28,2	1	MAGIS M 6	6,35	FM-01;FM-02
1	VICTRIX ZEUS SUPERIOR 30	28,2	1	MAGIS M 8	8,4	FM-01;FM-02
1	VICTRIX ZEUS SUPERIOR 30	28,2	1	MAGIS M 12 - M 12 T	11,7	FM-01;FM-02
1	VICTRIX ZEUS SUPERIOR 35	28,2	1	MAGIS M 4	4,2	FM-01;FM-02
1	VICTRIX ZEUS SUPERIOR 35	28,2	1	MAGIS M 6	6,35	FM-01;FM-02
1	VICTRIX ZEUS SUPERIOR 35	28,2	1	MAGIS M 8	8,4	FM-01;FM-02
1	VICTRIX ZEUS SUPERIOR 35	28,2	1	MAGIS M 12 - M 12 T	11,7	FM-01;FM-02
1	VICTRIX SUPERIOR 32 PLUS ErP	32	1	MAGIS M 4	4,2	FM-01;FM-02
1	VICTRIX SUPERIOR 32 PLUS ErP	32	1	MAGIS M 6	6,35	FM-01;FM-02
1	VICTRIX SUPERIOR 32 PLUS ErP	32	1	MAGIS M 8	8,4	FM-01;FM-02
1	VICTRIX SUPERIOR 32 PLUS ErP	32	1	MAGIS M 12 - M 12 T	11,7	FM-01;FM-02
1	VICTRIX SUPERIOR 32 PLUS ErP	32	1	MAGIS M 14 - M 14 T	14,5	FM-01;FM-02
1	VICTRIX SUPERIOR 32 PLUS ErP	32	1	MAGIS M 16 - M 16 T	15,9	FM-01;FM-02
1	VICTRIX SUPERIOR 32 ErP	32	1	MAGIS M 4	4,2	FM-01;FM-02
1	VICTRIX SUPERIOR 32 ErP	32	1	MAGIS M 6	6,35	FM-01;FM-02
1	VICTRIX SUPERIOR 32 ErP	32	1	MAGIS M 8	8,4	FM-01;FM-02
1	VICTRIX SUPERIOR 32 ErP	32	1	MAGIS M 12 - M 12 T	11,7	FM-01;FM-02
1	VICTRIX SUPERIOR 32 ErP	32	1	MAGIS M 14 - M 14 T	14,5	FM-01;FM-02
1	VICTRIX SUPERIOR 32 ErP	32	1	MAGIS M 16 - M 16 T	15,9	FM-01;FM-02
1	VICTRIX TERA 24 PLUS	24,1	1	MAGIS M 4	4,2	FM-01;FM-02
1	VICTRIX TERA 24 PLUS	24,1	1	MAGIS M 6	6,35	FM-01;FM-02
1	VICTRIX TERA 24 PLUS	24,1	1	MAGIS M 8	8,4	FM-01;FM-02
1	VICTRIX TERA 24 PLUS	24,1	1	MAGIS M 12 - M 12 T	11,7	FM-01;FM-02
1	VICTRIX TERA 24	24,1	1	MAGIS M 4	4,2	FM-01;FM-02
1	VICTRIX TERA 24	24,1	1	MAGIS M 6	6,35	FM-01;FM-02
1	VICTRIX TERA 24	24,1	1	MAGIS M 8	8,4	FM-01;FM-02
1	VICTRIX TERA 24	24,1	1	MAGIS M 12 - M 12 T	11,7	FM-01;FM-02
1	VICTRIX TERA 28	28	1	MAGIS M 4	4,2	FM-01;FM-02
1	VICTRIX TERA 28	28	1	MAGIS M 6	6,35	FM-01;FM-02
1	VICTRIX TERA 28	28	1	MAGIS M 8	8,4	FM-01;FM-02
1	VICTRIX TERA 28	28	1	MAGIS M 12 - M 12 T	11,7	FM-01;FM-02
1	VICTRIX TERA VIP	24,1	1	MAGIS M 4	4,2	FM-01;FM-02
1	VICTRIX TERA VIP	24,1	1	MAGIS M 6	6,35	FM-01;FM-02
1	VICTRIX TERA VIP	24,1	1	MAGIS M 8	8,4	FM-01;FM-02
1	VICTRIX TERA VIP	24,1	1	MAGIS M 12 - M 12 T	11,7	FM-01;FM-02
1	VICTRIX 32 TT ErP	30	1	MAGIS M 4	4,2	FM-01;FM-02
1	VICTRIX 32 TT ErP	30	1	MAGIS M 6	6,35	FM-01;FM-02
1	VICTRIX 32 TT ErP	30	1	MAGIS M 8	8,4	FM-01;FM-02

1	VICTRIX 32 TT ErP	30	1	MAGIS M 12 - M 12 T	11,7	FM-01;FM-02
1	VICTRIX 32 TT ErP	30	1	MAGIS M 14 - M 14 T	14,5	FM-01;FM-02
1	VICTRIX 12 kW TT PLUS	12	1	MAGIS M 4	4,2	FM-01;FM-02
1	VICTRIX 35 kW TT	32	1	MAGIS M 4	4,2	FM-01;FM-02
1	VICTRIX 35 kW TT	32	1	MAGIS M 6	6,35	FM-01;FM-02
1	VICTRIX 35 kW TT	32	1	MAGIS M 8	8,4	FM-01;FM-02
1	VICTRIX 35 kW TT	32	1	MAGIS M 12 - M 12 T	11,7	FM-01;FM-02
1	VICTRIX 35 kW TT	32	1	MAGIS M 14 - M 14 T	14,5	FM-01;FM-02
1	VICTRIX 35 kW TT	32	1	MAGIS M 16 - M 16 T	15,9	FM-01;FM-02
1	VICTRIX 32 kW TT PLUS	32	1	MAGIS M 4	4,2	FM-01;FM-02
1	VICTRIX 32 kW TT PLUS	32	1	MAGIS M 6	6,35	FM-01;FM-02
1	VICTRIX 32 kW TT PLUS	32	1	MAGIS M 8	8,4	FM-01;FM-02
1	VICTRIX 32 kW TT PLUS	32	1	MAGIS M 12 - M 12 T	11,7	FM-01;FM-02
1	VICTRIX 32 kW TT PLUS	32	1	MAGIS M 14 - M 14 T	14,5	FM-01;FM-02
1	VICTRIX 32 kW TT PLUS	32	1	MAGIS M 16 - M 16 T	15,9	FM-01;FM-02
1	VICTRIX MAIOR 35 TT PLUS	34,2	1	MAGIS M 4	4,2	FM-01;FM-02
1	VICTRIX MAIOR 35 TT PLUS	34,2	1	MAGIS M 6	6,35	FM-01;FM-02
1	VICTRIX MAIOR 35 TT PLUS	34,2	1	MAGIS M 8	8,4	FM-01;FM-02
1	VICTRIX MAIOR 35 TT PLUS	34,2	1	MAGIS M 12 - M 12 T	11,7	FM-01;FM-02
1	VICTRIX MAIOR 35 TT PLUS	34,2	1	MAGIS M 14 - M 14 T	14,5	FM-01;FM-02
1	VICTRIX MAIOR 35 TT PLUS	34,2	1	MAGIS M 16 - M 16 T	15,9	FM-01;FM-02
1	VICTRIX MAIOR 35 TT	34,2	1	MAGIS M 6	6,35	FM-01;FM-02
1	VICTRIX MAIOR 35 TT	34,2	1	MAGIS M 8	8,4	FM-01;FM-02
1	VICTRIX MAIOR 35 TT	34,2	1	MAGIS M 12 - M 12 T	11,7	FM-01;FM-02
1	VICTRIX MAIOR 35 TT	34,2	1	MAGIS M 14 - M 14 T	14,5	FM-01;FM-02
1	VICTRIX MAIOR 35 TT	34,2	1	MAGIS M 16 - M 16 T	15,9	FM-01;FM-02
1	HERCULES MINI CONDEN-SING 32 ErP	32	1	MAGIS M 4	4,2	FM-57;FM-58
1	HERCULES MINI CONDEN-SING 32 ErP	32	1	MAGIS M 6	6,35	FM-57;FM-58
1	HERCULES MINI CONDEN-SING 32 ErP	32	1	MAGIS M 8	8,4	FM-57;FM-58
1	HERCULES MINI CONDEN-SING 32 ErP	32	1	MAGIS M 12 - M 12 T	11,7	FM-57;FM-58
1	HERCULES MINI CONDEN-SING 32 ErP	32	1	MAGIS M 14 - M 14 T	14,5	FM-57;FM-58
1	HERCULES MINI CONDEN-SING 32 ErP	32	1	MAGIS M 16 - M 16 T	15,9	FM-57;FM-58
1	HERCULES CONDENSING 32	32	1	MAGIS M 12 - M 12 T	11,7	FM-63
1	HERCULES 25 SOLAR	20,2	1	MAGIS M 4	4,2	FM-63
1	HERCULES 25 SOLAR	20,2	1	MAGIS M 6	6,35	FM-63
1	HERCULES 25 SOLAR	20,2	1	MAGIS M 8	8,4	FM-63
1	HERCULES 25	20,2	1	MAGIS M 4	4,2	FM-63
1	HERCULES 25	20,2	1	MAGIS M 6	6,35	FM-63
1	HERCULES 25	20,2	1	MAGIS M 8	8,4	FM-63
1	HERCULES 35	28,2	1	MAGIS M 6	6,35	FM-63
1	HERCULES 35	28,2	1	MAGIS M 8	8,4	FM-63
1	HERCULES 35	28,2	1	MAGIS M 12 - M 12 T	11,7	FM-63
1	HERCULES MINI 35	28,2	1	MAGIS M 6	6,35	FM-57;FM-58
1	HERCULES MINI 35	28,2	1	MAGIS M 8	8,4	FM-57;FM-58

1	HERCULES MINI 35	28,2	1	MAGIS M 12 - M 12 T	11,7	FM-57;FM-58
1	VICTRIX PRO 35 ErP	34	1	MAGIS M 8	8,4	FM-11;FM-12
1	VICTRIX PRO 35 ErP	34	1	MAGIS M 12 - M 12 T	11,7	FM-11;FM-12
1	VICTRIX PRO 35 ErP	34	1	MAGIS M 14 - M 14 T	14,5	FM-11;FM-12
1	VICTRIX PRO 35 ErP	34	1	MAGIS M 16 - M 16 T	15,9	FM-11;FM-12
1	VICTRIX PRO 55 ErP	49,9	1	MAGIS M 12 - M 12 T	11,7	FM-11;FM-12
1	VICTRIX PRO 55 ErP	49,9	1	MAGIS M 14 - M 14 T	14,5	FM-11;FM-12
1	VICTRIX PRO 55 ErP	49,9	1	MAGIS M 16 - M 16 T	15,9	FM-11;FM-12
1	VICTRIX PRO 55 ErP	49,9	1	MAGIS M 18 T	18	FM-11;FM-12
1	VICTRIX PRO 55 ErP	49,9	1	MAGIS M 22 T	22	FM-11;FM-12
1	VICTRIX PRO 80 ErP	73	1	MAGIS M 12 - M 12 T	11,7	FM-11;FM-12
1	VICTRIX PRO 80 ErP	73	1	MAGIS M 14 - M 14 T	14,5	FM-11;FM-12
1	VICTRIX PRO 80 ErP	73	1	MAGIS M 16 - M 16 T	15,9	FM-11;FM-12
1	VICTRIX PRO 80 ErP	73	1	MAGIS M 18 T	18	FM-11;FM-12
1	VICTRIX PRO 80 ErP	73	1	MAGIS M 22 T	22	FM-11;FM-12
1	VICTRIX PRO 80 ErP	73	1	MAGIS M 26 T	26	FM-11;FM-12
1	VICTRIX PRO 80 ErP	73	1	MAGIS M 30 T	30,1	FM-11;FM-12
1	VICTRIX PRO 100 ErP	90	1	MAGIS M 22 T	22	FM-11;FM-12
1	VICTRIX PRO 100 ErP	90	1	MAGIS M 26 T	26	FM-11;FM-12
1	VICTRIX PRO 100 ErP	90	1	MAGIS M 30 T	30,1	FM-11;FM-12
1	VICTRIX PRO 120 ErP	111	1	MAGIS M 22 T	22	FM-11;FM-12
1	VICTRIX PRO 120 ErP	111	1	MAGIS M 26 T	26	FM-11;FM-12
1	VICTRIX PRO 120 ErP	111	1	MAGIS M 30 T	30,1	FM-11;FM-12
1	VICTRIX PRO 80 ErP	73	2	MAGIS M 18 T	36	FM-13;FM-14
1	VICTRIX PRO 100 ErP	90	2	MAGIS M 16 - M 16 T	31,8	FM-13;FM-14
1	VICTRIX PRO 100 ErP	90	2	MAGIS M 18 T	36	FM-13;FM-14
1	VICTRIX PRO 120 ErP	111	2	MAGIS M 16 - M 16 T	31,8	FM-13;FM-14
1	VICTRIX PRO 120 ErP	111	2	MAGIS M 18 T	36	FM-13;FM-14
1	VICTRIX PRO 120 ErP	111	2	MAGIS M 22 T	44	FM-13;FM-14
1	VICTRIX PRO 120 ErP	111	2	MAGIS M 26 T	52	FM-13;FM-14
2	VICTRIX PRO 35 ErP	68	1	MAGIS M 18 T	18	FM-15;FM-16.ES;FM-16.RC
2	VICTRIX PRO 35 ErP	68	1	MAGIS M 22 T	22	FM-15;FM-16.ES;FM-16.RC
2	VICTRIX PRO 35 ErP	68	1	MAGIS M 26 T	26	FM-15;FM-16.ES;FM-16.RC
2	VICTRIX PRO 35 ErP	68	1	MAGIS M 30 T	30,1	FM-15;FM-16.ES;FM-16.RC
2	VICTRIX PRO 55 ErP	99,8	1	MAGIS M 22 T	22	FM-15;FM-16.ES;FM-16.RC
2	VICTRIX PRO 55 ErP	99,8	1	MAGIS M 26 T	26	FM-15;FM-16.ES;FM-16.RC
2	VICTRIX PRO 55 ErP	99,8	1	MAGIS M 30 T	30,1	FM-15;FM-16.ES;FM-16.RC
2	VICTRIX PRO 80 ErP	146	1	MAGIS M 26 T	26	FM-15;FM-16.ES;FM-16.RC
2	VICTRIX PRO 80 ErP	146	1	MAGIS M 30 T	30,1	FM-15;FM-16.ES;FM-16.RC
2	VICTRIX PRO 35 ErP	68	2	MAGIS M 16 - M 16 T	31,8	FM-17;FM-18.ES;FM-18.RC
2	VICTRIX PRO 55 ErP	99,8	2	MAGIS M 16 - M 16 T	31,8	FM-17;FM-18.ES;FM-18.RC
2	VICTRIX PRO 55 ErP	99,8	2	MAGIS M 18 T	36	FM-17;FM-18.ES;FM-18.RC
2	VICTRIX PRO 55 ErP	99,8	2	MAGIS M 22 T	44	FM-17;FM-18.ES;FM-18.RC
2	VICTRIX PRO 80 ErP	146	2	MAGIS M 26 T	52	FM-17;FM-18.ES;FM-18.RC
2	VICTRIX PRO 80 ErP	146	2	MAGIS M 30 T	60,2	FM-17;FM-18.ES;FM-18.RC
2	VICTRIX PRO 100 ErP	180	2	MAGIS M 30 T	60,2	FM-17;FM-18.ES;FM-18.RC
2	VICTRIX PRO 120 ErP	222	2	MAGIS M 16 - M 16 T	31,8	FM-17;FM-18.ES;FM-18.RC
2	VICTRIX PRO 120 ErP	222	2	MAGIS M 22 T	44	FM-17;FM-18.ES;FM-18.RC
2	VICTRIX PRO 120 ErP	222	2	MAGIS M 26 T	52	FM-17;FM-18.ES;FM-18.RC
2	VICTRIX PRO 120 ErP	222	2	MAGIS M 30 T	60,2	FM-17;FM-18.ES;FM-18.RC

2	VICTRIX PRO 100 ErP	180	3	MAGIS M 26 T	78	FM-17;FM-18.ES;FM-18.RC
2	VICTRIX PRO 120 ErP	222	3	MAGIS M 30 T	90,3	FM-17;FM-18.ES;FM-18.RC
2	VICTRIX PRO 120 ErP	222	3	MAGIS M 26 T	78	FM-17;FM-18.ES;FM-18.RC
2	VICTRIX PRO 80 ErP	146	4	MAGIS M 14 - M 14 T	58	FM-17;FM-18.ES;FM-18.RC
3	VICTRIX PRO 80 ErP	219	3	MAGIS M 30 T	90,3	FM-17;FM-18.ES;FM-18.RC
3	VICTRIX PRO 100 ErP	270	4	MAGIS M 30 T	120,4	FM-17;FM-18.ES;FM-18.RC
3	VICTRIX PRO 120 ErP	333	4	MAGIS M 30 T	120,4	FM-17;FM-18.ES;FM-18.RC
1	VICTRIX PRO 35 V2	33,9	1	MAGIS M 8	8,4	FM-03;FM-04-A;FM-04-B
2	VICTRIX PRO 35 V2	67,8	1	MAGIS M 8	8,4	FM-07;FM-08_ES-A;FM-08_ES-B;FM-08_RC-A;FM-08_RC-B
1	VICTRIX PRO 35 V2	33,9	1	MAGIS M 12 - M 12 T	11,7	FM-03;FM-04-A;FM-04-B
2	VICTRIX PRO 35 V2	67,8	1	MAGIS M 12 - M 12 T	11,7	FM-07;FM-08_ES-A;FM-08_ES-B;FM-08_RC-A;FM-08_RC-B
2	VICTRIX PRO 35 V2	67,8	2	MAGIS M 12 - M 12 T	23,4	FM-09;FM-10_ES-A;FM-10_ES-B;FM-10_RC-A;FM-10_RC-B
3	VICTRIX PRO 35 V2	101,7	1	MAGIS M 12 - M 12 T	11,7	FM-07;FM-08_ES-A;FM-08_ES-B;FM-08_RC-A;FM-08_RC-B
3	VICTRIX PRO 35 V2	101,7	2	MAGIS M 12 - M 12 T	23,4	FM-09;FM-10_ES-A;FM-10_ES-B;FM-10_RC-A;FM-10_RC-B
3	VICTRIX PRO 35 V2	101,7	3	MAGIS M 12 - M 12 T	35,1	FM-09;FM-10_ES-A;FM-10_ES-B;FM-10_RC-A;FM-10_RC-B
4	VICTRIX PRO 35 V2	135,6	2	MAGIS M 12 - M 12 T	23,4	FM-09;FM-10_ES-A;FM-10_ES-B;FM-10_RC-A;FM-10_RC-B
4	VICTRIX PRO 35 V2	135,6	3	MAGIS M 12 - M 12 T	35,1	FM-09;FM-10_ES-A;FM-10_ES-B;FM-10_RC-A;FM-10_RC-B
5	VICTRIX PRO 35 V2	169,5	2	MAGIS M 12 - M 12 T	23,4	FM-09;FM-10_ES-A;FM-10_ES-B;FM-10_RC-A;FM-10_RC-B
5	VICTRIX PRO 35 V2	169,5	3	MAGIS M 12 - M 12 T	35,1	FM-09;FM-10_ES-A;FM-10_ES-B;FM-10_RC-A;FM-10_RC-B
1	VICTRIX PRO 35 V2	33,9	1	MAGIS M 14 - M 14 T	14,5	FM-03;FM-04-A;FM-04-B
2	VICTRIX PRO 35 V2	67,8	1	MAGIS M 14 - M 14 T	14,5	FM-07;FM-08_ES-A;FM-08_ES-B;FM-08_RC-A;FM-08_RC-B
2	VICTRIX PRO 35 V2	67,8	2	MAGIS M 14 - M 14 T	29	FM-09;FM-10_ES-A;FM-10_ES-B;FM-10_RC-A;FM-10_RC-B
3	VICTRIX PRO 35 V2	101,7	1	MAGIS M 14 - M 14 T	14,5	FM-07;FM-08_ES-A;FM-08_ES-B;FM-08_RC-A;FM-08_RC-B
3	VICTRIX PRO 35 V2	101,7	2	MAGIS M 14 - M 14 T	29	FM-09;FM-10_ES-A;FM-10_ES-B;FM-10_RC-A;FM-10_RC-B
3	VICTRIX PRO 35 V2	101,7	3	MAGIS M 14 - M 14 T	43,5	FM-09;FM-10_ES-A;FM-10_ES-B;FM-10_RC-A;FM-10_RC-B
4	VICTRIX PRO 35 V2	135,6	1	MAGIS M 14 - M 14 T	14,5	FM-07;FM-08_ES-A;FM-08_ES-B;FM-08_RC-A;FM-08_RC-B
4	VICTRIX PRO 35 V2	135,6	2	MAGIS M 14 - M 14 T	29	FM-09;FM-10_ES-A;FM-10_ES-B;FM-10_RC-A;FM-10_RC-B

4	VICTRIX PRO 35 V2	135,6	3	MAGIS M 14 - M 14 T	43,5	FM-09;FM-10_ES-A;FM-10_ES-B;FM-10_RC-A;FM-10_RC-B
5	VICTRIX PRO 35 V2	169,5	2	MAGIS M 14 - M 14 T	29	FM-09;FM-10_ES-A;FM-10_ES-B;FM-10_RC-A;FM-10_RC-B
5	VICTRIX PRO 35 V2	169,5	3	MAGIS M 14 - M 14 T	43,5	FM-09;FM-10_ES-A;FM-10_ES-B;FM-10_RC-A;FM-10_RC-B
1	VICTRIX PRO 35 V2	33,9	1	MAGIS M 16 - M 16 T	15,9	FM-03;FM-04-A;FM-04-B
2	VICTRIX PRO 35 V2	67,8	1	MAGIS M 16 - M 16 T	15,9	FM-07;FM-08_ES-A;FM-08_ES-B;FM-08_RC-A;FM-08_RC-B
2	VICTRIX PRO 35 V2	67,8	2	MAGIS M 16 - M 16 T	31,8	FM-09;FM-10_ES-A;FM-10_ES-B;FM-10_RC-A;FM-10_RC-B
3	VICTRIX PRO 35 V2	101,7	1	MAGIS M 16 - M 16 T	15,9	FM-07;FM-08_ES-A;FM-08_ES-B;FM-08_RC-A;FM-08_RC-B
3	VICTRIX PRO 35 V2	101,7	2	MAGIS M 16 - M 16 T	31,8	FM-09;FM-10_ES-A;FM-10_ES-B;FM-10_RC-A;FM-10_RC-B
3	VICTRIX PRO 35 V2	101,7	3	MAGIS M 16 - M 16 T	47,7	FM-09;FM-10_ES-A;FM-10_ES-B;FM-10_RC-A;FM-10_RC-B
4	VICTRIX PRO 35 V2	135,6	1	MAGIS M 16 - M 16 T	15,9	FM-07;FM-08_ES-A;FM-08_ES-B;FM-08_RC-A;FM-08_RC-B
4	VICTRIX PRO 35 V2	135,6	2	MAGIS M 16 - M 16 T	31,8	FM-09;FM-10_ES-A;FM-10_ES-B;FM-10_RC-A;FM-10_RC-B
4	VICTRIX PRO 35 V2	135,6	3	MAGIS M 16 - M 16 T	47,7	FM-09;FM-10_ES-A;FM-10_ES-B;FM-10_RC-A;FM-10_RC-B
5	VICTRIX PRO 35 V2	169,5	2	MAGIS M 16 - M 16 T	31,8	FM-09;FM-10_ES-A;FM-10_ES-B;FM-10_RC-A;FM-10_RC-B
5	VICTRIX PRO 35 V2	169,5	3	MAGIS M 16 - M 16 T	47,7	FM-09;FM-10_ES-A;FM-10_ES-B;FM-10_RC-A;FM-10_RC-B
2	VICTRIX PRO 35 V2	67,8	1	MAGIS M 18 T	18	FM-07;FM-08_ES-A;FM-08_ES-B;FM-08_RC-A;FM-08_RC-B
3	VICTRIX PRO 35 V2	101,7	1	MAGIS M 18 T	18	FM-07;FM-08_ES-A;FM-08_ES-B;FM-08_RC-A;FM-08_RC-B
3	VICTRIX PRO 35 V2	101,7	2	MAGIS M 18 T	36	FM-09;FM-10_ES-A;FM-10_ES-B;FM-10_RC-A;FM-10_RC-B
4	VICTRIX PRO 35 V2	135,6	1	MAGIS M 18 T	18	FM-07;FM-08_ES-A;FM-08_ES-B;FM-08_RC-A;FM-08_RC-B
4	VICTRIX PRO 35 V2	135,6	2	MAGIS M 18 T	36	FM-09;FM-10_ES-A;FM-10_ES-B;FM-10_RC-A;FM-10_RC-B
4	VICTRIX PRO 35 V2	135,6	3	MAGIS M 18 T	54	FM-09;FM-10_ES-A;FM-10_ES-B;FM-10_RC-A;FM-10_RC-B
5	VICTRIX PRO 35 V2	169,5	1	MAGIS M 18 T	18	FM-07;FM-08_ES-A;FM-08_ES-B;FM-08_RC-A;FM-08_RC-B

5	VICTRIX PRO 35 V2	169,5	2	MAGIS M 18 T	36	FM-09;FM-10_ES-A;FM-10_ES-B;FM-10_RC-A;FM-10_RC-B
5	VICTRIX PRO 35 V2	169,5	3	MAGIS M 18 T	54	FM-09;FM-10_ES-A;FM-10_ES-B;FM-10_RC-A;FM-10_RC-B
5	VICTRIX PRO 35 V2	169,5	4	MAGIS M 18 T	72	FM-09;FM-10_ES-A;FM-10_ES-B;FM-10_RC-A;FM-10_RC-B
2	VICTRIX PRO 35 V2	67,8	1	MAGIS M 22 T	22	FM-07;FM-08_ES-A;FM-08_ES-B;FM-08_RC-A;FM-08_RC-B
3	VICTRIX PRO 35 V2	101,7	1	MAGIS M 22 T	22	FM-07;FM-08_ES-A;FM-08_ES-B;FM-08_RC-A;FM-08_RC-B
3	VICTRIX PRO 35 V2	101,7	2	MAGIS M 22 T	44	FM-09;FM-10_ES-A;FM-10_ES-B;FM-10_RC-A;FM-10_RC-B
4	VICTRIX PRO 35 V2	135,6	1	MAGIS M 22 T	22	FM-07;FM-08_ES-A;FM-08_ES-B;FM-08_RC-A;FM-08_RC-B
4	VICTRIX PRO 35 V2	135,6	2	MAGIS M 22 T	44	FM-09;FM-10_ES-A;FM-10_ES-B;FM-10_RC-A;FM-10_RC-B
4	VICTRIX PRO 35 V2	135,6	3	MAGIS M 22 T	66	FM-09;FM-10_ES-A;FM-10_ES-B;FM-10_RC-A;FM-10_RC-B
5	VICTRIX PRO 35 V2	169,5	1	MAGIS M 22 T	22	FM-07;FM-08_ES-A;FM-08_ES-B;FM-08_RC-A;FM-08_RC-B
5	VICTRIX PRO 35 V2	169,5	2	MAGIS M 22 T	44	FM-09;FM-10_ES-A;FM-10_ES-B;FM-10_RC-A;FM-10_RC-B
5	VICTRIX PRO 35 V2	169,5	3	MAGIS M 22 T	66	FM-09;FM-10_ES-A;FM-10_ES-B;FM-10_RC-A;FM-10_RC-B
2	VICTRIX PRO 35 V2	67,8	1	MAGIS M 26 T	26	FM-07;FM-08_ES-A;FM-08_ES-B;FM-08_RC-A;FM-08_RC-B
3	VICTRIX PRO 35 V2	101,7	1	MAGIS M 26 T	26	FM-07;FM-08_ES-A;FM-08_ES-B;FM-08_RC-A;FM-08_RC-B
4	VICTRIX PRO 35 V2	135,6	1	MAGIS M 26 T	26	FM-07;FM-08_ES-A;FM-08_ES-B;FM-08_RC-A;FM-08_RC-B
4	VICTRIX PRO 35 V2	135,6	2	MAGIS M 26 T	52	FM-09;FM-10_ES-A;FM-10_ES-B;FM-10_RC-A;FM-10_RC-B
5	VICTRIX PRO 35 V2	169,5	1	MAGIS M 26 T	26	FM-07;FM-08_ES-A;FM-08_ES-B;FM-08_RC-A;FM-08_RC-B
5	VICTRIX PRO 35 V2	169,5	2	MAGIS M 26 T	52	FM-09;FM-10_ES-A;FM-10_ES-B;FM-10_RC-A;FM-10_RC-B
5	VICTRIX PRO 35 V2	169,5	3	MAGIS M 26 T	78	FM-09;FM-10_ES-A;FM-10_ES-B;FM-10_RC-A;FM-10_RC-B
2	VICTRIX PRO 35 V2	67,8	1	MAGIS M 30 T	30,1	FM-07;FM-08_ES-A;FM-08_ES-B;FM-08_RC-A;FM-08_RC-B
3	VICTRIX PRO 35 V2	101,7	1	MAGIS M 30 T	30,1	FM-07;FM-08_ES-A;FM-08_ES-B;FM-08_RC-A;FM-08_RC-B

4	VICTRIX PRO 35 V2	135,6	1	MAGIS M 30 T	30,1	FM-07;FM-08_ES-A;FM-08_ES-B;FM-08_RC-A;FM-08_RC-B
4	VICTRIX PRO 35 V2	135,6	2	MAGIS M 30 T	60,2	FM-09;FM-10_ES-A;FM-10_ES-B;FM-10_RC-A;FM-10_RC-B
5	VICTRIX PRO 35 V2	169,5	1	MAGIS M 30 T	30,1	FM-07;FM-08_ES-A;FM-08_ES-B;FM-08_RC-A;FM-08_RC-B
5	VICTRIX PRO 35 V2	169,5	2	MAGIS M 30 T	60,2	FM-09;FM-10_ES-A;FM-10_ES-B;FM-10_RC-A;FM-10_RC-B
1	VICTRIX PRO 55 V2	49,8	1	MAGIS M 8	8,4	FM-03;FM-04-A;FM-04-B
1	VICTRIX PRO 55 V2	49,8	1	MAGIS M 12 - M 12 T	11,7	FM-03;FM-04-A;FM-04-B
1	VICTRIX PRO 55 V2	49,8	2	MAGIS M 12 - M 12 T	23,4	FM-05;FM-06-A;FM-06-B
2	VICTRIX PRO 55 V2	99,6	1	MAGIS M 12 - M 12 T	11,7	FM-07;FM-08_ES-A;FM-08_ES-B;FM-08_RC-A;FM-08_RC-B
2	VICTRIX PRO 55 V2	99,6	2	MAGIS M 12 - M 12 T	23,4	FM-09;FM-10_ES-A;FM-10_ES-B;FM-10_RC-A;FM-10_RC-B
2	VICTRIX PRO 55 V2	99,6	3	MAGIS M 12 - M 12 T	35,1	FM-09;FM-10_ES-A;FM-10_ES-B;FM-10_RC-A;FM-10_RC-B
3	VICTRIX PRO 55 V2	149,4	2	MAGIS M 12 - M 12 T	23,4	FM-09;FM-10_ES-A;FM-10_ES-B;FM-10_RC-A;FM-10_RC-B
3	VICTRIX PRO 55 V2	149,4	3	MAGIS M 12 - M 12 T	35,1	FM-09;FM-10_ES-A;FM-10_ES-B;FM-10_RC-A;FM-10_RC-B
4	VICTRIX PRO 55 V2	199,2	2	MAGIS M 12 - M 12 T	23,4	FM-09;FM-10_ES-A;FM-10_ES-B;FM-10_RC-A;FM-10_RC-B
4	VICTRIX PRO 55 V2	199,2	3	MAGIS M 12 - M 12 T	35,1	FM-09;FM-10_ES-A;FM-10_ES-B;FM-10_RC-A;FM-10_RC-B
5	VICTRIX PRO 55 V2	249	3	MAGIS M 12 - M 12 T	35,1	FM-09;FM-10_ES-A;FM-10_ES-B;FM-10_RC-A;FM-10_RC-B
1	VICTRIX PRO 55 V2	49,8	1	MAGIS M 14 - M 14 T	14,5	FM-03;FM-04-A;FM-04-B
2	VICTRIX PRO 55 V2	99,6	1	MAGIS M 14 - M 14 T	14,5	FM-07;FM-08_ES-A;FM-08_ES-B;FM-08_RC-A;FM-08_RC-B
2	VICTRIX PRO 55 V2	99,6	2	MAGIS M 14 - M 14 T	29	FM-09;FM-10_ES-A;FM-10_ES-B;FM-10_RC-A;FM-10_RC-B
2	VICTRIX PRO 55 V2	99,6	3	MAGIS M 14 - M 14 T	43,5	FM-09;FM-10_ES-A;FM-10_ES-B;FM-10_RC-A;FM-10_RC-B
3	VICTRIX PRO 55 V2	149,4	2	MAGIS M 14 - M 14 T	29	FM-09;FM-10_ES-A;FM-10_ES-B;FM-10_RC-A;FM-10_RC-B
3	VICTRIX PRO 55 V2	149,4	3	MAGIS M 14 - M 14 T	43,5	FM-09;FM-10_ES-A;FM-10_ES-B;FM-10_RC-A;FM-10_RC-B
4	VICTRIX PRO 55 V2	199,2	2	MAGIS M 14 - M 14 T	29	FM-09;FM-10_ES-A;FM-10_ES-B;FM-10_RC-A;FM-10_RC-B
4	VICTRIX PRO 55 V2	199,2	3	MAGIS M 14 - M 14 T	43,5	FM-09;FM-10_ES-A;FM-10_ES-B;FM-10_RC-A;FM-10_RC-B

5	VICTRIX PRO 55 V2	249	2	MAGIS M 14 - M 14 T	29	FM-09;FM-10_ES-A;FM-10_ES-B;FM-10_RC-A;FM-10_RC-B
5	VICTRIX PRO 55 V2	249	3	MAGIS M 14 - M 14 T	43,5	FM-09;FM-10_ES-A;FM-10_ES-B;FM-10_RC-A;FM-10_RC-B
1	VICTRIX PRO 55 V2	49,8	1	MAGIS M 16 - M 16 T	15,9	FM-03;FM-04-A;FM-04-B
2	VICTRIX PRO 55 V2	99,6	1	MAGIS M 16 - M 16 T	15,9	FM-07;FM-08_ES-A;FM-08_ES-B;FM-08_RC-A;FM-08_RC-B
2	VICTRIX PRO 55 V2	99,6	2	MAGIS M 16 - M 16 T	31,8	FM-09;FM-10_ES-A;FM-10_ES-B;FM-10_RC-A;FM-10_RC-B
2	VICTRIX PRO 55 V2	99,6	3	MAGIS M 16 - M 16 T	47,7	FM-09;FM-10_ES-A;FM-10_ES-B;FM-10_RC-A;FM-10_RC-B
3	VICTRIX PRO 55 V2	149,4	1	MAGIS M 16 - M 16 T	15,9	FM-07;FM-08_ES-A;FM-08_ES-B;FM-08_RC-A;FM-08_RC-B
3	VICTRIX PRO 55 V2	149,4	2	MAGIS M 16 - M 16 T	31,8	FM-09;FM-10_ES-A;FM-10_ES-B;FM-10_RC-A;FM-10_RC-B
3	VICTRIX PRO 55 V2	149,4	3	MAGIS M 16 - M 16 T	47,7	FM-09;FM-10_ES-A;FM-10_ES-B;FM-10_RC-A;FM-10_RC-B
4	VICTRIX PRO 55 V2	199,2	2	MAGIS M 16 - M 16 T	31,8	FM-09;FM-10_ES-A;FM-10_ES-B;FM-10_RC-A;FM-10_RC-B
4	VICTRIX PRO 55 V2	199,2	3	MAGIS M 16 - M 16 T	47,7	FM-09;FM-10_ES-A;FM-10_ES-B;FM-10_RC-A;FM-10_RC-B
5	VICTRIX PRO 55 V2	249	2	MAGIS M 16 - M 16 T	31,8	FM-09;FM-10_ES-A;FM-10_ES-B;FM-10_RC-A;FM-10_RC-B
5	VICTRIX PRO 55 V2	249	3	MAGIS M 16 - M 16 T	47,7	FM-09;FM-10_ES-A;FM-10_ES-B;FM-10_RC-A;FM-10_RC-B
1	VICTRIX PRO 55 V2	49,8	1	MAGIS M 18 T	18	FM-03;FM-04-A;FM-04-B
2	VICTRIX PRO 55 V2	99,6	1	MAGIS M 18 T	18	FM-07;FM-08_ES-A;FM-08_ES-B;FM-08_RC-A;FM-08_RC-B
2	VICTRIX PRO 55 V2	99,6	2	MAGIS M 18 T	36	FM-09;FM-10_ES-A;FM-10_ES-B;FM-10_RC-A;FM-10_RC-B
3	VICTRIX PRO 55 V2	149,4	1	MAGIS M 18 T	18	FM-07;FM-08_ES-A;FM-08_ES-B;FM-08_RC-A;FM-08_RC-B
3	VICTRIX PRO 55 V2	149,4	2	MAGIS M 18 T	36	FM-09;FM-10_ES-A;FM-10_ES-B;FM-10_RC-A;FM-10_RC-B
3	VICTRIX PRO 55 V2	149,4	3	MAGIS M 18 T	54	FM-09;FM-10_ES-A;FM-10_ES-B;FM-10_RC-A;FM-10_RC-B
3	VICTRIX PRO 55 V2	149,4	4	MAGIS M 18 T	72	FM-09;FM-10_ES-A;FM-10_ES-B;FM-10_RC-A;FM-10_RC-B
4	VICTRIX PRO 55 V2	199,2	2	MAGIS M 18 T	36	FM-09;FM-10_ES-A;FM-10_ES-B;FM-10_RC-A;FM-10_RC-B
4	VICTRIX PRO 55 V2	199,2	3	MAGIS M 18 T	54	FM-09;FM-10_ES-A;FM-10_ES-B;FM-10_RC-A;FM-10_RC-B

4	VICTRIX PRO 55 V2	199,2	4	MAGIS M 18 T	72	FM-09;FM-10_ES-A;FM-10_ES-B;FM-10_RC-A;FM-10_RC-B
5	VICTRIX PRO 55 V2	249	2	MAGIS M 18 T	36	FM-09;FM-10_ES-A;FM-10_ES-B;FM-10_RC-A;FM-10_RC-B
5	VICTRIX PRO 55 V2	249	3	MAGIS M 18 T	54	FM-09;FM-10_ES-A;FM-10_ES-B;FM-10_RC-A;FM-10_RC-B
5	VICTRIX PRO 55 V2	249	4	MAGIS M 18 T	72	FM-09;FM-10_ES-A;FM-10_ES-B;FM-10_RC-A;FM-10_RC-B
1	VICTRIX PRO 55 V2	49,8	1	MAGIS M 22 T	22	FM-03;FM-04-A;FM-04-B
2	VICTRIX PRO 55 V2	99,6	1	MAGIS M 22 T	22	FM-07;FM-08_ES-A;FM-08_ES-B;FM-08_RC-A;FM-08_RC-B
2	VICTRIX PRO 55 V2	99,6	2	MAGIS M 22 T	44	FM-09;FM-10_ES-A;FM-10_ES-B;FM-10_RC-A;FM-10_RC-B
3	VICTRIX PRO 55 V2	149,4	1	MAGIS M 22 T	22	FM-07;FM-08_ES-A;FM-08_ES-B;FM-08_RC-A;FM-08_RC-B
3	VICTRIX PRO 55 V2	149,4	2	MAGIS M 22 T	44	FM-09;FM-10_ES-A;FM-10_ES-B;FM-10_RC-A;FM-10_RC-B
3	VICTRIX PRO 55 V2	149,4	3	MAGIS M 22 T	66	FM-09;FM-10_ES-A;FM-10_ES-B;FM-10_RC-A;FM-10_RC-B
4	VICTRIX PRO 55 V2	199,2	1	MAGIS M 22 T	22	FM-07;FM-08_ES-A;FM-08_ES-B;FM-08_RC-A;FM-08_RC-B
4	VICTRIX PRO 55 V2	199,2	2	MAGIS M 22 T	44	FM-09;FM-10_ES-A;FM-10_ES-B;FM-10_RC-A;FM-10_RC-B
4	VICTRIX PRO 55 V2	199,2	3	MAGIS M 22 T	66	FM-09;FM-10_ES-A;FM-10_ES-B;FM-10_RC-A;FM-10_RC-B
4	VICTRIX PRO 55 V2	199,2	4	MAGIS M 22 T	88	FM-09;FM-10_ES-A;FM-10_ES-B;FM-10_RC-A;FM-10_RC-B
5	VICTRIX PRO 55 V2	249	2	MAGIS M 22 T	44	FM-09;FM-10_ES-A;FM-10_ES-B;FM-10_RC-A;FM-10_RC-B
5	VICTRIX PRO 55 V2	249	3	MAGIS M 22 T	66	FM-09;FM-10_ES-A;FM-10_ES-B;FM-10_RC-A;FM-10_RC-B
5	VICTRIX PRO 55 V2	249	4	MAGIS M 22 T	88	FM-09;FM-10_ES-A;FM-10_ES-B;FM-10_RC-A;FM-10_RC-B
2	VICTRIX PRO 55 V2	99,6	1	MAGIS M 26 T	26	FM-07;FM-08_ES-A;FM-08_ES-B;FM-08_RC-A;FM-08_RC-B
3	VICTRIX PRO 55 V2	149,4	1	MAGIS M 26 T	26	FM-07;FM-08_ES-A;FM-08_ES-B;FM-08_RC-A;FM-08_RC-B
3	VICTRIX PRO 55 V2	149,4	2	MAGIS M 26 T	52	FM-09;FM-10_ES-A;FM-10_ES-B;FM-10_RC-A;FM-10_RC-B
4	VICTRIX PRO 55 V2	199,2	1	MAGIS M 26 T	26	FM-07;FM-08_ES-A;FM-08_ES-B;FM-08_RC-A;FM-08_RC-B

4	VICTRIX PRO 55 V2	199,2	2	MAGIS M 26 T	52	FM-09;FM-10_ES-A;FM-10_ES-B;FM-10_RC-A;FM-10_RC-B
4	VICTRIX PRO 55 V2	199,2	3	MAGIS M 26 T	78	FM-09;FM-10_ES-A;FM-10_ES-B;FM-10_RC-A;FM-10_RC-B
5	VICTRIX PRO 55 V2	249	1	MAGIS M 26 T	26	FM-07;FM-08_ES-A;FM-08_ES-B;FM-08_RC-A;FM-08_RC-B
5	VICTRIX PRO 55 V2	249	2	MAGIS M 26 T	52	FM-09;FM-10_ES-A;FM-10_ES-B;FM-10_RC-A;FM-10_RC-B
5	VICTRIX PRO 55 V2	249	3	MAGIS M 26 T	78	FM-09;FM-10_ES-A;FM-10_ES-B;FM-10_RC-A;FM-10_RC-B
5	VICTRIX PRO 55 V2	249	4	MAGIS M 26 T	104	FM-09;FM-10_ES-A;FM-10_ES-B;FM-10_RC-A;FM-10_RC-B
2	VICTRIX PRO 55 V2	99,6	1	MAGIS M 30 T	30,1	FM-07;FM-08_ES-A;FM-08_ES-B;FM-08_RC-A;FM-08_RC-B
3	VICTRIX PRO 55 V2	149,4	1	MAGIS M 30 T	30,1	FM-07;FM-08_ES-A;FM-08_ES-B;FM-08_RC-A;FM-08_RC-B
3	VICTRIX PRO 55 V2	149,4	2	MAGIS M 30 T	60,2	FM-09;FM-10_ES-A;FM-10_ES-B;FM-10_RC-A;FM-10_RC-B
4	VICTRIX PRO 55 V2	199,2	1	MAGIS M 30 T	30,1	FM-07;FM-08_ES-A;FM-08_ES-B;FM-08_RC-A;FM-08_RC-B
4	VICTRIX PRO 55 V2	199,2	2	MAGIS M 30 T	60,2	FM-09;FM-10_ES-A;FM-10_ES-B;FM-10_RC-A;FM-10_RC-B
4	VICTRIX PRO 55 V2	199,2	3	MAGIS M 30 T	90,3	FM-09;FM-10_ES-A;FM-10_ES-B;FM-10_RC-A;FM-10_RC-B
5	VICTRIX PRO 55 V2	249	1	MAGIS M 30 T	30,1	FM-07;FM-08_ES-A;FM-08_ES-B;FM-08_RC-A;FM-08_RC-B
5	VICTRIX PRO 55 V2	249	2	MAGIS M 30 T	60,2	FM-09;FM-10_ES-A;FM-10_ES-B;FM-10_RC-A;FM-10_RC-B
5	VICTRIX PRO 55 V2	249	3	MAGIS M 30 T	90,3	FM-09;FM-10_ES-A;FM-10_ES-B;FM-10_RC-A;FM-10_RC-B
5	VICTRIX PRO 55 V2	249	4	MAGIS M 30 T	120,4	FM-09;FM-10_ES-A;FM-10_ES-B;FM-10_RC-A;FM-10_RC-B
1	VICTRIX PRO 80 V2	73,2	1	MAGIS M 8	8,4	FM-03;FM-04-A;FM-04-B
1	VICTRIX PRO 80 V2	73,2	1	MAGIS M 12 - M 12 T	11,7	FM-03;FM-04-A;FM-04-B
1	VICTRIX PRO 80 V2	73,2	2	MAGIS M 12 - M 12 T	23,4	FM-05;FM-06-A;FM-06-B
1	VICTRIX PRO 80 V2	73,2	3	MAGIS M 12 - M 12 T	35,1	FM-05;FM-06-A;FM-06-B
2	VICTRIX PRO 80 V2	146,4	2	MAGIS M 12 - M 12 T	23,4	FM-09;FM-10_ES-A;FM-10_ES-B;FM-10_RC-A;FM-10_RC-B
2	VICTRIX PRO 80 V2	146,4	3	MAGIS M 12 - M 12 T	35,1	FM-09;FM-10_ES-A;FM-10_ES-B;FM-10_RC-A;FM-10_RC-B
3	VICTRIX PRO 80 V2	219,6	2	MAGIS M 12 - M 12 T	23,4	FM-09;FM-10_ES-A;FM-10_ES-B;FM-10_RC-A;FM-10_RC-B

3	VICTRIX PRO 80 V2	219,6	3	MAGIS M 12 - M 12 T	35,1	FM-09;FM-10_ES-A;FM-10_ES-B;FM-10_RC-A;FM-10_RC-B
4	VICTRIX PRO 80 V2	292,8	3	MAGIS M 12 - M 12 T	35,1	FM-09;FM-10_ES-A;FM-10_ES-B;FM-10_RC-A;FM-10_RC-B
1	VICTRIX PRO 80 V2	73,2	1	MAGIS M 14 - M 14 T	14,5	FM-03;FM-04-A;FM-04-B
1	VICTRIX PRO 80 V2	73,2	2	MAGIS M 14 - M 14 T	29	FM-05;FM-06-A;FM-06-B
2	VICTRIX PRO 80 V2	146,4	2	MAGIS M 14 - M 14 T	29	FM-09;FM-10_ES-A;FM-10_ES-B;FM-10_RC-A;FM-10_RC-B
2	VICTRIX PRO 80 V2	146,4	3	MAGIS M 14 - M 14 T	43,5	FM-09;FM-10_ES-A;FM-10_ES-B;FM-10_RC-A;FM-10_RC-B
3	VICTRIX PRO 80 V2	219,6	2	MAGIS M 14 - M 14 T	29	FM-09;FM-10_ES-A;FM-10_ES-B;FM-10_RC-A;FM-10_RC-B
3	VICTRIX PRO 80 V2	219,6	3	MAGIS M 14 - M 14 T	43,5	FM-09;FM-10_ES-A;FM-10_ES-B;FM-10_RC-A;FM-10_RC-B
4	VICTRIX PRO 80 V2	292,8	3	MAGIS M 14 - M 14 T	43,5	FM-09;FM-10_ES-A;FM-10_ES-B;FM-10_RC-A;FM-10_RC-B
5	VICTRIX PRO 80 V2	366	3	MAGIS M 14 - M 14 T	43,5	FM-09;FM-10_ES-A;FM-10_ES-B;FM-10_RC-A;FM-10_RC-B
1	VICTRIX PRO 80 V2	73,2	1	MAGIS M 16 - M 16 T	15,9	FM-03;FM-04-A;FM-04-B
1	VICTRIX PRO 80 V2	73,2	2	MAGIS M 16 - M 16 T	31,8	FM-05;FM-06-A;FM-06-B
2	VICTRIX PRO 80 V2	146,4	1	MAGIS M 16 - M 16 T	15,9	FM-07;FM-08_ES-A;FM-08_ES-B;FM-08_RC-A;FM-08_RC-B
2	VICTRIX PRO 80 V2	146,4	2	MAGIS M 16 - M 16 T	31,8	FM-09;FM-10_ES-A;FM-10_ES-B;FM-10_RC-A;FM-10_RC-B
2	VICTRIX PRO 80 V2	146,4	3	MAGIS M 16 - M 16 T	47,7	FM-09;FM-10_ES-A;FM-10_ES-B;FM-10_RC-A;FM-10_RC-B
3	VICTRIX PRO 80 V2	219,6	2	MAGIS M 16 - M 16 T	31,8	FM-09;FM-10_ES-A;FM-10_ES-B;FM-10_RC-A;FM-10_RC-B
3	VICTRIX PRO 80 V2	219,6	3	MAGIS M 16 - M 16 T	47,7	FM-09;FM-10_ES-A;FM-10_ES-B;FM-10_RC-A;FM-10_RC-B
4	VICTRIX PRO 80 V2	292,8	2	MAGIS M 16 - M 16 T	31,8	FM-09;FM-10_ES-A;FM-10_ES-B;FM-10_RC-A;FM-10_RC-B
4	VICTRIX PRO 80 V2	292,8	3	MAGIS M 16 - M 16 T	47,7	FM-09;FM-10_ES-A;FM-10_ES-B;FM-10_RC-A;FM-10_RC-B
5	VICTRIX PRO 80 V2	366	3	MAGIS M 16 - M 16 T	47,7	FM-09;FM-10_ES-A;FM-10_ES-B;FM-10_RC-A;FM-10_RC-B
1	VICTRIX PRO 80 V2	73,2	1	MAGIS M 18 T	18	FM-03;FM-04-A;FM-04-B
1	VICTRIX PRO 80 V2	73,2	2	MAGIS M 18 T	36	FM-05;FM-06-A;FM-06-B
2	VICTRIX PRO 80 V2	146,4	1	MAGIS M 18 T	18	FM-07;FM-08_ES-A;FM-08_ES-B;FM-08_RC-A;FM-08_RC-B
2	VICTRIX PRO 80 V2	146,4	2	MAGIS M 18 T	36	FM-09;FM-10_ES-A;FM-10_ES-B;FM-10_RC-A;FM-10_RC-B

2	VICTRIX PRO 80 V2	146,4	3	MAGIS M 18 T	54	FM-09;FM-10_ES-A;FM-10_ES-B;FM-10_RC-A;FM-10_RC-B
2	VICTRIX PRO 80 V2	146,4	4	MAGIS M 18 T	72	FM-09;FM-10_ES-A;FM-10_ES-B;FM-10_RC-A;FM-10_RC-B
3	VICTRIX PRO 80 V2	219,6	2	MAGIS M 18 T	36	FM-09;FM-10_ES-A;FM-10_ES-B;FM-10_RC-A;FM-10_RC-B
3	VICTRIX PRO 80 V2	219,6	3	MAGIS M 18 T	54	FM-09;FM-10_ES-A;FM-10_ES-B;FM-10_RC-A;FM-10_RC-B
3	VICTRIX PRO 80 V2	219,6	4	MAGIS M 18 T	72	FM-09;FM-10_ES-A;FM-10_ES-B;FM-10_RC-A;FM-10_RC-B
4	VICTRIX PRO 80 V2	292,8	2	MAGIS M 18 T	36	FM-09;FM-10_ES-A;FM-10_ES-B;FM-10_RC-A;FM-10_RC-B
4	VICTRIX PRO 80 V2	292,8	3	MAGIS M 18 T	54	FM-09;FM-10_ES-A;FM-10_ES-B;FM-10_RC-A;FM-10_RC-B
4	VICTRIX PRO 80 V2	292,8	4	MAGIS M 18 T	72	FM-09;FM-10_ES-A;FM-10_ES-B;FM-10_RC-A;FM-10_RC-B
5	VICTRIX PRO 80 V2	366	3	MAGIS M 18 T	54	FM-09;FM-10_ES-A;FM-10_ES-B;FM-10_RC-A;FM-10_RC-B
5	VICTRIX PRO 80 V2	366	4	MAGIS M 18 T	72	FM-09;FM-10_ES-A;FM-10_ES-B;FM-10_RC-A;FM-10_RC-B
1	VICTRIX PRO 80 V2	73,2	1	MAGIS M 22 T	22	FM-03;FM-04-A;FM-04-B
2	VICTRIX PRO 80 V2	146,4	1	MAGIS M 22 T	22	FM-07;FM-08_ES-A;FM-08_ES-B;FM-08_RC-A;FM-08_RC-B
2	VICTRIX PRO 80 V2	146,4	2	MAGIS M 22 T	44	FM-09;FM-10_ES-A;FM-10_ES-B;FM-10_RC-A;FM-10_RC-B
2	VICTRIX PRO 80 V2	146,4	3	MAGIS M 22 T	66	FM-09;FM-10_ES-A;FM-10_ES-B;FM-10_RC-A;FM-10_RC-B
3	VICTRIX PRO 80 V2	219,6	1	MAGIS M 22 T	22	FM-07;FM-08_ES-A;FM-08_ES-B;FM-08_RC-A;FM-08_RC-B
3	VICTRIX PRO 80 V2	219,6	2	MAGIS M 22 T	44	FM-09;FM-10_ES-A;FM-10_ES-B;FM-10_RC-A;FM-10_RC-B
3	VICTRIX PRO 80 V2	219,6	3	MAGIS M 22 T	66	FM-09;FM-10_ES-A;FM-10_ES-B;FM-10_RC-A;FM-10_RC-B
3	VICTRIX PRO 80 V2	219,6	4	MAGIS M 22 T	88	FM-09;FM-10_ES-A;FM-10_ES-B;FM-10_RC-A;FM-10_RC-B
4	VICTRIX PRO 80 V2	292,8	2	MAGIS M 22 T	44	FM-09;FM-10_ES-A;FM-10_ES-B;FM-10_RC-A;FM-10_RC-B
4	VICTRIX PRO 80 V2	292,8	3	MAGIS M 22 T	66	FM-09;FM-10_ES-A;FM-10_ES-B;FM-10_RC-A;FM-10_RC-B
4	VICTRIX PRO 80 V2	292,8	4	MAGIS M 22 T	88	FM-09;FM-10_ES-A;FM-10_ES-B;FM-10_RC-A;FM-10_RC-B

5	VICTRIX PRO 80 V2	366	2	MAGIS M 22 T	44	FM-09;FM-10_ES-A;FM-10_ES-B;FM-10_RC-A;FM-10_RC-B
5	VICTRIX PRO 80 V2	366	3	MAGIS M 22 T	66	FM-09;FM-10_ES-A;FM-10_ES-B;FM-10_RC-A;FM-10_RC-B
5	VICTRIX PRO 80 V2	366	4	MAGIS M 22 T	88	FM-09;FM-10_ES-A;FM-10_ES-B;FM-10_RC-A;FM-10_RC-B
1	VICTRIX PRO 80 V2	73,2	1	MAGIS M 26 T	26	FM-03;FM-04-A;FM-04-B
2	VICTRIX PRO 80 V2	146,4	1	MAGIS M 26 T	26	FM-07;FM-08_ES-A;FM-08_ES-B;FM-08_RC-A;FM-08_RC-B
2	VICTRIX PRO 80 V2	146,4	2	MAGIS M 26 T	52	FM-09;FM-10_ES-A;FM-10_ES-B;FM-10_RC-A;FM-10_RC-B
3	VICTRIX PRO 80 V2	219,6	1	MAGIS M 26 T	26	FM-07;FM-08_ES-A;FM-08_ES-B;FM-08_RC-A;FM-08_RC-B
3	VICTRIX PRO 80 V2	219,6	2	MAGIS M 26 T	52	FM-09;FM-10_ES-A;FM-10_ES-B;FM-10_RC-A;FM-10_RC-B
3	VICTRIX PRO 80 V2	219,6	3	MAGIS M 26 T	78	FM-09;FM-10_ES-A;FM-10_ES-B;FM-10_RC-A;FM-10_RC-B
3	VICTRIX PRO 80 V2	219,6	4	MAGIS M 26 T	104	FM-09;FM-10_ES-A;FM-10_ES-B;FM-10_RC-A;FM-10_RC-B
4	VICTRIX PRO 80 V2	292,8	2	MAGIS M 26 T	52	FM-09;FM-10_ES-A;FM-10_ES-B;FM-10_RC-A;FM-10_RC-B
4	VICTRIX PRO 80 V2	292,8	3	MAGIS M 26 T	78	FM-09;FM-10_ES-A;FM-10_ES-B;FM-10_RC-A;FM-10_RC-B
4	VICTRIX PRO 80 V2	292,8	4	MAGIS M 26 T	104	FM-09;FM-10_ES-A;FM-10_ES-B;FM-10_RC-A;FM-10_RC-B
5	VICTRIX PRO 80 V2	366	2	MAGIS M 26 T	52	FM-09;FM-10_ES-A;FM-10_ES-B;FM-10_RC-A;FM-10_RC-B
5	VICTRIX PRO 80 V2	366	3	MAGIS M 26 T	78	FM-09;FM-10_ES-A;FM-10_ES-B;FM-10_RC-A;FM-10_RC-B
5	VICTRIX PRO 80 V2	366	4	MAGIS M 26 T	104	FM-09;FM-10_ES-A;FM-10_ES-B;FM-10_RC-A;FM-10_RC-B
1	VICTRIX PRO 80 V2	73,2	1	MAGIS M 30 T	30,1	FM-03;FM-04-A;FM-04-B
2	VICTRIX PRO 80 V2	146,4	1	MAGIS M 30 T	30,1	FM-07;FM-08_ES-A;FM-08_ES-B;FM-08_RC-A;FM-08_RC-B
2	VICTRIX PRO 80 V2	146,4	2	MAGIS M 30 T	60,2	FM-09;FM-10_ES-A;FM-10_ES-B;FM-10_RC-A;FM-10_RC-B
3	VICTRIX PRO 80 V2	219,6	1	MAGIS M 30 T	30,1	FM-07;FM-08_ES-A;FM-08_ES-B;FM-08_RC-A;FM-08_RC-B
3	VICTRIX PRO 80 V2	219,6	2	MAGIS M 30 T	60,2	FM-09;FM-10_ES-A;FM-10_ES-B;FM-10_RC-A;FM-10_RC-B
3	VICTRIX PRO 80 V2	219,6	3	MAGIS M 30 T	90,3	FM-09;FM-10_ES-A;FM-10_ES-B;FM-10_RC-A;FM-10_RC-B

4	VICTRIX PRO 80 V2	292,8	1	MAGIS M 30 T	30,1	FM-07;FM-08_ES-A;FM-08_ES-B;FM-08_RC-A;FM-08_RC-B
4	VICTRIX PRO 80 V2	292,8	2	MAGIS M 30 T	60,2	FM-09;FM-10_ES-A;FM-10_ES-B;FM-10_RC-A;FM-10_RC-B
4	VICTRIX PRO 80 V2	292,8	3	MAGIS M 30 T	90,3	FM-09;FM-10_ES-A;FM-10_ES-B;FM-10_RC-A;FM-10_RC-B
4	VICTRIX PRO 80 V2	292,8	4	MAGIS M 30 T	120,4	FM-09;FM-10_ES-A;FM-10_ES-B;FM-10_RC-A;FM-10_RC-B
5	VICTRIX PRO 80 V2	366	2	MAGIS M 30 T	60,2	FM-09;FM-10_ES-A;FM-10_ES-B;FM-10_RC-A;FM-10_RC-B
5	VICTRIX PRO 80 V2	366	3	MAGIS M 30 T	90,3	FM-09;FM-10_ES-A;FM-10_ES-B;FM-10_RC-A;FM-10_RC-B
5	VICTRIX PRO 80 V2	366	4	MAGIS M 30 T	120,4	FM-09;FM-10_ES-A;FM-10_ES-B;FM-10_RC-A;FM-10_RC-B
1	VICTRIX PRO 100 V2	90,9	1	MAGIS M 12 - M 12 T	11,7	FM-03;FM-04-A;FM-04-B
1	VICTRIX PRO 100 V2	90,9	2	MAGIS M 12 - M 12 T	23,4	FM-05;FM-06-A;FM-06-B
1	VICTRIX PRO 100 V2	90,9	3	MAGIS M 12 - M 12 T	35,1	FM-05;FM-06-A;FM-06-B
2	VICTRIX PRO 100 V2	181,8	2	MAGIS M 12 - M 12 T	23,4	FM-09;FM-10_ES-A;FM-10_ES-B;FM-10_RC-A;FM-10_RC-B
2	VICTRIX PRO 100 V2	181,8	3	MAGIS M 12 - M 12 T	35,1	FM-09;FM-10_ES-A;FM-10_ES-B;FM-10_RC-A;FM-10_RC-B
3	VICTRIX PRO 100 V2	272,7	3	MAGIS M 12 - M 12 T	35,1	FM-09;FM-10_ES-A;FM-10_ES-B;FM-10_RC-A;FM-10_RC-B
1	VICTRIX PRO 100 V2	90,9	1	MAGIS M 14 - M 14 T	14,5	FM-03;FM-04-A;FM-04-B
1	VICTRIX PRO 100 V2	90,9	2	MAGIS M 14 - M 14 T	29	FM-05;FM-06-A;FM-06-B
1	VICTRIX PRO 100 V2	90,9	3	MAGIS M 14 - M 14 T	43,5	FM-05;FM-06-A;FM-06-B
2	VICTRIX PRO 100 V2	181,8	2	MAGIS M 14 - M 14 T	29	FM-09;FM-10_ES-A;FM-10_ES-B;FM-10_RC-A;FM-10_RC-B
2	VICTRIX PRO 100 V2	181,8	3	MAGIS M 14 - M 14 T	43,5	FM-09;FM-10_ES-A;FM-10_ES-B;FM-10_RC-A;FM-10_RC-B
3	VICTRIX PRO 100 V2	272,7	2	MAGIS M 14 - M 14 T	29	FM-09;FM-10_ES-A;FM-10_ES-B;FM-10_RC-A;FM-10_RC-B
3	VICTRIX PRO 100 V2	272,7	3	MAGIS M 14 - M 14 T	43,5	FM-09;FM-10_ES-A;FM-10_ES-B;FM-10_RC-A;FM-10_RC-B
4	VICTRIX PRO 100 V2	363,6	3	MAGIS M 14 - M 14 T	43,5	FM-09;FM-10_ES-A;FM-10_ES-B;FM-10_RC-A;FM-10_RC-B
1	VICTRIX PRO 100 V2	90,9	1	MAGIS M 16 - M 16 T	15,9	FM-03;FM-04-A;FM-04-B
1	VICTRIX PRO 100 V2	90,9	2	MAGIS M 16 - M 16 T	31,8	FM-05;FM-06-A;FM-06-B
2	VICTRIX PRO 100 V2	181,8	2	MAGIS M 16 - M 16 T	31,8	FM-09;FM-10_ES-A;FM-10_ES-B;FM-10_RC-A;FM-10_RC-B
2	VICTRIX PRO 100 V2	181,8	3	MAGIS M 16 - M 16 T	47,7	FM-09;FM-10_ES-A;FM-10_ES-B;FM-10_RC-A;FM-10_RC-B

3	VICTRIX PRO 100 V2	272,7	2	MAGIS M 16 - M 16 T	31,8	FM-09;FM-10_ES-A;FM-10_ES-B;FM-10_RC-A;FM-10_RC-B
3	VICTRIX PRO 100 V2	272,7	3	MAGIS M 16 - M 16 T	47,7	FM-09;FM-10_ES-A;FM-10_ES-B;FM-10_RC-A;FM-10_RC-B
4	VICTRIX PRO 100 V2	363,6	3	MAGIS M 16 - M 16 T	47,7	FM-09;FM-10_ES-A;FM-10_ES-B;FM-10_RC-A;FM-10_RC-B
5	VICTRIX PRO 100 V2	454,5	3	MAGIS M 16 - M 16 T	47,7	FM-09;FM-10_ES-A;FM-10_ES-B;FM-10_RC-A;FM-10_RC-B
1	VICTRIX PRO 100 V2	90,9	1	MAGIS M 18 T	18	FM-03;FM-04-A;FM-04-B
1	VICTRIX PRO 100 V2	90,9	2	MAGIS M 18 T	36	FM-05;FM-06-A;FM-06-B
2	VICTRIX PRO 100 V2	181,8	2	MAGIS M 18 T	36	FM-09;FM-10_ES-A;FM-10_ES-B;FM-10_RC-A;FM-10_RC-B
2	VICTRIX PRO 100 V2	181,8	3	MAGIS M 18 T	54	FM-09;FM-10_ES-A;FM-10_ES-B;FM-10_RC-A;FM-10_RC-B
2	VICTRIX PRO 100 V2	181,8	4	MAGIS M 18 T	72	FM-09;FM-10_ES-A;FM-10_ES-B;FM-10_RC-A;FM-10_RC-B
3	VICTRIX PRO 100 V2	272,7	2	MAGIS M 18 T	36	FM-09;FM-10_ES-A;FM-10_ES-B;FM-10_RC-A;FM-10_RC-B
3	VICTRIX PRO 100 V2	272,7	3	MAGIS M 18 T	54	FM-09;FM-10_ES-A;FM-10_ES-B;FM-10_RC-A;FM-10_RC-B
3	VICTRIX PRO 100 V2	272,7	4	MAGIS M 18 T	72	FM-09;FM-10_ES-A;FM-10_ES-B;FM-10_RC-A;FM-10_RC-B
4	VICTRIX PRO 100 V2	363,6	3	MAGIS M 18 T	54	FM-09;FM-10_ES-A;FM-10_ES-B;FM-10_RC-A;FM-10_RC-B
4	VICTRIX PRO 100 V2	363,6	4	MAGIS M 18 T	72	FM-09;FM-10_ES-A;FM-10_ES-B;FM-10_RC-A;FM-10_RC-B
5	VICTRIX PRO 100 V2	454,5	3	MAGIS M 18 T	54	FM-09;FM-10_ES-A;FM-10_ES-B;FM-10_RC-A;FM-10_RC-B
5	VICTRIX PRO 100 V2	454,5	4	MAGIS M 18 T	72	FM-09;FM-10_ES-A;FM-10_ES-B;FM-10_RC-A;FM-10_RC-B
1	VICTRIX PRO 100 V2	90,9	1	MAGIS M 22 T	22	FM-03;FM-04-A;FM-04-B
1	VICTRIX PRO 100 V2	90,9	2	MAGIS M 22 T	44	FM-05;FM-06-A;FM-06-B
2	VICTRIX PRO 100 V2	181,8	1	MAGIS M 22 T	22	FM-07;FM-08_ES-A;FM-08_ES-B;FM-08_RC-A;FM-08_RC-B
2	VICTRIX PRO 100 V2	181,8	2	MAGIS M 22 T	44	FM-09;FM-10_ES-A;FM-10_ES-B;FM-10_RC-A;FM-10_RC-B
2	VICTRIX PRO 100 V2	181,8	3	MAGIS M 22 T	66	FM-09;FM-10_ES-A;FM-10_ES-B;FM-10_RC-A;FM-10_RC-B
2	VICTRIX PRO 100 V2	181,8	4	MAGIS M 22 T	88	FM-09;FM-10_ES-A;FM-10_ES-B;FM-10_RC-A;FM-10_RC-B
3	VICTRIX PRO 100 V2	272,7	2	MAGIS M 22 T	44	FM-09;FM-10_ES-A;FM-10_ES-B;FM-10_RC-A;FM-10_RC-B

3	VICTRIX PRO 100 V2	272,7	3	MAGIS M 22 T	66	FM-09;FM-10_ES-A;FM-10_ES-B;FM-10_RC-A;FM-10_RC-B
3	VICTRIX PRO 100 V2	272,7	4	MAGIS M 22 T	88	FM-09;FM-10_ES-A;FM-10_ES-B;FM-10_RC-A;FM-10_RC-B
4	VICTRIX PRO 100 V2	363,6	2	MAGIS M 22 T	44	FM-09;FM-10_ES-A;FM-10_ES-B;FM-10_RC-A;FM-10_RC-B
4	VICTRIX PRO 100 V2	363,6	3	MAGIS M 22 T	66	FM-09;FM-10_ES-A;FM-10_ES-B;FM-10_RC-A;FM-10_RC-B
4	VICTRIX PRO 100 V2	363,6	4	MAGIS M 22 T	88	FM-09;FM-10_ES-A;FM-10_ES-B;FM-10_RC-A;FM-10_RC-B
5	VICTRIX PRO 100 V2	454,5	3	MAGIS M 22 T	66	FM-09;FM-10_ES-A;FM-10_ES-B;FM-10_RC-A;FM-10_RC-B
5	VICTRIX PRO 100 V2	454,5	4	MAGIS M 22 T	88	FM-09;FM-10_ES-A;FM-10_ES-B;FM-10_RC-A;FM-10_RC-B
1	VICTRIX PRO 100 V2	90,9	1	MAGIS M 26 T	26	FM-03;FM-04-A;FM-04-B
2	VICTRIX PRO 100 V2	181,8	1	MAGIS M 26 T	26	FM-07;FM-08_ES-A;FM-08_ES-B;FM-08_RC-A;FM-08_RC-B
2	VICTRIX PRO 100 V2	181,8	2	MAGIS M 26 T	52	FM-09;FM-10_ES-A;FM-10_ES-B;FM-10_RC-A;FM-10_RC-B
2	VICTRIX PRO 100 V2	181,8	3	MAGIS M 26 T	78	FM-09;FM-10_ES-A;FM-10_ES-B;FM-10_RC-A;FM-10_RC-B
3	VICTRIX PRO 100 V2	272,7	2	MAGIS M 26 T	52	FM-09;FM-10_ES-A;FM-10_ES-B;FM-10_RC-A;FM-10_RC-B
3	VICTRIX PRO 100 V2	272,7	3	MAGIS M 26 T	78	FM-09;FM-10_ES-A;FM-10_ES-B;FM-10_RC-A;FM-10_RC-B
3	VICTRIX PRO 100 V2	272,7	4	MAGIS M 26 T	104	FM-09;FM-10_ES-A;FM-10_ES-B;FM-10_RC-A;FM-10_RC-B
4	VICTRIX PRO 100 V2	363,6	2	MAGIS M 26 T	52	FM-09;FM-10_ES-A;FM-10_ES-B;FM-10_RC-A;FM-10_RC-B
4	VICTRIX PRO 100 V2	363,6	3	MAGIS M 26 T	78	FM-09;FM-10_ES-A;FM-10_ES-B;FM-10_RC-A;FM-10_RC-B
4	VICTRIX PRO 100 V2	363,6	4	MAGIS M 26 T	104	FM-09;FM-10_ES-A;FM-10_ES-B;FM-10_RC-A;FM-10_RC-B
5	VICTRIX PRO 100 V2	454,5	2	MAGIS M 26 T	52	FM-09;FM-10_ES-A;FM-10_ES-B;FM-10_RC-A;FM-10_RC-B
5	VICTRIX PRO 100 V2	454,5	3	MAGIS M 26 T	78	FM-09;FM-10_ES-A;FM-10_ES-B;FM-10_RC-A;FM-10_RC-B
5	VICTRIX PRO 100 V2	454,5	4	MAGIS M 26 T	104	FM-09;FM-10_ES-A;FM-10_ES-B;FM-10_RC-A;FM-10_RC-B
1	VICTRIX PRO 100 V2	90,9	1	MAGIS M 30 T	30,1	FM-03;FM-04-A;FM-04-B
2	VICTRIX PRO 100 V2	181,8	1	MAGIS M 30 T	30,1	FM-07;FM-08_ES-A;FM-08_ES-B;FM-08_RC-A;FM-08_RC-B

2	VICTRIX PRO 100 V2	181,8	2	MAGIS M 30 T	60,2	FM-09;FM-10_ES-A;FM-10_ES-B;FM-10_RC-A;FM-10_RC-B
2	VICTRIX PRO 100 V2	181,8	3	MAGIS M 30 T	90,3	FM-09;FM-10_ES-A;FM-10_ES-B;FM-10_RC-A;FM-10_RC-B
3	VICTRIX PRO 100 V2	272,7	1	MAGIS M 30 T	30,1	FM-07;FM-08_ES-A;FM-08_ES-B;FM-08_RC-A;FM-08_RC-B
3	VICTRIX PRO 100 V2	272,7	2	MAGIS M 30 T	60,2	FM-09;FM-10_ES-A;FM-10_ES-B;FM-10_RC-A;FM-10_RC-B
3	VICTRIX PRO 100 V2	272,7	3	MAGIS M 30 T	90,3	FM-09;FM-10_ES-A;FM-10_ES-B;FM-10_RC-A;FM-10_RC-B
3	VICTRIX PRO 100 V2	272,7	4	MAGIS M 30 T	120,4	FM-09;FM-10_ES-A;FM-10_ES-B;FM-10_RC-A;FM-10_RC-B
4	VICTRIX PRO 100 V2	363,6	2	MAGIS M 30 T	60,2	FM-09;FM-10_ES-A;FM-10_ES-B;FM-10_RC-A;FM-10_RC-B
4	VICTRIX PRO 100 V2	363,6	3	MAGIS M 30 T	90,3	FM-09;FM-10_ES-A;FM-10_ES-B;FM-10_RC-A;FM-10_RC-B
4	VICTRIX PRO 100 V2	363,6	4	MAGIS M 30 T	120,4	FM-09;FM-10_ES-A;FM-10_ES-B;FM-10_RC-A;FM-10_RC-B
5	VICTRIX PRO 100 V2	454,5	2	MAGIS M 30 T	60,2	FM-09;FM-10_ES-A;FM-10_ES-B;FM-10_RC-A;FM-10_RC-B
5	VICTRIX PRO 100 V2	454,5	3	MAGIS M 30 T	90,3	FM-09;FM-10_ES-A;FM-10_ES-B;FM-10_RC-A;FM-10_RC-B
5	VICTRIX PRO 100 V2	454,5	4	MAGIS M 30 T	120,4	FM-09;FM-10_ES-A;FM-10_ES-B;FM-10_RC-A;FM-10_RC-B
1	VICTRIX PRO 120 V2	112,3	1	MAGIS M 12 - M 12 T	11,7	FM-03;FM-04-A;FM-04-B
1	VICTRIX PRO 120 V2	112,3	2	MAGIS M 12 - M 12 T	23,4	FM-05;FM-06-A;FM-06-B
1	VICTRIX PRO 120 V2	112,3	3	MAGIS M 12 - M 12 T	35,1	FM-05;FM-06-A;FM-06-B
2	VICTRIX PRO 120 V2	224,6	2	MAGIS M 12 - M 12 T	23,4	FM-09;FM-10_ES-A;FM-10_ES-B;FM-10_RC-A;FM-10_RC-B
2	VICTRIX PRO 120 V2	224,6	3	MAGIS M 12 - M 12 T	35,1	FM-09;FM-10_ES-A;FM-10_ES-B;FM-10_RC-A;FM-10_RC-B
3	VICTRIX PRO 120 V2	336,9	3	MAGIS M 12 - M 12 T	35,1	FM-09;FM-10_ES-A;FM-10_ES-B;FM-10_RC-A;FM-10_RC-B
1	VICTRIX PRO 120 V2	112,3	1	MAGIS M 14 - M 14 T	14,5	FM-03;FM-04-A;FM-04-B
1	VICTRIX PRO 120 V2	112,3	2	MAGIS M 14 - M 14 T	29	FM-05;FM-06-A;FM-06-B
1	VICTRIX PRO 120 V2	112,3	3	MAGIS M 14 - M 14 T	43,5	FM-05;FM-06-A;FM-06-B
2	VICTRIX PRO 120 V2	224,6	2	MAGIS M 14 - M 14 T	29	FM-09;FM-10_ES-A;FM-10_ES-B;FM-10_RC-A;FM-10_RC-B
2	VICTRIX PRO 120 V2	224,6	3	MAGIS M 14 - M 14 T	43,5	FM-09;FM-10_ES-A;FM-10_ES-B;FM-10_RC-A;FM-10_RC-B
3	VICTRIX PRO 120 V2	336,9	3	MAGIS M 14 - M 14 T	43,5	FM-09;FM-10_ES-A;FM-10_ES-B;FM-10_RC-A;FM-10_RC-B
1	VICTRIX PRO 120 V2	112,3	1	MAGIS M 16 - M 16 T	15,9	FM-03;FM-04-A;FM-04-B

1	VICTRIX PRO 120 V2	112,3	2	MAGIS M 16 - M 16 T	31,8	FM-05;FM-06-A;FM-06-B
1	VICTRIX PRO 120 V2	112,3	3	MAGIS M 16 - M 16 T	47,7	FM-05;FM-06-A;FM-06-B
2	VICTRIX PRO 120 V2	224,6	2	MAGIS M 16 - M 16 T	31,8	FM-09;FM-10_ES-A;FM-10_ES-B;FM-10_RC-A;FM-10_RC-B
2	VICTRIX PRO 120 V2	224,6	3	MAGIS M 16 - M 16 T	47,7	FM-09;FM-10_ES-A;FM-10_ES-B;FM-10_RC-A;FM-10_RC-B
3	VICTRIX PRO 120 V2	336,9	3	MAGIS M 16 - M 16 T	47,7	FM-09;FM-10_ES-A;FM-10_ES-B;FM-10_RC-A;FM-10_RC-B
4	VICTRIX PRO 120 V2	449,2	3	MAGIS M 16 - M 16 T	47,7	FM-09;FM-10_ES-A;FM-10_ES-B;FM-10_RC-A;FM-10_RC-B
1	VICTRIX PRO 120 V2	112,3	1	MAGIS M 18 T	18	FM-03;FM-04-A;FM-04-B
1	VICTRIX PRO 120 V2	112,3	2	MAGIS M 18 T	36	FM-05;FM-06-A;FM-06-B
1	VICTRIX PRO 120 V2	112,3	3	MAGIS M 18 T	54	FM-05;FM-06-A;FM-06-B
2	VICTRIX PRO 120 V2	224,6	2	MAGIS M 18 T	36	FM-09;FM-10_ES-A;FM-10_ES-B;FM-10_RC-A;FM-10_RC-B
2	VICTRIX PRO 120 V2	224,6	3	MAGIS M 18 T	54	FM-09;FM-10_ES-A;FM-10_ES-B;FM-10_RC-A;FM-10_RC-B
2	VICTRIX PRO 120 V2	224,6	4	MAGIS M 18 T	72	FM-09;FM-10_ES-A;FM-10_ES-B;FM-10_RC-A;FM-10_RC-B
3	VICTRIX PRO 120 V2	336,9	2	MAGIS M 18 T	36	FM-09;FM-10_ES-A;FM-10_ES-B;FM-10_RC-A;FM-10_RC-B
3	VICTRIX PRO 120 V2	336,9	3	MAGIS M 18 T	54	FM-09;FM-10_ES-A;FM-10_ES-B;FM-10_RC-A;FM-10_RC-B
3	VICTRIX PRO 120 V2	336,9	4	MAGIS M 18 T	72	FM-09;FM-10_ES-A;FM-10_ES-B;FM-10_RC-A;FM-10_RC-B
4	VICTRIX PRO 120 V2	449,2	3	MAGIS M 18 T	54	FM-09;FM-10_ES-A;FM-10_ES-B;FM-10_RC-A;FM-10_RC-B
4	VICTRIX PRO 120 V2	449,2	4	MAGIS M 18 T	72	FM-09;FM-10_ES-A;FM-10_ES-B;FM-10_RC-A;FM-10_RC-B
5	VICTRIX PRO 120 V2	561,5	4	MAGIS M 18 T	72	FM-09;FM-10_ES-A;FM-10_ES-B;FM-10_RC-A;FM-10_RC-B
1	VICTRIX PRO 120 V2	112,3	1	MAGIS M 22 T	22	FM-03;FM-04-A;FM-04-B
1	VICTRIX PRO 120 V2	112,3	2	MAGIS M 22 T	44	FM-05;FM-06-A;FM-06-B
2	VICTRIX PRO 120 V2	224,6	2	MAGIS M 22 T	44	FM-09;FM-10_ES-A;FM-10_ES-B;FM-10_RC-A;FM-10_RC-B
2	VICTRIX PRO 120 V2	224,6	3	MAGIS M 22 T	66	FM-09;FM-10_ES-A;FM-10_ES-B;FM-10_RC-A;FM-10_RC-B
2	VICTRIX PRO 120 V2	224,6	4	MAGIS M 22 T	88	FM-09;FM-10_ES-A;FM-10_ES-B;FM-10_RC-A;FM-10_RC-B
3	VICTRIX PRO 120 V2	336,9	2	MAGIS M 22 T	44	FM-09;FM-10_ES-A;FM-10_ES-B;FM-10_RC-A;FM-10_RC-B
3	VICTRIX PRO 120 V2	336,9	3	MAGIS M 22 T	66	FM-09;FM-10_ES-A;FM-10_ES-B;FM-10_RC-A;FM-10_RC-B

3	VICTRIX PRO 120 V2	336,9	4	MAGIS M 22 T	88	FM-09;FM-10_ES-A;FM-10_ES-B;FM-10_RC-A;FM-10_RC-B
4	VICTRIX PRO 120 V2	449,2	3	MAGIS M 22 T	66	FM-09;FM-10_ES-A;FM-10_ES-B;FM-10_RC-A;FM-10_RC-B
4	VICTRIX PRO 120 V2	449,2	4	MAGIS M 22 T	88	FM-09;FM-10_ES-A;FM-10_ES-B;FM-10_RC-A;FM-10_RC-B
5	VICTRIX PRO 120 V2	561,5	3	MAGIS M 22 T	66	FM-09;FM-10_ES-A;FM-10_ES-B;FM-10_RC-A;FM-10_RC-B
5	VICTRIX PRO 120 V2	561,5	4	MAGIS M 22 T	88	FM-09;FM-10_ES-A;FM-10_ES-B;FM-10_RC-A;FM-10_RC-B
1	VICTRIX PRO 120 V2	112,3	1	MAGIS M 26 T	26	FM-03;FM-04-A;FM-04-B
1	VICTRIX PRO 120 V2	112,3	2	MAGIS M 26 T	52	FM-05;FM-06-A;FM-06-B
2	VICTRIX PRO 120 V2	224,6	1	MAGIS M 26 T	26	FM-07;FM-08_ES-A;FM-08_ES-B;FM-08_RC-A;FM-08_RC-B
2	VICTRIX PRO 120 V2	224,6	2	MAGIS M 26 T	52	FM-09;FM-10_ES-A;FM-10_ES-B;FM-10_RC-A;FM-10_RC-B
2	VICTRIX PRO 120 V2	224,6	3	MAGIS M 26 T	78	FM-09;FM-10_ES-A;FM-10_ES-B;FM-10_RC-A;FM-10_RC-B
2	VICTRIX PRO 120 V2	224,6	4	MAGIS M 26 T	104	FM-09;FM-10_ES-A;FM-10_ES-B;FM-10_RC-A;FM-10_RC-B
3	VICTRIX PRO 120 V2	336,9	2	MAGIS M 26 T	52	FM-09;FM-10_ES-A;FM-10_ES-B;FM-10_RC-A;FM-10_RC-B
3	VICTRIX PRO 120 V2	336,9	3	MAGIS M 26 T	78	FM-09;FM-10_ES-A;FM-10_ES-B;FM-10_RC-A;FM-10_RC-B
3	VICTRIX PRO 120 V2	336,9	4	MAGIS M 26 T	104	FM-09;FM-10_ES-A;FM-10_ES-B;FM-10_RC-A;FM-10_RC-B
4	VICTRIX PRO 120 V2	449,2	2	MAGIS M 26 T	52	FM-09;FM-10_ES-A;FM-10_ES-B;FM-10_RC-A;FM-10_RC-B
4	VICTRIX PRO 120 V2	449,2	3	MAGIS M 26 T	78	FM-09;FM-10_ES-A;FM-10_ES-B;FM-10_RC-A;FM-10_RC-B
4	VICTRIX PRO 120 V2	449,2	4	MAGIS M 26 T	104	FM-09;FM-10_ES-A;FM-10_ES-B;FM-10_RC-A;FM-10_RC-B
5	VICTRIX PRO 120 V2	561,5	3	MAGIS M 26 T	78	FM-09;FM-10_ES-A;FM-10_ES-B;FM-10_RC-A;FM-10_RC-B
5	VICTRIX PRO 120 V2	561,5	4	MAGIS M 26 T	104	FM-09;FM-10_ES-A;FM-10_ES-B;FM-10_RC-A;FM-10_RC-B
1	VICTRIX PRO 120 V2	112,3	1	MAGIS M 30 T	30,1	FM-03;FM-04-A;FM-04-B
2	VICTRIX PRO 120 V2	224,6	1	MAGIS M 30 T	30,1	FM-07;FM-08_ES-A;FM-08_ES-B;FM-08_RC-A;FM-08_RC-B
2	VICTRIX PRO 120 V2	224,6	2	MAGIS M 30 T	60,2	FM-09;FM-10_ES-A;FM-10_ES-B;FM-10_RC-A;FM-10_RC-B
2	VICTRIX PRO 120 V2	224,6	3	MAGIS M 30 T	90,3	FM-09;FM-10_ES-A;FM-10_ES-B;FM-10_RC-A;FM-10_RC-B

3	VICTRIX PRO 120 V2	336,9	2	MAGIS M 30 T	60,2	FM-09;FM-10_ES-A;FM-10_ES-B;FM-10_RC-A;FM-10_RC-B
3	VICTRIX PRO 120 V2	336,9	3	MAGIS M 30 T	90,3	FM-09;FM-10_ES-A;FM-10_ES-B;FM-10_RC-A;FM-10_RC-B
3	VICTRIX PRO 120 V2	336,9	4	MAGIS M 30 T	120,4	FM-09;FM-10_ES-A;FM-10_ES-B;FM-10_RC-A;FM-10_RC-B
4	VICTRIX PRO 120 V2	449,2	2	MAGIS M 30 T	60,2	FM-09;FM-10_ES-A;FM-10_ES-B;FM-10_RC-A;FM-10_RC-B
4	VICTRIX PRO 120 V2	449,2	3	MAGIS M 30 T	90,3	FM-09;FM-10_ES-A;FM-10_ES-B;FM-10_RC-A;FM-10_RC-B
4	VICTRIX PRO 120 V2	449,2	4	MAGIS M 30 T	120,4	FM-09;FM-10_ES-A;FM-10_ES-B;FM-10_RC-A;FM-10_RC-B
5	VICTRIX PRO 120 V2	561,5	2	MAGIS M 30 T	60,2	FM-09;FM-10_ES-A;FM-10_ES-B;FM-10_RC-A;FM-10_RC-B
5	VICTRIX PRO 120 V2	561,5	3	MAGIS M 30 T	90,3	FM-09;FM-10_ES-A;FM-10_ES-B;FM-10_RC-A;FM-10_RC-B
5	VICTRIX PRO 120 V2	561,5	4	MAGIS M 30 T	120,4	FM-09;FM-10_ES-A;FM-10_ES-B;FM-10_RC-A;FM-10_RC-B
1	VICTRIX PRO 150 V2	138,3	2	MAGIS M 12 - M 12 T	23,4	FM-05;FM-06-A;FM-06-B
1	VICTRIX PRO 150 V2	138,3	3	MAGIS M 12 - M 12 T	35,1	FM-05;FM-06-A;FM-06-B
2	VICTRIX PRO 150 V2	276,6	3	MAGIS M 12 - M 12 T	35,1	FM-09;FM-10_ES-A;FM-10_ES-B;FM-10_RC-A;FM-10_RC-B
1	VICTRIX PRO 150 V2	138,3	1	MAGIS M 14 - M 14 T	14,5	FM-03;FM-04-A;FM-04-B
1	VICTRIX PRO 150 V2	138,3	2	MAGIS M 14 - M 14 T	29	FM-05;FM-06-A;FM-06-B
1	VICTRIX PRO 150 V2	138,3	3	MAGIS M 14 - M 14 T	43,5	FM-05;FM-06-A;FM-06-B
2	VICTRIX PRO 150 V2	276,6	2	MAGIS M 14 - M 14 T	29	FM-09;FM-10_ES-A;FM-10_ES-B;FM-10_RC-A;FM-10_RC-B
2	VICTRIX PRO 150 V2	276,6	3	MAGIS M 14 - M 14 T	43,5	FM-09;FM-10_ES-A;FM-10_ES-B;FM-10_RC-A;FM-10_RC-B
3	VICTRIX PRO 150 V2	414,9	3	MAGIS M 14 - M 14 T	43,5	FM-09;FM-10_ES-A;FM-10_ES-B;FM-10_RC-A;FM-10_RC-B
1	VICTRIX PRO 150 V2	138,3	1	MAGIS M 16 - M 16 T	15,9	FM-03;FM-04-A;FM-04-B
1	VICTRIX PRO 150 V2	138,3	2	MAGIS M 16 - M 16 T	31,8	FM-05;FM-06-A;FM-06-B
1	VICTRIX PRO 150 V2	138,3	3	MAGIS M 16 - M 16 T	47,7	FM-05;FM-06-A;FM-06-B
2	VICTRIX PRO 150 V2	276,6	2	MAGIS M 16 - M 16 T	31,8	FM-09;FM-10_ES-A;FM-10_ES-B;FM-10_RC-A;FM-10_RC-B
2	VICTRIX PRO 150 V2	276,6	3	MAGIS M 16 - M 16 T	47,7	FM-09;FM-10_ES-A;FM-10_ES-B;FM-10_RC-A;FM-10_RC-B
3	VICTRIX PRO 150 V2	414,9	3	MAGIS M 16 - M 16 T	47,7	FM-09;FM-10_ES-A;FM-10_ES-B;FM-10_RC-A;FM-10_RC-B
1	VICTRIX PRO 150 V2	138,3	1	MAGIS M 18 T	18	FM-03;FM-04-A;FM-04-B
1	VICTRIX PRO 150 V2	138,3	2	MAGIS M 18 T	36	FM-05;FM-06-A;FM-06-B
1	VICTRIX PRO 150 V2	138,3	3	MAGIS M 18 T	54	FM-05;FM-06-A;FM-06-B

2	VICTRIX PRO 150 V2	276,6	2	MAGIS M 18 T	36	FM-09;FM-10_ES-A;FM-10_ES-B;FM-10_RC-A;FM-10_RC-B
2	VICTRIX PRO 150 V2	276,6	3	MAGIS M 18 T	54	FM-09;FM-10_ES-A;FM-10_ES-B;FM-10_RC-A;FM-10_RC-B
2	VICTRIX PRO 150 V2	276,6	4	MAGIS M 18 T	72	FM-09;FM-10_ES-A;FM-10_ES-B;FM-10_RC-A;FM-10_RC-B
3	VICTRIX PRO 150 V2	414,9	3	MAGIS M 18 T	54	FM-09;FM-10_ES-A;FM-10_ES-B;FM-10_RC-A;FM-10_RC-B
3	VICTRIX PRO 150 V2	414,9	4	MAGIS M 18 T	72	FM-09;FM-10_ES-A;FM-10_ES-B;FM-10_RC-A;FM-10_RC-B
4	VICTRIX PRO 150 V2	553,2	4	MAGIS M 18 T	72	FM-09;FM-10_ES-A;FM-10_ES-B;FM-10_RC-A;FM-10_RC-B
5	VICTRIX PRO 150 V2	691,5	4	MAGIS M 18 T	72	FM-09;FM-10_ES-A;FM-10_ES-B;FM-10_RC-A;FM-10_RC-B
1	VICTRIX PRO 150 V2	138,3	1	MAGIS M 22 T	22	FM-03;FM-04-A;FM-04-B
1	VICTRIX PRO 150 V2	138,3	2	MAGIS M 22 T	44	FM-05;FM-06-A;FM-06-B
1	VICTRIX PRO 150 V2	138,3	3	MAGIS M 22 T	66	FM-05;FM-06-A;FM-06-B
2	VICTRIX PRO 150 V2	276,6	2	MAGIS M 22 T	44	FM-09;FM-10_ES-A;FM-10_ES-B;FM-10_RC-A;FM-10_RC-B
2	VICTRIX PRO 150 V2	276,6	3	MAGIS M 22 T	66	FM-09;FM-10_ES-A;FM-10_ES-B;FM-10_RC-A;FM-10_RC-B
2	VICTRIX PRO 150 V2	276,6	4	MAGIS M 22 T	88	FM-09;FM-10_ES-A;FM-10_ES-B;FM-10_RC-A;FM-10_RC-B
3	VICTRIX PRO 150 V2	414,9	2	MAGIS M 22 T	44	FM-09;FM-10_ES-A;FM-10_ES-B;FM-10_RC-A;FM-10_RC-B
3	VICTRIX PRO 150 V2	414,9	3	MAGIS M 22 T	66	FM-09;FM-10_ES-A;FM-10_ES-B;FM-10_RC-A;FM-10_RC-B
3	VICTRIX PRO 150 V2	414,9	4	MAGIS M 22 T	88	FM-09;FM-10_ES-A;FM-10_ES-B;FM-10_RC-A;FM-10_RC-B
4	VICTRIX PRO 150 V2	553,2	3	MAGIS M 22 T	66	FM-09;FM-10_ES-A;FM-10_ES-B;FM-10_RC-A;FM-10_RC-B
4	VICTRIX PRO 150 V2	553,2	4	MAGIS M 22 T	88	FM-09;FM-10_ES-A;FM-10_ES-B;FM-10_RC-A;FM-10_RC-B
5	VICTRIX PRO 150 V2	691,5	4	MAGIS M 22 T	88	FM-09;FM-10_ES-A;FM-10_ES-B;FM-10_RC-A;FM-10_RC-B
1	VICTRIX PRO 150 V2	138,3	1	MAGIS M 26 T	26	FM-03;FM-04-A;FM-04-B
1	VICTRIX PRO 150 V2	138,3	2	MAGIS M 26 T	52	FM-05;FM-06-A;FM-06-B
2	VICTRIX PRO 150 V2	276,6	2	MAGIS M 26 T	52	FM-09;FM-10_ES-A;FM-10_ES-B;FM-10_RC-A;FM-10_RC-B
2	VICTRIX PRO 150 V2	276,6	3	MAGIS M 26 T	78	FM-09;FM-10_ES-A;FM-10_ES-B;FM-10_RC-A;FM-10_RC-B
2	VICTRIX PRO 150 V2	276,6	4	MAGIS M 26 T	104	FM-09;FM-10_ES-A;FM-10_ES-B;FM-10_RC-A;FM-10_RC-B

3	VICTRIX PRO 150 V2	414,9	2	MAGIS M 26 T	52	FM-09;FM-10_ES-A;FM-10_ES-B;FM-10_RC-A;FM-10_RC-B
3	VICTRIX PRO 150 V2	414,9	3	MAGIS M 26 T	78	FM-09;FM-10_ES-A;FM-10_ES-B;FM-10_RC-A;FM-10_RC-B
3	VICTRIX PRO 150 V2	414,9	4	MAGIS M 26 T	104	FM-09;FM-10_ES-A;FM-10_ES-B;FM-10_RC-A;FM-10_RC-B
4	VICTRIX PRO 150 V2	553,2	3	MAGIS M 26 T	78	FM-09;FM-10_ES-A;FM-10_ES-B;FM-10_RC-A;FM-10_RC-B
4	VICTRIX PRO 150 V2	553,2	4	MAGIS M 26 T	104	FM-09;FM-10_ES-A;FM-10_ES-B;FM-10_RC-A;FM-10_RC-B
5	VICTRIX PRO 150 V2	691,5	3	MAGIS M 26 T	78	FM-09;FM-10_ES-A;FM-10_ES-B;FM-10_RC-A;FM-10_RC-B
5	VICTRIX PRO 150 V2	691,5	4	MAGIS M 26 T	104	FM-09;FM-10_ES-A;FM-10_ES-B;FM-10_RC-A;FM-10_RC-B
1	VICTRIX PRO 150 V2	138,3	1	MAGIS M 30 T	30,1	FM-03;FM-04-A;FM-04-B
1	VICTRIX PRO 150 V2	138,3	2	MAGIS M 30 T	60,2	FM-05;FM-06-A;FM-06-B
2	VICTRIX PRO 150 V2	276,6	1	MAGIS M 30 T	30,1	FM-07;FM-08_ES-A;FM-08_ES-B;FM-08_RC-A;FM-08_RC-B
2	VICTRIX PRO 150 V2	276,6	2	MAGIS M 30 T	60,2	FM-09;FM-10_ES-A;FM-10_ES-B;FM-10_RC-A;FM-10_RC-B
2	VICTRIX PRO 150 V2	276,6	3	MAGIS M 30 T	90,3	FM-09;FM-10_ES-A;FM-10_ES-B;FM-10_RC-A;FM-10_RC-B
2	VICTRIX PRO 150 V2	276,6	4	MAGIS M 30 T	120,4	FM-09;FM-10_ES-A;FM-10_ES-B;FM-10_RC-A;FM-10_RC-B
3	VICTRIX PRO 150 V2	414,9	2	MAGIS M 30 T	60,2	FM-09;FM-10_ES-A;FM-10_ES-B;FM-10_RC-A;FM-10_RC-B
3	VICTRIX PRO 150 V2	414,9	3	MAGIS M 30 T	90,3	FM-09;FM-10_ES-A;FM-10_ES-B;FM-10_RC-A;FM-10_RC-B
3	VICTRIX PRO 150 V2	414,9	4	MAGIS M 30 T	120,4	FM-09;FM-10_ES-A;FM-10_ES-B;FM-10_RC-A;FM-10_RC-B
4	VICTRIX PRO 150 V2	553,2	2	MAGIS M 30 T	60,2	FM-09;FM-10_ES-A;FM-10_ES-B;FM-10_RC-A;FM-10_RC-B
4	VICTRIX PRO 150 V2	553,2	3	MAGIS M 30 T	90,3	FM-09;FM-10_ES-A;FM-10_ES-B;FM-10_RC-A;FM-10_RC-B
4	VICTRIX PRO 150 V2	553,2	4	MAGIS M 30 T	120,4	FM-09;FM-10_ES-A;FM-10_ES-B;FM-10_RC-A;FM-10_RC-B
5	VICTRIX PRO 150 V2	691,5	3	MAGIS M 30 T	90,3	FM-09;FM-10_ES-A;FM-10_ES-B;FM-10_RC-A;FM-10_RC-B
5	VICTRIX PRO 150 V2	691,5	4	MAGIS M 30 T	120,4	FM-09;FM-10_ES-A;FM-10_ES-B;FM-10_RC-A;FM-10_RC-B
1	VICTRIX PRO 180 V2	166,9	2	MAGIS M 12 - M 12 T	23,4	FM-05;FM-06-A;FM-06-B
1	VICTRIX PRO 180 V2	166,9	3	MAGIS M 12 - M 12 T	35,1	FM-05;FM-06-A;FM-06-B

2	VICTRIX PRO 180 V2	333,8	3	MAGIS M 12 - M 12 T	35,1	FM-09;FM-10_ES-A;FM-10_ES-B;FM-10_RC-A;FM-10_RC-B
1	VICTRIX PRO 180 V2	166,9	2	MAGIS M 14 - M 14 T	29	FM-05;FM-06-A;FM-06-B
1	VICTRIX PRO 180 V2	166,9	3	MAGIS M 14 - M 14 T	43,5	FM-05;FM-06-A;FM-06-B
2	VICTRIX PRO 180 V2	333,8	3	MAGIS M 14 - M 14 T	43,5	FM-09;FM-10_ES-A;FM-10_ES-B;FM-10_RC-A;FM-10_RC-B
1	VICTRIX PRO 180 V2	166,9	2	MAGIS M 16 - M 16 T	31,8	FM-05;FM-06-A;FM-06-B
1	VICTRIX PRO 180 V2	166,9	3	MAGIS M 16 - M 16 T	47,7	FM-05;FM-06-A;FM-06-B
2	VICTRIX PRO 180 V2	333,8	3	MAGIS M 16 - M 16 T	47,7	FM-09;FM-10_ES-A;FM-10_ES-B;FM-10_RC-A;FM-10_RC-B
1	VICTRIX PRO 180 V2	166,9	1	MAGIS M 18 T	18	FM-03;FM-04-A;FM-04-B
1	VICTRIX PRO 180 V2	166,9	2	MAGIS M 18 T	36	FM-05;FM-06-A;FM-06-B
1	VICTRIX PRO 180 V2	166,9	3	MAGIS M 18 T	54	FM-05;FM-06-A;FM-06-B
1	VICTRIX PRO 180 V2	166,9	4	MAGIS M 18 T	72	FM-05;FM-06-A;FM-06-B
2	VICTRIX PRO 180 V2	333,8	2	MAGIS M 18 T	36	FM-09;FM-10_ES-A;FM-10_ES-B;FM-10_RC-A;FM-10_RC-B
2	VICTRIX PRO 180 V2	333,8	3	MAGIS M 18 T	54	FM-09;FM-10_ES-A;FM-10_ES-B;FM-10_RC-A;FM-10_RC-B
2	VICTRIX PRO 180 V2	333,8	4	MAGIS M 18 T	72	FM-09;FM-10_ES-A;FM-10_ES-B;FM-10_RC-A;FM-10_RC-B
3	VICTRIX PRO 180 V2	500,7	3	MAGIS M 18 T	54	FM-09;FM-10_ES-A;FM-10_ES-B;FM-10_RC-A;FM-10_RC-B
3	VICTRIX PRO 180 V2	500,7	4	MAGIS M 18 T	72	FM-09;FM-10_ES-A;FM-10_ES-B;FM-10_RC-A;FM-10_RC-B
4	VICTRIX PRO 180 V2	667,6	4	MAGIS M 18 T	72	FM-09;FM-10_ES-A;FM-10_ES-B;FM-10_RC-A;FM-10_RC-B
1	VICTRIX PRO 180 V2	166,9	1	MAGIS M 22 T	22	FM-03;FM-04-A;FM-04-B
1	VICTRIX PRO 180 V2	166,9	2	MAGIS M 22 T	44	FM-05;FM-06-A;FM-06-B
1	VICTRIX PRO 180 V2	166,9	3	MAGIS M 22 T	66	FM-05;FM-06-A;FM-06-B
2	VICTRIX PRO 180 V2	333,8	2	MAGIS M 22 T	44	FM-09;FM-10_ES-A;FM-10_ES-B;FM-10_RC-A;FM-10_RC-B
2	VICTRIX PRO 180 V2	333,8	3	MAGIS M 22 T	66	FM-09;FM-10_ES-A;FM-10_ES-B;FM-10_RC-A;FM-10_RC-B
2	VICTRIX PRO 180 V2	333,8	4	MAGIS M 22 T	88	FM-09;FM-10_ES-A;FM-10_ES-B;FM-10_RC-A;FM-10_RC-B
3	VICTRIX PRO 180 V2	500,7	3	MAGIS M 22 T	66	FM-09;FM-10_ES-A;FM-10_ES-B;FM-10_RC-A;FM-10_RC-B
3	VICTRIX PRO 180 V2	500,7	4	MAGIS M 22 T	88	FM-09;FM-10_ES-A;FM-10_ES-B;FM-10_RC-A;FM-10_RC-B
4	VICTRIX PRO 180 V2	667,6	4	MAGIS M 22 T	88	FM-09;FM-10_ES-A;FM-10_ES-B;FM-10_RC-A;FM-10_RC-B
5	VICTRIX PRO 180 V2	834,5	4	MAGIS M 22 T	88	FM-09;FM-10_ES-A;FM-10_ES-B;FM-10_RC-A;FM-10_RC-B
1	VICTRIX PRO 180 V2	166,9	1	MAGIS M 26 T	26	FM-03;FM-04-A;FM-04-B

1	VICTRIX PRO 180 V2	166,9	2	MAGIS M 26 T	52	FM-05;FM-06-A;FM-06-B
1	VICTRIX PRO 180 V2	166,9	3	MAGIS M 26 T	78	FM-05;FM-06-A;FM-06-B
2	VICTRIX PRO 180 V2	333,8	2	MAGIS M 26 T	52	FM-09;FM-10_ES-A;FM-10_ES-B;FM-10_RC-A;FM-10_RC-B
2	VICTRIX PRO 180 V2	333,8	3	MAGIS M 26 T	78	FM-09;FM-10_ES-A;FM-10_ES-B;FM-10_RC-A;FM-10_RC-B
2	VICTRIX PRO 180 V2	333,8	4	MAGIS M 26 T	104	FM-09;FM-10_ES-A;FM-10_ES-B;FM-10_RC-A;FM-10_RC-B
3	VICTRIX PRO 180 V2	500,7	2	MAGIS M 26 T	52	FM-09;FM-10_ES-A;FM-10_ES-B;FM-10_RC-A;FM-10_RC-B
3	VICTRIX PRO 180 V2	500,7	3	MAGIS M 26 T	78	FM-09;FM-10_ES-A;FM-10_ES-B;FM-10_RC-A;FM-10_RC-B
3	VICTRIX PRO 180 V2	500,7	4	MAGIS M 26 T	104	FM-09;FM-10_ES-A;FM-10_ES-B;FM-10_RC-A;FM-10_RC-B
4	VICTRIX PRO 180 V2	667,6	3	MAGIS M 26 T	78	FM-09;FM-10_ES-A;FM-10_ES-B;FM-10_RC-A;FM-10_RC-B
4	VICTRIX PRO 180 V2	667,6	4	MAGIS M 26 T	104	FM-09;FM-10_ES-A;FM-10_ES-B;FM-10_RC-A;FM-10_RC-B
5	VICTRIX PRO 180 V2	834,5	4	MAGIS M 26 T	104	FM-09;FM-10_ES-A;FM-10_ES-B;FM-10_RC-A;FM-10_RC-B
1	VICTRIX PRO 180 V2	166,9	1	MAGIS M 30 T	30,1	FM-03;FM-04-A;FM-04-B
1	VICTRIX PRO 180 V2	166,9	2	MAGIS M 30 T	60,2	FM-05;FM-06-A;FM-06-B
2	VICTRIX PRO 180 V2	333,8	2	MAGIS M 30 T	60,2	FM-09;FM-10_ES-A;FM-10_ES-B;FM-10_RC-A;FM-10_RC-B
2	VICTRIX PRO 180 V2	333,8	3	MAGIS M 30 T	90,3	FM-09;FM-10_ES-A;FM-10_ES-B;FM-10_RC-A;FM-10_RC-B
2	VICTRIX PRO 180 V2	333,8	4	MAGIS M 30 T	120,4	FM-09;FM-10_ES-A;FM-10_ES-B;FM-10_RC-A;FM-10_RC-B
3	VICTRIX PRO 180 V2	500,7	2	MAGIS M 30 T	60,2	FM-09;FM-10_ES-A;FM-10_ES-B;FM-10_RC-A;FM-10_RC-B
3	VICTRIX PRO 180 V2	500,7	3	MAGIS M 30 T	90,3	FM-09;FM-10_ES-A;FM-10_ES-B;FM-10_RC-A;FM-10_RC-B
3	VICTRIX PRO 180 V2	500,7	4	MAGIS M 30 T	120,4	FM-09;FM-10_ES-A;FM-10_ES-B;FM-10_RC-A;FM-10_RC-B
4	VICTRIX PRO 180 V2	667,6	3	MAGIS M 30 T	90,3	FM-09;FM-10_ES-A;FM-10_ES-B;FM-10_RC-A;FM-10_RC-B
4	VICTRIX PRO 180 V2	667,6	4	MAGIS M 30 T	120,4	FM-09;FM-10_ES-A;FM-10_ES-B;FM-10_RC-A;FM-10_RC-B
5	VICTRIX PRO 180 V2	834,5	3	MAGIS M 30 T	90,3	FM-09;FM-10_ES-A;FM-10_ES-B;FM-10_RC-A;FM-10_RC-B
5	VICTRIX PRO 180 V2	834,5	4	MAGIS M 30 T	120,4	FM-09;FM-10_ES-A;FM-10_ES-B;FM-10_RC-A;FM-10_RC-B
1	ARES CONDENSING 32 ErP	32	1	MAGIS M 8	8,4	FM-19;FM-20-A;FM-20-B

1	ARES CONDENSING 32 ErP	32	1	MAGIS M 12 - M 12 T	11,7	FM-19;FM-20-A;FM-20-B
1	ARES CONDENSING 32 ErP	32	1	MAGIS M 14 - M 14 T	14,5	FM-19;FM-20-A;FM-20-B
1	ARES CONDENSING 32 ErP	32	1	MAGIS M 16 - M 16 T	15,9	FM-19;FM-20-A;FM-20-B
1	ARES CONDENSING 50 ErP	50	1	MAGIS M 8	8,4	FM-19;FM-20-A;FM-20-B
1	ARES CONDENSING 50 ErP	50	1	MAGIS M 12 - M 12 T	11,7	FM-19;FM-20-A;FM-20-B
1	ARES CONDENSING 50 ErP	50	2	MAGIS M 12 - M 12 T	23,4	FM-21;FM-22-A;FM-22-B
2	ARES CONDENSING 50 ErP	100	1	MAGIS M 12 - M 12 T	11,7	FM-23-A;FM-23-B
2	ARES CONDENSING 50 ErP	100	2	MAGIS M 12 - M 12 T	23,4	FM-24-A;FM-24-B
2	ARES CONDENSING 50 ErP	100	3	MAGIS M 12 - M 12 T	35,1	FM-24-A;FM-24-B
3	ARES CONDENSING 50 ErP	150	2	MAGIS M 12 - M 12 T	23,4	FM-24-A;FM-24-B
3	ARES CONDENSING 50 ErP	150	3	MAGIS M 12 - M 12 T	35,1	FM-24-A;FM-24-B
1	ARES CONDENSING 50 ErP	50	1	MAGIS M 14 - M 14 T	14,5	FM-19;FM-20-A;FM-20-B
2	ARES CONDENSING 50 ErP	100	1	MAGIS M 14 - M 14 T	14,5	FM-23-A;FM-23-B
2	ARES CONDENSING 50 ErP	100	2	MAGIS M 14 - M 14 T	29	FM-24-A;FM-24-B
2	ARES CONDENSING 50 ErP	100	3	MAGIS M 14 - M 14 T	43,5	FM-24-A;FM-24-B
3	ARES CONDENSING 50 ErP	150	2	MAGIS M 14 - M 14 T	29	FM-24-A;FM-24-B
3	ARES CONDENSING 50 ErP	150	3	MAGIS M 14 - M 14 T	43,5	FM-24-A;FM-24-B
1	ARES CONDENSING 50 ErP	50	1	MAGIS M 16 - M 16 T	15,9	FM-19;FM-20-A;FM-20-B
2	ARES CONDENSING 50 ErP	100	1	MAGIS M 16 - M 16 T	15,9	FM-23-A;FM-23-B
2	ARES CONDENSING 50 ErP	100	2	MAGIS M 16 - M 16 T	31,8	FM-24-A;FM-24-B
2	ARES CONDENSING 50 ErP	100	3	MAGIS M 16 - M 16 T	47,7	FM-24-A;FM-24-B
3	ARES CONDENSING 50 ErP	150	1	MAGIS M 16 - M 16 T	15,9	FM-23-A;FM-23-B
3	ARES CONDENSING 50 ErP	150	2	MAGIS M 16 - M 16 T	31,8	FM-24-A;FM-24-B
3	ARES CONDENSING 50 ErP	150	3	MAGIS M 16 - M 16 T	47,7	FM-24-A;FM-24-B
1	ARES CONDENSING 50 ErP	50	1	MAGIS M 18 T	18	FM-19;FM-20-A;FM-20-B
2	ARES CONDENSING 50 ErP	100	1	MAGIS M 18 T	18	FM-23-A;FM-23-B
2	ARES CONDENSING 50 ErP	100	2	MAGIS M 18 T	36	FM-24-A;FM-24-B
3	ARES CONDENSING 50 ErP	150	1	MAGIS M 18 T	18	FM-23-A;FM-23-B
3	ARES CONDENSING 50 ErP	150	2	MAGIS M 18 T	36	FM-24-A;FM-24-B
3	ARES CONDENSING 50 ErP	150	3	MAGIS M 18 T	54	FM-24-A;FM-24-B
3	ARES CONDENSING 50 ErP	150	4	MAGIS M 18 T	72	FM-24-A;FM-24-B
1	ARES CONDENSING 50 ErP	50	1	MAGIS M 22 T	22	FM-19;FM-20-A;FM-20-B
2	ARES CONDENSING 50 ErP	100	1	MAGIS M 22 T	22	FM-23-A;FM-23-B
2	ARES CONDENSING 50 ErP	100	2	MAGIS M 22 T	44	FM-24-A;FM-24-B
3	ARES CONDENSING 50 ErP	150	1	MAGIS M 22 T	22	FM-23-A;FM-23-B
3	ARES CONDENSING 50 ErP	150	2	MAGIS M 22 T	44	FM-24-A;FM-24-B
3	ARES CONDENSING 50 ErP	150	3	MAGIS M 22 T	66	FM-24-A;FM-24-B
2	ARES CONDENSING 50 ErP	100	1	MAGIS M 26 T	26	FM-23-A;FM-23-B
3	ARES CONDENSING 50 ErP	150	1	MAGIS M 26 T	26	FM-23-A;FM-23-B
3	ARES CONDENSING 50 ErP	150	2	MAGIS M 26 T	52	FM-24-A;FM-24-B
2	ARES CONDENSING 50 ErP	100	1	MAGIS M 30 T	30,1	FM-23-A;FM-23-B
3	ARES CONDENSING 50 ErP	150	1	MAGIS M 30 T	30,1	FM-23-A;FM-23-B
3	ARES CONDENSING 50 ErP	150	2	MAGIS M 30 T	60,2	FM-24-A;FM-24-B
1	ARES CONDENSING 115 ErP	111	1	MAGIS M 12 - M 12 T	11,7	FM-19;FM-20-A;FM-20-B
1	ARES CONDENSING 115 ErP	111	2	MAGIS M 12 - M 12 T	23,4	FM-21;FM-22-A;FM-22-B
1	ARES CONDENSING 115 ErP	111	3	MAGIS M 12 - M 12 T	35,1	FM-21;FM-22-A;FM-22-B
2	ARES CONDENSING 115 ErP	222	2	MAGIS M 12 - M 12 T	23,4	FM-24-A;FM-24-B

2	ARES CONDENSING 115 ErP	222	3	MAGIS M 12 - M 12 T	35,1	FM-24-A;FM-24-B
3	ARES CONDENSING 115 ErP	333	3	MAGIS M 12 - M 12 T	35,1	FM-24-A;FM-24-B
1	ARES CONDENSING 115 ErP	111	1	MAGIS M 14 - M 14 T	14,5	FM-19;FM-20-A;FM-20-B
1	ARES CONDENSING 115 ErP	111	2	MAGIS M 14 - M 14 T	29	FM-21;FM-22-A;FM-22-B
1	ARES CONDENSING 115 ErP	111	3	MAGIS M 14 - M 14 T	43,5	FM-21;FM-22-A;FM-22-B
2	ARES CONDENSING 115 ErP	222	2	MAGIS M 14 - M 14 T	29	FM-24-A;FM-24-B
2	ARES CONDENSING 115 ErP	222	3	MAGIS M 14 - M 14 T	43,5	FM-24-A;FM-24-B
3	ARES CONDENSING 115 ErP	333	3	MAGIS M 14 - M 14 T	43,5	FM-24-A;FM-24-B
1	ARES CONDENSING 115 ErP	111	1	MAGIS M 16 - M 16 T	15,9	FM-19;FM-20-A;FM-20-B
1	ARES CONDENSING 115 ErP	111	2	MAGIS M 16 - M 16 T	31,8	FM-21;FM-22-A;FM-22-B
1	ARES CONDENSING 115 ErP	111	3	MAGIS M 16 - M 16 T	47,7	FM-21;FM-22-A;FM-22-B
2	ARES CONDENSING 115 ErP	222	2	MAGIS M 16 - M 16 T	31,8	FM-24-A;FM-24-B
2	ARES CONDENSING 115 ErP	222	3	MAGIS M 16 - M 16 T	47,7	FM-24-A;FM-24-B
3	ARES CONDENSING 115 ErP	333	3	MAGIS M 16 - M 16 T	47,7	FM-24-A;FM-24-B
1	ARES CONDENSING 115 ErP	111	1	MAGIS M 18 T	18	FM-19;FM-20-A;FM-20-B
1	ARES CONDENSING 115 ErP	111	2	MAGIS M 18 T	36	FM-21;FM-22-A;FM-22-B
1	ARES CONDENSING 115 ErP	111	3	MAGIS M 18 T	54	FM-21;FM-22-A;FM-22-B
2	ARES CONDENSING 115 ErP	222	2	MAGIS M 18 T	36	FM-24-A;FM-24-B
2	ARES CONDENSING 115 ErP	222	3	MAGIS M 18 T	54	FM-24-A;FM-24-B
2	ARES CONDENSING 115 ErP	222	4	MAGIS M 18 T	72	FM-24-A;FM-24-B
3	ARES CONDENSING 115 ErP	333	2	MAGIS M 18 T	36	FM-24-A;FM-24-B
3	ARES CONDENSING 115 ErP	333	3	MAGIS M 18 T	54	FM-24-A;FM-24-B
3	ARES CONDENSING 115 ErP	333	4	MAGIS M 18 T	72	FM-24-A;FM-24-B
1	ARES CONDENSING 115 ErP	111	1	MAGIS M 22 T	22	FM-19;FM-20-A;FM-20-B
1	ARES CONDENSING 115 ErP	111	2	MAGIS M 22 T	44	FM-21;FM-22-A;FM-22-B
2	ARES CONDENSING 115 ErP	222	2	MAGIS M 22 T	44	FM-24-A;FM-24-B
2	ARES CONDENSING 115 ErP	222	3	MAGIS M 22 T	66	FM-24-A;FM-24-B
2	ARES CONDENSING 115 ErP	222	4	MAGIS M 22 T	88	FM-24-A;FM-24-B
3	ARES CONDENSING 115 ErP	333	2	MAGIS M 22 T	44	FM-24-A;FM-24-B
3	ARES CONDENSING 115 ErP	333	3	MAGIS M 22 T	66	FM-24-A;FM-24-B
3	ARES CONDENSING 115 ErP	333	4	MAGIS M 22 T	88	FM-24-A;FM-24-B

1	ARES CONDENSING 115 ErP	111	1	MAGIS M 26 T	26	FM-19;FM-20-A;FM-20-B
1	ARES CONDENSING 115 ErP	111	2	MAGIS M 26 T	52	FM-21;FM-22-A;FM-22-B
2	ARES CONDENSING 115 ErP	222	1	MAGIS M 26 T	26	FM-23-A;FM-23-B
2	ARES CONDENSING 115 ErP	222	2	MAGIS M 26 T	52	FM-24-A;FM-24-B
2	ARES CONDENSING 115 ErP	222	3	MAGIS M 26 T	78	FM-24-A;FM-24-B
2	ARES CONDENSING 115 ErP	222	4	MAGIS M 26 T	104	FM-24-A;FM-24-B
3	ARES CONDENSING 115 ErP	333	2	MAGIS M 26 T	52	FM-24-A;FM-24-B
3	ARES CONDENSING 115 ErP	333	3	MAGIS M 26 T	78	FM-24-A;FM-24-B
3	ARES CONDENSING 115 ErP	333	4	MAGIS M 26 T	104	FM-24-A;FM-24-B
1	ARES CONDENSING 115 ErP	111	1	MAGIS M 30 T	30,1	FM-19;FM-20-A;FM-20-B
2	ARES CONDENSING 115 ErP	222	1	MAGIS M 30 T	30,1	FM-23-A;FM-23-B
2	ARES CONDENSING 115 ErP	222	2	MAGIS M 30 T	60,2	FM-24-A;FM-24-B
2	ARES CONDENSING 115 ErP	222	3	MAGIS M 30 T	90,3	FM-24-A;FM-24-B
3	ARES CONDENSING 115 ErP	333	2	MAGIS M 30 T	60,2	FM-24-A;FM-24-B
3	ARES CONDENSING 115 ErP	333	3	MAGIS M 30 T	90,3	FM-24-A;FM-24-B
3	ARES CONDENSING 115 ErP	333	4	MAGIS M 30 T	120,4	FM-24-A;FM-24-B
1	ARES TEC 150 ErP	146,10	4	MAGIS M 4	16,80	FM-25-A;FM-25-B
1	ARES TEC 150 ErP	146,10	3	MAGIS M 6	19,05	FM-25-A;FM-25-B
1	ARES TEC 150 ErP	146,10	4	MAGIS M 6	25,40	FM-25-A;FM-25-B
1	ARES TEC 150 ErP	146,10	2	MAGIS M 8	16,80	FM-25-A;FM-25-B
1	ARES TEC 150 ErP	146,10	3	MAGIS M 8	25,20	FM-25-A;FM-25-B
1	ARES TEC 150 ErP	146,10	4	MAGIS M 8	33,60	FM-25-A;FM-25-B
2	ARES TEC 150 ErP	292,20	4	MAGIS M 8	33,60	FM-93-A;FM-93-B
1	ARES TEC 150 ErP	146,10	2	MAGIS M 12 - M 12 T	23,40	FM-25-A;FM-25-B
1	ARES TEC 150 ErP	146,10	3	MAGIS M 12 - M 12 T	35,10	FM-25-A;FM-25-B
1	ARES TEC 150 ErP	146,10	4	MAGIS M 12 - M 12 T	46,80	FM-25-A;FM-25-B
2	ARES TEC 150 ErP	292,20	3	MAGIS M 12 - M 12 T	35,10	FM-93-A;FM-93-B
2	ARES TEC 150 ErP	292,20	4	MAGIS M 12 - M 12 T	46,80	FM-93-A;FM-93-B
3	ARES TEC 150 ErP	438,30	4	MAGIS M 12 - M 12 T	46,80	FM-93-A;FM-93-B
1	ARES TEC 150 ErP	146,10	2	MAGIS M 14 - M 14 T	29,00	FM-25-A;FM-25-B
1	ARES TEC 150 ErP	146,10	3	MAGIS M 14 - M 14 T	43,50	FM-25-A;FM-25-B
1	ARES TEC 150 ErP	146,10	4	MAGIS M 14 - M 14 T	58,00	FM-25-A;FM-25-B
2	ARES TEC 150 ErP	292,20	3	MAGIS M 14 - M 14 T	43,50	FM-93-A;FM-93-B
2	ARES TEC 150 ErP	292,20	4	MAGIS M 14 - M 14 T	58,00	FM-93-A;FM-93-B
3	ARES TEC 150 ErP	438,30	4	MAGIS M 14 - M 14 T	58,00	FM-93-A;FM-93-B
1	ARES TEC 150 ErP	146,10	1	MAGIS M 16 - M 16 T	15,90	FM-95
1	ARES TEC 150 ErP	146,10	2	MAGIS M 16 - M 16 T	31,80	FM-25-A;FM-25-B
1	ARES TEC 150 ErP	146,10	3	MAGIS M 16 - M 16 T	47,70	FM-25-A;FM-25-B
1	ARES TEC 150 ErP	146,10	4	MAGIS M 16 - M 16 T	63,60	FM-25-A;FM-25-B
2	ARES TEC 150 ErP	292,20	2	MAGIS M 16 - M 16 T	31,80	FM-93-A;FM-93-B
2	ARES TEC 150 ErP	292,20	3	MAGIS M 16 - M 16 T	47,70	FM-93-A;FM-93-B

2	ARES TEC 150 ErP	292,20	4	MAGIS M 16 - M 16 T	63,60	FM-93-A;FM-93-B
3	ARES TEC 150 ErP	438,30	3	MAGIS M 16 - M 16 T	47,70	FM-93-A;FM-93-B
3	ARES TEC 150 ErP	438,30	4	MAGIS M 16 - M 16 T	63,60	FM-93-A;FM-93-B
4	ARES TEC 150 ErP	584,40	4	MAGIS M 16 - M 16 T	63,60	FM-93-A;FM-93-B
1	ARES TEC 150 ErP	146,10	1	MAGIS M 18 T	18,00	FM-95
1	ARES TEC 150 ErP	146,10	2	MAGIS M 18 T	36,00	FM-25-A;FM-25-B
1	ARES TEC 150 ErP	146,10	3	MAGIS M 18 T	54,00	FM-25-A;FM-25-B
1	ARES TEC 150 ErP	146,10	4	MAGIS M 18 T	72,00	FM-25-A;FM-25-B
2	ARES TEC 150 ErP	292,20	2	MAGIS M 18 T	36,00	FM-93-A;FM-93-B
2	ARES TEC 150 ErP	292,20	3	MAGIS M 18 T	54,00	FM-93-A;FM-93-B
2	ARES TEC 150 ErP	292,20	4	MAGIS M 18 T	72,00	FM-93-A;FM-93-B
3	ARES TEC 150 ErP	438,30	3	MAGIS M 18 T	54,00	FM-93-A;FM-93-B
3	ARES TEC 150 ErP	438,30	4	MAGIS M 18 T	72,00	FM-93-A;FM-93-B
4	ARES TEC 150 ErP	584,40	4	MAGIS M 18 T	72,00	FM-93-A;FM-93-B
1	ARES TEC 150 ErP	146,10	1	MAGIS M 22 T	22,00	FM-95
1	ARES TEC 150 ErP	146,10	2	MAGIS M 22 T	44,00	FM-25-A;FM-25-B
1	ARES TEC 150 ErP	146,10	3	MAGIS M 22 T	66,00	FM-25-A;FM-25-B
2	ARES TEC 150 ErP	292,20	2	MAGIS M 22 T	44,00	FM-93-A;FM-93-B
2	ARES TEC 150 ErP	292,20	3	MAGIS M 22 T	66,00	FM-93-A;FM-93-B
2	ARES TEC 150 ErP	292,20	4	MAGIS M 22 T	88,00	FM-93-A;FM-93-B
3	ARES TEC 150 ErP	438,30	2	MAGIS M 22 T	44,00	FM-93-A;FM-93-B
3	ARES TEC 150 ErP	438,30	3	MAGIS M 22 T	66,00	FM-93-A;FM-93-B
3	ARES TEC 150 ErP	438,30	4	MAGIS M 22 T	88,00	FM-93-A;FM-93-B
4	ARES TEC 150 ErP	584,40	3	MAGIS M 22 T	66,00	FM-93-A;FM-93-B
4	ARES TEC 150 ErP	584,40	4	MAGIS M 22 T	88,00	FM-93-A;FM-93-B
1	ARES TEC 150 ErP	146,10	1	MAGIS M 26 T	26,00	FM-95
1	ARES TEC 150 ErP	146,10	2	MAGIS M 26 T	52,00	FM-25-A;FM-25-B
2	ARES TEC 150 ErP	292,20	2	MAGIS M 26 T	52,00	FM-93-A;FM-93-B
2	ARES TEC 150 ErP	292,20	3	MAGIS M 26 T	78,00	FM-93-A;FM-93-B
2	ARES TEC 150 ErP	292,20	4	MAGIS M 26 T	104,00	FM-93-A;FM-93-B
3	ARES TEC 150 ErP	438,30	2	MAGIS M 26 T	52,00	FM-93-A;FM-93-B
3	ARES TEC 150 ErP	438,30	3	MAGIS M 26 T	78,00	FM-93-A;FM-93-B
3	ARES TEC 150 ErP	438,30	4	MAGIS M 26 T	104,00	FM-93-A;FM-93-B
4	ARES TEC 150 ErP	584,40	3	MAGIS M 26 T	78,00	FM-93-A;FM-93-B
4	ARES TEC 150 ErP	584,40	4	MAGIS M 26 T	104,00	FM-93-A;FM-93-B
1	ARES TEC 150 ErP	146,10	1	MAGIS M 30 T	30,10	FM-95
1	ARES TEC 150 ErP	146,10	2	MAGIS M 30 T	60,20	FM-25-A;FM-25-B
2	ARES TEC 150 ErP	292,20	2	MAGIS M 30 T	60,20	FM-93-A;FM-93-B
2	ARES TEC 150 ErP	292,20	3	MAGIS M 30 T	90,30	FM-93-A;FM-93-B
2	ARES TEC 150 ErP	292,20	4	MAGIS M 30 T	120,40	FM-93-A;FM-93-B
3	ARES TEC 150 ErP	438,30	2	MAGIS M 30 T	60,20	FM-93-A;FM-93-B
3	ARES TEC 150 ErP	438,30	3	MAGIS M 30 T	90,30	FM-93-A;FM-93-B
3	ARES TEC 150 ErP	438,30	4	MAGIS M 30 T	120,40	FM-93-A;FM-93-B
4	ARES TEC 150 ErP	584,40	2	MAGIS M 30 T	60,20	FM-93-A;FM-93-B
4	ARES TEC 150 ErP	584,40	3	MAGIS M 30 T	90,30	FM-93-A;FM-93-B
4	ARES TEC 150 ErP	584,40	4	MAGIS M 30 T	120,40	FM-93-A;FM-93-B
1	ARES 200 TEC ErP	195,2	2	MAGIS M 12 - M 12 T	23,4	FM-25-A;FM-25-B
1	ARES 200 TEC ErP	195,2	3	MAGIS M 12 - M 12 T	35,1	FM-25-A;FM-25-B
1	ARES 200 TEC ErP	195,2	2	MAGIS M 14 - M 14 T	29	FM-25-A;FM-25-B
1	ARES 200 TEC ErP	195,2	3	MAGIS M 14 - M 14 T	43,5	FM-25-A;FM-25-B

2	ARES 200 TEC ErP	390,4	3	MAGIS M 14 - M 14 T	43,5	FM-93-A;FM-93-B
1	ARES 200 TEC ErP	195,2	2	MAGIS M 16 - M 16 T	31,8	FM-25-A;FM-25-B
1	ARES 200 TEC ErP	195,2	3	MAGIS M 16 - M 16 T	47,7	FM-25-A;FM-25-B
2	ARES 200 TEC ErP	390,4	3	MAGIS M 16 - M 16 T	47,7	FM-93-A;FM-93-B
1	ARES 200 TEC ErP	195,2	2	MAGIS M 18 T	36	FM-25-A;FM-25-B
1	ARES 200 TEC ErP	195,2	3	MAGIS M 18 T	54	FM-25-A;FM-25-B
1	ARES 200 TEC ErP	195,2	4	MAGIS M 18 T	72	FM-25-A;FM-25-B
2	ARES 200 TEC ErP	390,4	3	MAGIS M 18 T	54	FM-93-A;FM-93-B
2	ARES 200 TEC ErP	390,4	4	MAGIS M 18 T	72	FM-93-A;FM-93-B
3	ARES 200 TEC ErP	585,6	4	MAGIS M 18 T	72	FM-93-A;FM-93-B
1	ARES 200 TEC ErP	195,2	1	MAGIS M 22 T	22	FM-95
1	ARES 200 TEC ErP	195,2	2	MAGIS M 22 T	44	FM-25-A;FM-25-B
1	ARES 200 TEC ErP	195,2	3	MAGIS M 22 T	66	FM-25-A;FM-25-B
1	ARES 200 TEC ErP	195,2	4	MAGIS M 22 T	88	FM-25-A;FM-25-B
2	ARES 200 TEC ErP	390,4	2	MAGIS M 22 T	44	FM-93-A;FM-93-B
2	ARES 200 TEC ErP	390,4	3	MAGIS M 22 T	66	FM-93-A;FM-93-B
2	ARES 200 TEC ErP	390,4	4	MAGIS M 22 T	88	FM-93-A;FM-93-B
3	ARES 200 TEC ErP	585,6	3	MAGIS M 22 T	66	FM-93-A;FM-93-B
3	ARES 200 TEC ErP	585,6	4	MAGIS M 22 T	88	FM-93-A;FM-93-B
4	ARES 200 TEC ErP	780,8	4	MAGIS M 22 T	88	FM-93-A;FM-93-B
1	ARES 200 TEC ErP	195,2	1	MAGIS M 26 T	26	FM-95
1	ARES 200 TEC ErP	195,2	2	MAGIS M 26 T	52	FM-25-A;FM-25-B
1	ARES 200 TEC ErP	195,2	3	MAGIS M 26 T	78	FM-25-A;FM-25-B
2	ARES 200 TEC ErP	390,4	2	MAGIS M 26 T	52	FM-93-A;FM-93-B
2	ARES 200 TEC ErP	390,4	3	MAGIS M 26 T	78	FM-93-A;FM-93-B
2	ARES 200 TEC ErP	390,4	4	MAGIS M 26 T	104	FM-93-A;FM-93-B
3	ARES 200 TEC ErP	585,6	3	MAGIS M 26 T	78	FM-93-A;FM-93-B
3	ARES 200 TEC ErP	585,6	4	MAGIS M 26 T	104	FM-93-A;FM-93-B
4	ARES 200 TEC ErP	780,8	4	MAGIS M 26 T	104	FM-93-A;FM-93-B
1	ARES 200 TEC ErP	195,2	1	MAGIS M 30 T	30,1	FM-95
1	ARES 200 TEC ErP	195,2	2	MAGIS M 30 T	60,2	FM-25-A;FM-25-B
1	ARES 200 TEC ErP	195,2	3	MAGIS M 30 T	90,3	FM-25-A;FM-25-B
2	ARES 200 TEC ErP	390,4	2	MAGIS M 30 T	60,2	FM-93-A;FM-93-B
2	ARES 200 TEC ErP	390,4	3	MAGIS M 30 T	90,3	FM-93-A;FM-93-B
2	ARES 200 TEC ErP	390,4	4	MAGIS M 30 T	120,4	FM-93-A;FM-93-B
3	ARES 200 TEC ErP	585,6	2	MAGIS M 30 T	60,2	FM-93-A;FM-93-B
3	ARES 200 TEC ErP	585,6	3	MAGIS M 30 T	90,3	FM-93-A;FM-93-B
3	ARES 200 TEC ErP	585,6	4	MAGIS M 30 T	120,4	FM-93-A;FM-93-B
4	ARES 200 TEC ErP	780,8	3	MAGIS M 30 T	90,3	FM-93-A;FM-93-B
4	ARES 200 TEC ErP	780,8	4	MAGIS M 30 T	120,4	FM-93-A;FM-93-B
1	ARES 250 TEC ErP	244,5	3	MAGIS M 12 - M 12 T	35,1	FM-25-A;FM-25-B
1	ARES 250 TEC ErP	244,5	2	MAGIS M 14 - M 14 T	29	FM-25-A;FM-25-B
1	ARES 250 TEC ErP	244,5	3	MAGIS M 14 - M 14 T	43,5	FM-25-A;FM-25-B
1	ARES 250 TEC ErP	244,5	2	MAGIS M 16 - M 16 T	31,8	FM-25-A;FM-25-B
1	ARES 250 TEC ErP	244,5	3	MAGIS M 16 - M 16 T	47,7	FM-25-A;FM-25-B
1	ARES 250 TEC ErP	244,5	2	MAGIS M 18 T	36	FM-25-A;FM-25-B
1	ARES 250 TEC ErP	244,5	3	MAGIS M 18 T	54	FM-25-A;FM-25-B
1	ARES 250 TEC ErP	244,5	4	MAGIS M 18 T	72	FM-25-A;FM-25-B
2	ARES 250 TEC ErP	489	3	MAGIS M 18 T	54	FM-93-A;FM-93-B
2	ARES 250 TEC ErP	489	4	MAGIS M 18 T	72	FM-93-A;FM-93-B

1	ARES 250 TEC ErP	244,5	2	MAGIS M 22 T	44	FM-25-A;FM-25-B
1	ARES 250 TEC ErP	244,5	3	MAGIS M 22 T	66	FM-25-A;FM-25-B
1	ARES 250 TEC ErP	244,5	4	MAGIS M 22 T	88	FM-25-A;FM-25-B
2	ARES 250 TEC ErP	489	3	MAGIS M 22 T	66	FM-93-A;FM-93-B
2	ARES 250 TEC ErP	489	4	MAGIS M 22 T	88	FM-93-A;FM-93-B
3	ARES 250 TEC ErP	733,5	4	MAGIS M 22 T	88	FM-93-A;FM-93-B
1	ARES 250 TEC ErP	244,5	1	MAGIS M 26 T	26	FM-95
1	ARES 250 TEC ErP	244,5	2	MAGIS M 26 T	52	FM-25-A;FM-25-B
1	ARES 250 TEC ErP	244,5	3	MAGIS M 26 T	78	FM-25-A;FM-25-B
1	ARES 250 TEC ErP	244,5	4	MAGIS M 26 T	104	FM-25-A;FM-25-B
2	ARES 250 TEC ErP	489	2	MAGIS M 26 T	52	FM-93-A;FM-93-B
2	ARES 250 TEC ErP	489	3	MAGIS M 26 T	78	FM-93-A;FM-93-B
2	ARES 250 TEC ErP	489	4	MAGIS M 26 T	104	FM-93-A;FM-93-B
3	ARES 250 TEC ErP	733,5	3	MAGIS M 26 T	78	FM-93-A;FM-93-B
3	ARES 250 TEC ErP	733,5	4	MAGIS M 26 T	104	FM-93-A;FM-93-B
4	ARES 250 TEC ErP	978	4	MAGIS M 26 T	104	FM-93-A;FM-93-B
1	ARES 250 TEC ErP	244,5	1	MAGIS M 30 T	30,1	FM-95
1	ARES 250 TEC ErP	244,5	2	MAGIS M 30 T	60,2	FM-25-A;FM-25-B
1	ARES 250 TEC ErP	244,5	3	MAGIS M 30 T	90,3	FM-25-A;FM-25-B
1	ARES 250 TEC ErP	244,5	4	MAGIS M 30 T	120,4	FM-25-A;FM-25-B
2	ARES 250 TEC ErP	489	2	MAGIS M 30 T	60,2	FM-93-A;FM-93-B
2	ARES 250 TEC ErP	489	3	MAGIS M 30 T	90,3	FM-93-A;FM-93-B
2	ARES 250 TEC ErP	489	4	MAGIS M 30 T	120,4	FM-93-A;FM-93-B
3	ARES 250 TEC ErP	733,5	3	MAGIS M 30 T	90,3	FM-93-A;FM-93-B
3	ARES 250 TEC ErP	733,5	4	MAGIS M 30 T	120,4	FM-93-A;FM-93-B
4	ARES 250 TEC ErP	978	4	MAGIS M 30 T	120,4	FM-93-A;FM-93-B
1	ARES 300 TEC ErP	294	3	MAGIS M 12 - M 12 T	35,1	FM-25-A;FM-25-B
1	ARES 300 TEC ErP	294	3	MAGIS M 14 - M 14 T	43,5	FM-25-A;FM-25-B
1	ARES 300 TEC ErP	294	2	MAGIS M 16 - M 16 T	31,8	FM-25-A;FM-25-B
1	ARES 300 TEC ErP	294	3	MAGIS M 16 - M 16 T	47,7	FM-25-A;FM-25-B
1	ARES 300 TEC ErP	294	2	MAGIS M 18 T	36	FM-25-A;FM-25-B
1	ARES 300 TEC ErP	294	3	MAGIS M 18 T	54	FM-25-A;FM-25-B
1	ARES 300 TEC ErP	294	4	MAGIS M 18 T	72	FM-25-A;FM-25-B
2	ARES 300 TEC ErP	588	4	MAGIS M 18 T	72	FM-93-A;FM-93-B
1	ARES 300 TEC ErP	294	2	MAGIS M 22 T	44	FM-25-A;FM-25-B
1	ARES 300 TEC ErP	294	3	MAGIS M 22 T	66	FM-25-A;FM-25-B
1	ARES 300 TEC ErP	294	4	MAGIS M 22 T	88	FM-25-A;FM-25-B
2	ARES 300 TEC ErP	588	3	MAGIS M 22 T	66	FM-93-A;FM-93-B
2	ARES 300 TEC ErP	588	4	MAGIS M 22 T	88	FM-93-A;FM-93-B
1	ARES 300 TEC ErP	294	2	MAGIS M 26 T	52	FM-25-A;FM-25-B
1	ARES 300 TEC ErP	294	3	MAGIS M 26 T	78	FM-25-A;FM-25-B
1	ARES 300 TEC ErP	294	4	MAGIS M 26 T	104	FM-25-A;FM-25-B
2	ARES 300 TEC ErP	588	3	MAGIS M 26 T	78	FM-93-A;FM-93-B
2	ARES 300 TEC ErP	588	4	MAGIS M 26 T	104	FM-93-A;FM-93-B
3	ARES 300 TEC ErP	882	4	MAGIS M 26 T	104	FM-93-A;FM-93-B
1	ARES 300 TEC ErP	294	1	MAGIS M 30 T	30,1	FM-95
1	ARES 300 TEC ErP	294	2	MAGIS M 30 T	60,2	FM-25-A;FM-25-B
1	ARES 300 TEC ErP	294	3	MAGIS M 30 T	90,3	FM-25-A;FM-25-B
1	ARES 300 TEC ErP	294	4	MAGIS M 30 T	120,4	FM-25-A;FM-25-B
2	ARES 300 TEC ErP	588	2	MAGIS M 30 T	60,2	FM-93-A;FM-93-B

2	ARES 300 TEC ErP	588	3	MAGIS M 30 T	90,3	FM-93-A;FM-93-B
2	ARES 300 TEC ErP	588	4	MAGIS M 30 T	120,4	FM-93-A;FM-93-B
3	ARES 300 TEC ErP	882	3	MAGIS M 30 T	90,3	FM-93-A;FM-93-B
3	ARES 300 TEC ErP	882	4	MAGIS M 30 T	120,4	FM-93-A;FM-93-B
4	ARES 300 TEC ErP	1176	4	MAGIS M 30 T	120,4	FM-93-A;FM-93-B
1	ARES 350 TEC ErP	341,8	3	MAGIS M 12 - M 12 T	35,1	FM-25-A;FM-25-B
1	ARES 350 TEC ErP	341,8	3	MAGIS M 14 - M 14 T	43,5	FM-25-A;FM-25-B
1	ARES 350 TEC ErP	341,8	3	MAGIS M 16 - M 16 T	47,7	FM-25-A;FM-25-B
1	ARES 350 TEC ErP	341,8	2	MAGIS M 18 T	36	FM-25-A;FM-25-B
1	ARES 350 TEC ErP	341,8	3	MAGIS M 18 T	54	FM-25-A;FM-25-B
1	ARES 350 TEC ErP	341,8	4	MAGIS M 18 T	72	FM-25-A;FM-25-B
2	ARES 350 TEC ErP	683,6	4	MAGIS M 18 T	72	FM-93-A;FM-93-B
1	ARES 350 TEC ErP	341,8	2	MAGIS M 22 T	44	FM-25-A;FM-25-B
1	ARES 350 TEC ErP	341,8	3	MAGIS M 22 T	66	FM-25-A;FM-25-B
1	ARES 350 TEC ErP	341,8	4	MAGIS M 22 T	88	FM-25-A;FM-25-B
2	ARES 350 TEC ErP	683,6	4	MAGIS M 22 T	88	FM-93-A;FM-93-B
1	ARES 350 TEC ErP	341,8	2	MAGIS M 26 T	52	FM-25-A;FM-25-B
1	ARES 350 TEC ErP	341,8	3	MAGIS M 26 T	78	FM-25-A;FM-25-B
1	ARES 350 TEC ErP	341,8	4	MAGIS M 26 T	104	FM-25-A;FM-25-B
2	ARES 350 TEC ErP	683,6	3	MAGIS M 26 T	78	FM-93-A;FM-93-B
2	ARES 350 TEC ErP	683,6	4	MAGIS M 26 T	104	FM-93-A;FM-93-B
3	ARES 350 TEC ErP	1025,4	4	MAGIS M 26 T	104	FM-93-A;FM-93-B
1	ARES 350 TEC ErP	341,8	2	MAGIS M 30 T	60,2	FM-25-A;FM-25-B
1	ARES 350 TEC ErP	341,8	3	MAGIS M 30 T	90,3	FM-25-A;FM-25-B
1	ARES 350 TEC ErP	341,8	4	MAGIS M 30 T	120,4	FM-25-A;FM-25-B
2	ARES 350 TEC ErP	683,6	3	MAGIS M 30 T	90,3	FM-93-A;FM-93-B
2	ARES 350 TEC ErP	683,6	4	MAGIS M 30 T	120,4	FM-93-A;FM-93-B
3	ARES 350 TEC ErP	1025,4	4	MAGIS M 30 T	120,4	FM-93-A;FM-93-B
1	ARES 440 TEC ErP	424,3	3	MAGIS M 14 - M 14 T	43,5	FM-25-A;FM-25-B
1	ARES 440 TEC ErP	424,3	3	MAGIS M 16 - M 16 T	47,7	FM-25-A;FM-25-B
1	ARES 440 TEC ErP	424,3	3	MAGIS M 18 T	54	FM-25-A;FM-25-B
1	ARES 440 TEC ErP	424,3	4	MAGIS M 18 T	72	FM-25-A;FM-25-B
1	ARES 440 TEC ErP	424,3	2	MAGIS M 22 T	44	FM-25-A;FM-25-B
1	ARES 440 TEC ErP	424,3	3	MAGIS M 22 T	66	FM-25-A;FM-25-B
1	ARES 440 TEC ErP	424,3	4	MAGIS M 22 T	88	FM-25-A;FM-25-B
2	ARES 440 TEC ErP	848,6	4	MAGIS M 22 T	88	FM-93-A;FM-93-B
1	ARES 440 TEC ErP	424,3	2	MAGIS M 26 T	52	FM-25-A;FM-25-B
1	ARES 440 TEC ErP	424,3	3	MAGIS M 26 T	78	FM-25-A;FM-25-B
1	ARES 440 TEC ErP	424,3	4	MAGIS M 26 T	104	FM-25-A;FM-25-B
2	ARES 440 TEC ErP	848,6	4	MAGIS M 26 T	104	FM-93-A;FM-93-B
1	ARES 440 TEC ErP	424,3	2	MAGIS M 30 T	60,2	FM-25-A;FM-25-B
1	ARES 440 TEC ErP	424,3	3	MAGIS M 30 T	90,3	FM-25-A;FM-25-B
1	ARES 440 TEC ErP	424,3	4	MAGIS M 30 T	120,4	FM-25-A;FM-25-B
2	ARES 440 TEC ErP	848,6	3	MAGIS M 30 T	90,3	FM-93-A;FM-93-B
2	ARES 440 TEC ErP	848,6	4	MAGIS M 30 T	120,4	FM-93-A;FM-93-B
1	ARES 550 TEC ErP	530,4	3	MAGIS M 18 T	54	FM-25-A;FM-25-B
1	ARES 550 TEC ErP	530,4	4	MAGIS M 18 T	72	FM-25-A;FM-25-B
1	ARES 550 TEC ErP	530,4	3	MAGIS M 22 T	66	FM-25-A;FM-25-B
1	ARES 550 TEC ErP	530,4	4	MAGIS M 22 T	88	FM-25-A;FM-25-B
1	ARES 550 TEC ErP	530,4	3	MAGIS M 26 T	78	FM-25-A;FM-25-B

1	ARES 550 TEC ErP	530,4	4	MAGIS M 26 T	104	FM-25-A;FM-25-B
1	ARES 550 TEC ErP	530,4	2	MAGIS M 30 T	60,2	FM-25-A;FM-25-B
1	ARES 550 TEC ErP	530,4	3	MAGIS M 30 T	90,3	FM-25-A;FM-25-B
1	ARES 550 TEC ErP	530,4	4	MAGIS M 30 T	120,4	FM-25-A;FM-25-B
2	ARES 550 TEC ErP	1060,8	4	MAGIS M 30 T	120,4	FM-93-A;FM-93-B
1	ARES 660 TEC ErP	636,4	1	MAGIS M 30 T	30,1	FM-95
1	ARES 660 TEC ErP	636,4	4	MAGIS M 18 T	72	FM-25-A;FM-25-B
1	ARES 660 TEC ErP	636,4	3	MAGIS M 22 T	66	FM-25-A;FM-25-B
1	ARES 660 TEC ErP	636,4	4	MAGIS M 22 T	88	FM-25-A;FM-25-B
1	ARES 660 TEC ErP	636,4	3	MAGIS M 26 T	78	FM-25-A;FM-25-B
1	ARES 660 TEC ErP	636,4	4	MAGIS M 26 T	104	FM-25-A;FM-25-B
1	ARES 660 TEC ErP	636,4	3	MAGIS M 30 T	90,3	FM-25-A;FM-25-B
1	ARES 660 TEC ErP	636,4	4	MAGIS M 30 T	120,4	FM-25-A;FM-25-B
1	ARES 770 TEC ErP	742,5	4	MAGIS M 22 T	88	FM-25-A;FM-25-B
1	ARES 770 TEC ErP	742,5	3	MAGIS M 26 T	78	FM-25-A;FM-25-B
1	ARES 770 TEC ErP	742,5	4	MAGIS M 26 T	104	FM-25-A;FM-25-B
1	ARES 770 TEC ErP	742,5	3	MAGIS M 30 T	90,3	FM-25-A;FM-25-B
1	ARES 770 TEC ErP	742,5	4	MAGIS M 30 T	120,4	FM-25-A;FM-25-B
1	ARES 900 TEC ErP	848,5	4	MAGIS M 22 T	88	FM-25-A;FM-25-B
1	ARES 900 TEC ErP	848,5	4	MAGIS M 26 T	104	FM-25-A;FM-25-B
1	ARES 900 TEC ErP	848,5	3	MAGIS M 30 T	90,3	FM-25-A;FM-25-B
1	ARES 900 TEC ErP	848,5	4	MAGIS M 30 T	120,4	FM-25-A;FM-25-B
1	ARES PRO 150	136,3	2	MAGIS M 12 - M 12 T	23,4	FM-27
1	ARES PRO 150	136,3	3	MAGIS M 12 - M 12 T	35,1	FM-27
2	ARES PRO 150	272,6	3	MAGIS M 12 - M 12 T	35,1	FM-64-A;FM-64-B
1	ARES PRO 150	136,3	1	MAGIS M 14 - M 14 T	14,5	FM-94
1	ARES PRO 150	136,3	2	MAGIS M 14 - M 14 T	29	FM-27
1	ARES PRO 150	136,3	3	MAGIS M 14 - M 14 T	43,5	FM-27
2	ARES PRO 150	272,6	2	MAGIS M 14 - M 14 T	29	FM-64-A;FM-64-B
2	ARES PRO 150	272,6	3	MAGIS M 14 - M 14 T	43,5	FM-64-A;FM-64-B
3	ARES PRO 150	408,9	3	MAGIS M 14 - M 14 T	43,5	FM-64-A;FM-64-B
1	ARES PRO 150	136,3	1	MAGIS M 16 - M 16 T	15,9	FM-94
1	ARES PRO 150	136,3	2	MAGIS M 16 - M 16 T	31,8	FM-27
1	ARES PRO 150	136,3	3	MAGIS M 16 - M 16 T	47,7	FM-27
2	ARES PRO 150	272,6	2	MAGIS M 16 - M 16 T	31,8	FM-64-A;FM-64-B
2	ARES PRO 150	272,6	3	MAGIS M 16 - M 16 T	47,7	FM-64-A;FM-64-B
3	ARES PRO 150	408,9	3	MAGIS M 16 - M 16 T	47,7	FM-64-A;FM-64-B
1	ARES PRO 150	136,3	1	MAGIS M 18 T	18	FM-94
1	ARES PRO 150	136,3	2	MAGIS M 18 T	36	FM-27
1	ARES PRO 150	136,3	3	MAGIS M 18 T	54	FM-27
2	ARES PRO 150	272,6	2	MAGIS M 18 T	36	FM-64-A;FM-64-B
2	ARES PRO 150	272,6	3	MAGIS M 18 T	54	FM-64-A;FM-64-B
2	ARES PRO 150	272,6	4	MAGIS M 18 T	72	FM-64-A;FM-64-B
3	ARES PRO 150	408,9	3	MAGIS M 18 T	54	FM-64-A;FM-64-B
3	ARES PRO 150	408,9	4	MAGIS M 18 T	72	FM-64-A;FM-64-B
4	ARES PRO 150	545,2	4	MAGIS M 18 T	72	FM-64-A;FM-64-B
1	ARES PRO 150	136,3	1	MAGIS M 22 T	22	FM-94
1	ARES PRO 150	136,3	2	MAGIS M 22 T	44	FM-27
1	ARES PRO 150	136,3	3	MAGIS M 22 T	66	FM-27
2	ARES PRO 150	272,6	2	MAGIS M 22 T	44	FM-64-A;FM-64-B

2	ARES PRO 150	272,6	3	MAGIS M 22 T	66	FM-64-A;FM-64-B
2	ARES PRO 150	272,6	4	MAGIS M 22 T	88	FM-64-A;FM-64-B
3	ARES PRO 150	408,9	2	MAGIS M 22 T	44	FM-64-A;FM-64-B
3	ARES PRO 150	408,9	3	MAGIS M 22 T	66	FM-64-A;FM-64-B
3	ARES PRO 150	408,9	4	MAGIS M 22 T	88	FM-64-A;FM-64-B
4	ARES PRO 150	545,2	3	MAGIS M 22 T	66	FM-64-A;FM-64-B
4	ARES PRO 150	545,2	4	MAGIS M 22 T	88	FM-64-A;FM-64-B
1	ARES PRO 150	136,3	1	MAGIS M 26 T	26	FM-94
1	ARES PRO 150	136,3	2	MAGIS M 26 T	52	FM-27
2	ARES PRO 150	272,6	2	MAGIS M 26 T	52	FM-64-A;FM-64-B
2	ARES PRO 150	272,6	3	MAGIS M 26 T	78	FM-64-A;FM-64-B
2	ARES PRO 150	272,6	4	MAGIS M 26 T	104	FM-64-A;FM-64-B
3	ARES PRO 150	408,9	2	MAGIS M 26 T	52	FM-64-A;FM-64-B
3	ARES PRO 150	408,9	3	MAGIS M 26 T	78	FM-64-A;FM-64-B
3	ARES PRO 150	408,9	4	MAGIS M 26 T	104	FM-64-A;FM-64-B
4	ARES PRO 150	545,2	3	MAGIS M 26 T	78	FM-64-A;FM-64-B
4	ARES PRO 150	545,2	4	MAGIS M 26 T	104	FM-64-A;FM-64-B
1	ARES PRO 150	136,3	1	MAGIS M 30 T	30,1	FM-94
1	ARES PRO 150	136,3	2	MAGIS M 30 T	60,2	FM-27
2	ARES PRO 150	272,6	1	MAGIS M 30 T	30,1	FM-96-A;FM-96-B
2	ARES PRO 150	272,6	2	MAGIS M 30 T	60,2	FM-64-A;FM-64-B
2	ARES PRO 150	272,6	3	MAGIS M 30 T	90,3	FM-64-A;FM-64-B
2	ARES PRO 150	272,6	4	MAGIS M 30 T	120,4	FM-64-A;FM-64-B
3	ARES PRO 150	408,9	2	MAGIS M 30 T	60,2	FM-64-A;FM-64-B
3	ARES PRO 150	408,9	3	MAGIS M 30 T	90,3	FM-64-A;FM-64-B
3	ARES PRO 150	408,9	4	MAGIS M 30 T	120,4	FM-64-A;FM-64-B
4	ARES PRO 150	545,2	2	MAGIS M 30 T	60,2	FM-64-A;FM-64-B
4	ARES PRO 150	545,2	3	MAGIS M 30 T	90,3	FM-64-A;FM-64-B
4	ARES PRO 150	545,2	4	MAGIS M 30 T	120,4	FM-64-A;FM-64-B
1	ARES PRO 230	209,2	2	MAGIS M 12 - M 12 T	23,4	FM-27
1	ARES PRO 230	209,2	3	MAGIS M 12 - M 12 T	35,1	FM-27
1	ARES PRO 230	209,2	2	MAGIS M 14 - M 14 T	29	FM-27
1	ARES PRO 230	209,2	3	MAGIS M 14 - M 14 T	43,5	FM-27
2	ARES PRO 230	418,4	3	MAGIS M 14 - M 14 T	43,5	FM-64-A;FM-64-B
1	ARES PRO 230	209,2	2	MAGIS M 16 - M 16 T	31,8	FM-27
1	ARES PRO 230	209,2	3	MAGIS M 16 - M 16 T	47,7	FM-27
2	ARES PRO 230	418,4	3	MAGIS M 16 - M 16 T	47,7	FM-64-A;FM-64-B
1	ARES PRO 230	209,2	2	MAGIS M 18 T	36	FM-27
1	ARES PRO 230	209,2	3	MAGIS M 18 T	54	FM-27
1	ARES PRO 230	209,2	4	MAGIS M 18 T	72	FM-27
2	ARES PRO 230	418,4	3	MAGIS M 18 T	54	FM-64-A;FM-64-B
2	ARES PRO 230	418,4	4	MAGIS M 18 T	72	FM-64-A;FM-64-B
3	ARES PRO 230	627,6	4	MAGIS M 18 T	72	FM-64-A;FM-64-B
1	ARES PRO 230	209,2	1	MAGIS M 22 T	22	FM-94
1	ARES PRO 230	209,2	2	MAGIS M 22 T	44	FM-27
1	ARES PRO 230	209,2	3	MAGIS M 22 T	66	FM-27
1	ARES PRO 230	209,2	4	MAGIS M 22 T	88	FM-27
2	ARES PRO 230	418,4	2	MAGIS M 22 T	44	FM-64-A;FM-64-B
2	ARES PRO 230	418,4	3	MAGIS M 22 T	66	FM-64-A;FM-64-B
2	ARES PRO 230	418,4	4	MAGIS M 22 T	88	FM-64-A;FM-64-B

3	ARES PRO 230	627,6	3	MAGIS M 22 T	66	FM-64-A;FM-64-B
3	ARES PRO 230	627,6	4	MAGIS M 22 T	88	FM-64-A;FM-64-B
4	ARES PRO 230	836,8	4	MAGIS M 22 T	88	FM-64-A;FM-64-B
1	ARES PRO 230	209,2	1	MAGIS M 26 T	26	FM-94
1	ARES PRO 230	209,2	2	MAGIS M 26 T	52	FM-27
1	ARES PRO 230	209,2	3	MAGIS M 26 T	78	FM-27
1	ARES PRO 230	209,2	4	MAGIS M 26 T	104	FM-27
2	ARES PRO 230	418,4	2	MAGIS M 26 T	52	FM-64-A;FM-64-B
2	ARES PRO 230	418,4	3	MAGIS M 26 T	78	FM-64-A;FM-64-B
2	ARES PRO 230	418,4	4	MAGIS M 26 T	104	FM-64-A;FM-64-B
3	ARES PRO 230	627,6	3	MAGIS M 26 T	78	FM-64-A;FM-64-B
3	ARES PRO 230	627,6	4	MAGIS M 26 T	104	FM-64-A;FM-64-B
4	ARES PRO 230	836,8	4	MAGIS M 26 T	104	FM-64-A;FM-64-B
1	ARES PRO 230	209,2	1	MAGIS M 30 T	30,1	FM-94
1	ARES PRO 230	209,2	2	MAGIS M 30 T	60,2	FM-27
1	ARES PRO 230	209,2	3	MAGIS M 30 T	90,3	FM-27
2	ARES PRO 230	418,4	2	MAGIS M 30 T	60,2	FM-64-A;FM-64-B
2	ARES PRO 230	418,4	3	MAGIS M 30 T	90,3	FM-64-A;FM-64-B
2	ARES PRO 230	418,4	4	MAGIS M 30 T	120,4	FM-64-A;FM-64-B
3	ARES PRO 230	627,6	3	MAGIS M 30 T	90,3	FM-64-A;FM-64-B
3	ARES PRO 230	627,6	4	MAGIS M 30 T	120,4	FM-64-A;FM-64-B
4	ARES PRO 230	836,8	3	MAGIS M 30 T	90,3	FM-64-A;FM-64-B
4	ARES PRO 230	836,8	4	MAGIS M 30 T	120,4	FM-64-A;FM-64-B
1	ARES PRO 300	274,5	3	MAGIS M 12 - M 12 T	35,1	FM-27
1	ARES PRO 300	274,5	2	MAGIS M 14 - M 14 T	29	FM-27
1	ARES PRO 300	274,5	3	MAGIS M 14 - M 14 T	43,5	FM-27
1	ARES PRO 300	274,5	2	MAGIS M 16 - M 16 T	31,8	FM-27
1	ARES PRO 300	274,5	3	MAGIS M 16 - M 16 T	47,7	FM-27
1	ARES PRO 300	274,5	2	MAGIS M 18 T	36	FM-27
1	ARES PRO 300	274,5	3	MAGIS M 18 T	54	FM-27
1	ARES PRO 300	274,5	4	MAGIS M 18 T	72	FM-27
2	ARES PRO 300	549	4	MAGIS M 18 T	72	FM-64-A;FM-64-B
1	ARES PRO 300	274,5	2	MAGIS M 22 T	44	FM-27
1	ARES PRO 300	274,5	3	MAGIS M 22 T	66	FM-27
1	ARES PRO 300	274,5	4	MAGIS M 22 T	88	FM-27
2	ARES PRO 300	549	3	MAGIS M 22 T	66	FM-64-A;FM-64-B
2	ARES PRO 300	549	4	MAGIS M 22 T	88	FM-64-A;FM-64-B
3	ARES PRO 300	823,5	4	MAGIS M 22 T	88	FM-64-A;FM-64-B
1	ARES PRO 300	274,5	2	MAGIS M 26 T	52	FM-27
1	ARES PRO 300	274,5	3	MAGIS M 26 T	78	FM-27
1	ARES PRO 300	274,5	4	MAGIS M 26 T	104	FM-27
2	ARES PRO 300	549	3	MAGIS M 26 T	78	FM-64-A;FM-64-B
2	ARES PRO 300	549	4	MAGIS M 26 T	104	FM-64-A;FM-64-B
3	ARES PRO 300	823,5	4	MAGIS M 26 T	104	FM-64-A;FM-64-B
1	ARES PRO 300	274,5	1	MAGIS M 30 T	30,1	FM-94
1	ARES PRO 300	274,5	2	MAGIS M 30 T	60,2	FM-27
1	ARES PRO 300	274,5	3	MAGIS M 30 T	90,3	FM-27
1	ARES PRO 300	274,5	4	MAGIS M 30 T	120,4	FM-27
2	ARES PRO 300	549	2	MAGIS M 30 T	60,2	FM-64-A;FM-64-B
2	ARES PRO 300	549	3	MAGIS M 30 T	90,3	FM-64-A;FM-64-B

2	ARES PRO 300	549	4	MAGIS M 30 T	120,4	FM-64-A;FM-64-B
3	ARES PRO 300	823,5	3	MAGIS M 30 T	90,3	FM-64-A;FM-64-B
3	ARES PRO 300	823,5	4	MAGIS M 30 T	120,4	FM-64-A;FM-64-B
4	ARES PRO 300	1098	4	MAGIS M 30 T	120,4	FM-64-A;FM-64-B
1	ARES PRO 348	341,4	3	MAGIS M 12 - M 12 T	35,1	FM-27
1	ARES PRO 348	341,4	3	MAGIS M 14 - M 14 T	43,5	FM-27
1	ARES PRO 348	341,4	3	MAGIS M 16 - M 16 T	47,7	FM-27
1	ARES PRO 348	341,4	2	MAGIS M 18 T	36	FM-27
1	ARES PRO 348	341,4	3	MAGIS M 18 T	54	FM-27
1	ARES PRO 348	341,4	4	MAGIS M 18 T	72	FM-27
2	ARES PRO 348	682,8	4	MAGIS M 18 T	72	FM-64-A;FM-64-B
1	ARES PRO 348	341,4	2	MAGIS M 22 T	44	FM-27
1	ARES PRO 348	341,4	3	MAGIS M 22 T	66	FM-27
1	ARES PRO 348	341,4	4	MAGIS M 22 T	88	FM-27
2	ARES PRO 348	682,8	4	MAGIS M 22 T	88	FM-64-A;FM-64-B
1	ARES PRO 348	341,4	2	MAGIS M 26 T	52	FM-27
1	ARES PRO 348	341,4	3	MAGIS M 26 T	78	FM-27
1	ARES PRO 348	341,4	4	MAGIS M 26 T	104	FM-27
2	ARES PRO 348	682,8	3	MAGIS M 26 T	78	FM-64-A;FM-64-B
2	ARES PRO 348	682,8	4	MAGIS M 26 T	104	FM-64-A;FM-64-B
3	ARES PRO 348	1024,2	4	MAGIS M 26 T	104	FM-64-A;FM-64-B
1	ARES PRO 348	341,4	2	MAGIS M 30 T	60,2	FM-27
1	ARES PRO 348	341,4	3	MAGIS M 30 T	90,3	FM-27
1	ARES PRO 348	341,4	4	MAGIS M 30 T	120,4	FM-27
2	ARES PRO 348	682,8	3	MAGIS M 30 T	90,3	FM-64-A;FM-64-B
2	ARES PRO 348	682,8	4	MAGIS M 30 T	120,4	FM-64-A;FM-64-B
3	ARES PRO 348	1024,2	4	MAGIS M 30 T	120,4	FM-64-A;FM-64-B
1	ARES PRO 400	373	3	MAGIS M 14 - M 14 T	43,5	FM-27
1	ARES PRO 400	373	3	MAGIS M 16 - M 16 T	47,7	FM-27
1	ARES PRO 400	373	3	MAGIS M 18 T	54	FM-27
1	ARES PRO 400	373	4	MAGIS M 18 T	72	FM-27
1	ARES PRO 400	373	2	MAGIS M 22 T	44	FM-27
1	ARES PRO 400	373	3	MAGIS M 22 T	66	FM-27
1	ARES PRO 400	373	4	MAGIS M 22 T	88	FM-27
2	ARES PRO 400	746	4	MAGIS M 22 T	88	FM-64-A;FM-64-B
1	ARES PRO 400	373	2	MAGIS M 26 T	52	FM-27
1	ARES PRO 400	373	3	MAGIS M 26 T	78	FM-27
1	ARES PRO 400	373	4	MAGIS M 26 T	104	FM-27
2	ARES PRO 400	746	3	MAGIS M 26 T	78	FM-64-A;FM-64-B
2	ARES PRO 400	746	4	MAGIS M 26 T	104	FM-64-A;FM-64-B
1	ARES PRO 400	373	2	MAGIS M 30 T	60,2	FM-27
1	ARES PRO 400	373	3	MAGIS M 30 T	90,3	FM-27
1	ARES PRO 400	373	4	MAGIS M 30 T	120,4	FM-27
2	ARES PRO 400	746	3	MAGIS M 30 T	90,3	FM-64-A;FM-64-B
2	ARES PRO 400	746	4	MAGIS M 30 T	120,4	FM-64-A;FM-64-B
3	ARES PRO 400	1119	4	MAGIS M 30 T	120,4	FM-64-A;FM-64-B
1	ARES PRO 500	441,9	3	MAGIS M 16 - M 16 T	47,7	FM-27
1	ARES PRO 500	441,9	3	MAGIS M 18 T	54	FM-27
1	ARES PRO 500	441,9	4	MAGIS M 18 T	72	FM-27
1	ARES PRO 500	441,9	3	MAGIS M 22 T	66	FM-27

1	ARES PRO 500	441,9	4	MAGIS M 22 T	88	FM-27
1	ARES PRO 500	441,9	2	MAGIS M 26 T	52	FM-27
1	ARES PRO 500	441,9	3	MAGIS M 26 T	78	FM-27
1	ARES PRO 500	441,9	4	MAGIS M 26 T	104	FM-27
2	ARES PRO 500	883,8	4	MAGIS M 26 T	104	FM-64-A;FM-64-B
1	ARES PRO 500	441,9	2	MAGIS M 30 T	60,2	FM-27
1	ARES PRO 500	441,9	3	MAGIS M 30 T	90,3	FM-27
1	ARES PRO 500	441,9	4	MAGIS M 30 T	120,4	FM-27
2	ARES PRO 500	883,8	3	MAGIS M 30 T	90,3	FM-64-A;FM-64-B
2	ARES PRO 500	883,8	4	MAGIS M 30 T	120,4	FM-64-A;FM-64-B
1	ARES PRO 600	540,3	4	MAGIS M 18 T	72	FM-27
1	ARES PRO 600	540,3	3	MAGIS M 22 T	66	FM-27
1	ARES PRO 600	540,3	4	MAGIS M 22 T	88	FM-27
1	ARES PRO 600	540,3	3	MAGIS M 26 T	78	FM-27
1	ARES PRO 600	540,3	4	MAGIS M 26 T	104	FM-27
1	ARES PRO 600	540,3	2	MAGIS M 30 T	60,2	FM-27
1	ARES PRO 600	540,3	3	MAGIS M 30 T	90,3	FM-27
1	ARES PRO 600	540,3	4	MAGIS M 30 T	120,4	FM-27
2	ARES PRO 600	1080,6	4	MAGIS M 30 T	120,4	FM-64-A;FM-64-B
1	ARES 900 TEC ErP	848,5	8	MAGIS M 30 T	240,8	FM-26-A;FM-26-B
1	ARES PRO 600	848,5	8	MAGIS M 30 T	240,8	FM-28

in **abbinamento al Gestore di sistema Immergas**, sono **APPARECCHI IBRIDI** – costituiti da caldaia a condensazione e pompa di calore elettriche ad inverter **MAGIS M** – che utilizzano più fonti energetiche integrate tra loro e rispettano i seguenti requisiti indicati dal punto 6.1 del Decreto 06/08/2020 e dal Vademecum ENEA:

- il rapporto tra la potenza termica utile nominale della pompa di calore e la potenza termica utile nominale della caldaia è ≤ 0,5;
- le pompe di calore elettriche a inverter MAGIS M presentano, alla potenza nominale, valori di COP conformi a quelli previsti dall'Allegato F al Decreto 06/08/2020 e s.m.i., ridotti del 5%[1]:

Tipo pompa di calore Ambiente esterno/interno	**Ambiente esterno [°C]**	**Ambiente interno [°C]**	**COP**	**EER[2]**
aria/acqua potenza termica utile riscaldamento ≤ 35 kW	Bulbo secco all'entrata: 7 Bulbo umido all'entrata: 6	Temperatura entrata: 30 Temperatura uscita: 35	4,1	3,8

- le caldaie a condensazione hanno rendimento termico utile, a carico pari al 100% della potenza termica utile nominale ≥ 93 + 2 log Pn.

[1] Rif. Allegato F, punto 1, lett. a) ed e) del Decreto *requisiti tecnici Ecobonus* 06/08/2020.

[2] La tabella riportata nell'Allegato F al D.I. 06/08/2020 accorpa, erroneamente, COP e EER; le temperature indicate per Ambiente esterno e Ambiente interno, infatti, sono riferite al funzionamento in riscaldamento con acqua impianto a 35°C e non a quello in raffrescamento. Nell'Allegato I al D.M. 19/02/2007 e s.m.i. (precedente rif. di legge), invece, erano riportate tabelle distinte per COP ed EER e per quest'ultimo il valore, rimasto invariato, era riferito ad una temperatura di uscita di 18°C; questa dichiarazione si riferisce al funzionamento in raffrescamento (acqua impianto a 18°C) per attestare il rispetto del requisito di EER.

Possono, pertanto, beneficiare della Detrazione ECOBONUS[3] per le riqualificazioni energetiche se impiegati nell'intervento di *sostituzione dell'impianto di climatizzazione invernale esistente*.

La presente lista degli apparecchi ibridi Factory Made potrà essere soggetta ad aggiornamenti futuri.

Si allegano, a completamento di questa dichiarazione, i relativi schemi funzionali applicativi.

Brescello, 02 ottobre 2026

In fede

IMMERGAS S.p.A.

[3] Oltre all'apparecchio ibrido occorre anche installare – ove tecnicamente compatibili – le «*valvole termostatiche a bassa inerzia termica, corredate dalla certificazione del fornitore, ovvero altro sistema di termoregolazione per singolo ambiente*», come previsto dall'Allegato A, p.to 10.3 del Decreto "requisiti tecnici" 06/08/2020.

NOTE:

Per assicurare il corretto funzionamento della pompa di calore occorre garantire:

- un contenuto minimo di acqua pari a 40 litri sempre disponibile: a questo scopo è da valutare l'inserimento di un eventuale accumulo inerziale;
- una circolazione minima nella pdc (eventualmente provvedendo un ramo di by-pass sull'impianto) come riportato sui libretti istruzione dei prodotti;
- l'eventuale servizio di raffrescamento potrà essere soddisfatto dalla PdC anche se non indicato / rappresentato;
- l'eventuale produzione di ACS, in funzione del tipo di caldaia, potrà essere garantita dalla sola caldaia, oppure anche dalla PdC, abbinando un bollitore sanitario ai generatori.

Lo schema è unicamente rappresentativo, è sempre necessario fare riferimento a quanto descritto all'interno dei libretti di istruzione dei prodotti

Per le combinazioni di caldaie e PdC abbinabili fare riferimento alla tabella riportata sulla relativa dichiarazione Immergas.

LEGENDA

A13 - Gestore di sistema
C - Caldaia a condensazione con potenza < 35 kW
PdC - Pompa di calore monoblocco

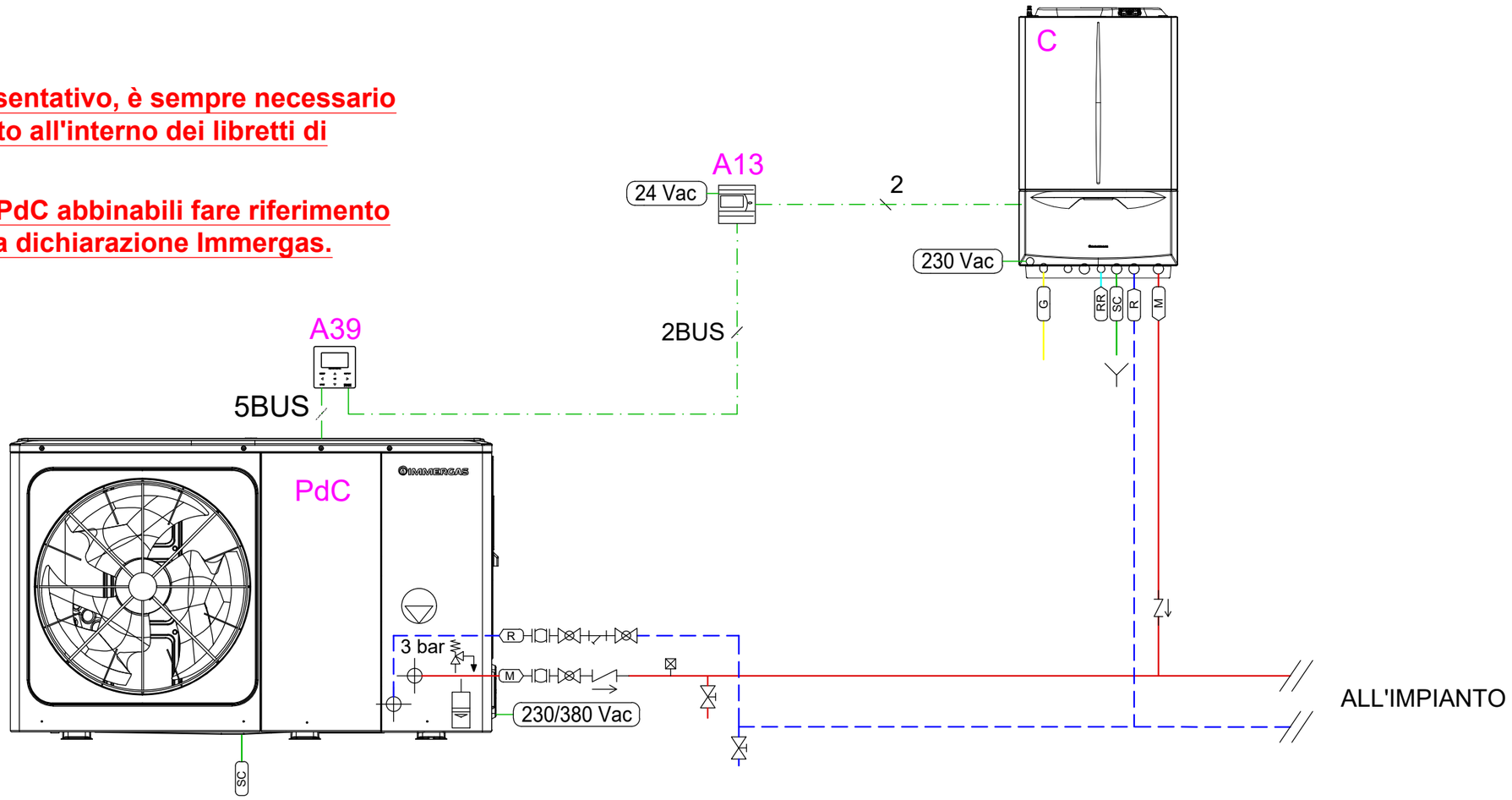

Disegno n. FM-01

PdC: MAGIS M.
Caldaie: Caldaia a condensazione famiglia VICTRIX con potenza inferiore a 35 kW.
Ibrido con funzionamento in parallelo ed alternativo.

IMMERGAS
Direzione Marketing Tecnico
Via Cisa Ligure n 95
42041 Brescello (RE)

Gli schemi forniti non sono esecutivi, ma meramente funzionali ed hanno lo scopo di descrivere il funzionamento idraulico e/o elettrico dell'impianto ed i relativi collegamenti. Essi possono richiedere ulteriori integrazioni o modifiche, secondo quanto previsto dalle norme e dalle regole tecniche vigenti ed applicabili. Rimane responsabilità del professionista il dimensionamento dei singoli componenti, individuare le disposizioni normative applicabili, valutare caso per caso la necessità di eventuali variazioni a schemi ed elaborati. Immergas declina, pertanto, ogni responsabilità in merito.

Foglio
A3

LEGENDA

A13 - Gestore di sistema
C - Caldaia a condensazione con potenza < 35 kW
PdC - Pompa di calore monoblocco
B28 Sonda accumulo inerziale - 3.019375
B11 Sonda innalzamento T. di ritorno - 3.019374
B12 Sonda innalzamento T. di ritorno - 3.019375
M51 Valvola deviatrice
B4 Sonda temperatura esterna 3.014083

NOTE:

Per assicurare il corretto funzionamento della pompa di calore occorre garantire:

- un contenuto minimo di acqua pari a 40 litri sempre disponibile: a questo scopo è da valutare l'inserimento di un eventuale accumulo inerziale;
- l'eventuale servizio di raffrescamento potrà essere soddisfatto dalla PdC anche se non indicato / rappresentato;
- l'eventuale produzione di ACS, in funzione del tipo di caldaia, potrà essere garantita dalla sola caldaia, oppure anche dalla PdC, abbinando un bollitore sanitario ai generatori.

Per le combinazioni di caldaie e PdC abbinabili fare riferimento alla tabella riportata sulla relativa dichiarazione Immergas.

Lo schema è unicamente rappresentativo, è sempre necessario fare riferimento a quanto descritto all'interno dei libretti di istruzione dei prodotti

Disegno n. FM-02

PdC: MAGIS M
Caldaie: Caldaia a condensazione famiglia VICTRIX con potenza inferiore a 35 kW.
Ibrido con funzione innalzamento temperatura di ritorno impianto.

IMMERGAS
Direzione Marketing Tecnico
Via Cisa Ligure n 95
42041 Brescello (RE)

Gli schemi forniti non sono esecutivi, ma meramente funzionali ed hanno lo scopo di descrivere il funzionamento idraulico e/o elettrico dell'impianto ed i relativi collegamenti. Essi possono richiedere ulteriori integrazioni o modifiche, secondo quanto previsto dalle norme e dalle regole tecniche vigenti ed applicabili. Rimane responsabilità del professionista il dimensionamento dei singoli componenti, individuare le disposizioni normative applicabili, valutare caso per caso la necessità di eventuali variazioni a schemi ed elaborati. Immergas declina, pertanto, ogni responsabilità in merito.

Foglio
A3

NOTE:
Per assicurare il corretto funzionamento della pompa di calore occorre garantire:

- un contenuto minimo per macchina di 40 litri d'acqua sempre disponibile: a questo scopo è da valutare l'inserimento di un eventuale accumulo inerziale;
- l'eventuale servizio di raffrescamento potrà essere soddisfatto dalla PdC anche se non indicato / rappresentato;
- l'eventuale produzione di ACS, potrà essere garantita dalla sola caldaia, oppure anche dalla PdC, abbinando un bollitore sanitario ai generatori;
- La posizione degli attacchi della PdC è indicativa
- l'abbinamento dell'accumulo inerziale è anche possibile utilizzando un'unica tubazione di mandata e ritorno per entrambi i generatori (4 attacchi).

Per le combinazioni di caldaie e PdC abbinabili fare riferimento alla tabella riportata sulla relativa dichiarazione Immergas.

Lo schema è unicamente rappresentativo, è sempre necessario fare riferimento a quanto descritto all'interno dei libretti di istruzione dei prodotti

LEGENDA:

A13	Gestore di sistema
C	Caldaia a condensazione murale di alta potenza >= 35 kW
PdC	Pompa di calore monoblocco
B4	Sonda esterna - 3.015266
B28	Sonda accumulo inerziale - 3.019375
AI	Accumulo inerziale / puffer a 6 o 4 attacchi
INAIL	Kit sicurezze INAIL (NON necessario per VICTRIX PRO 35 V2)
VS	Valvola di sicurezza caldaia omologata INAIL
VIC	Valvola intercettazione combustibile (NON necessario per VICTRIX PRO 35 V2)
NC	Neutralizzatore di condensa

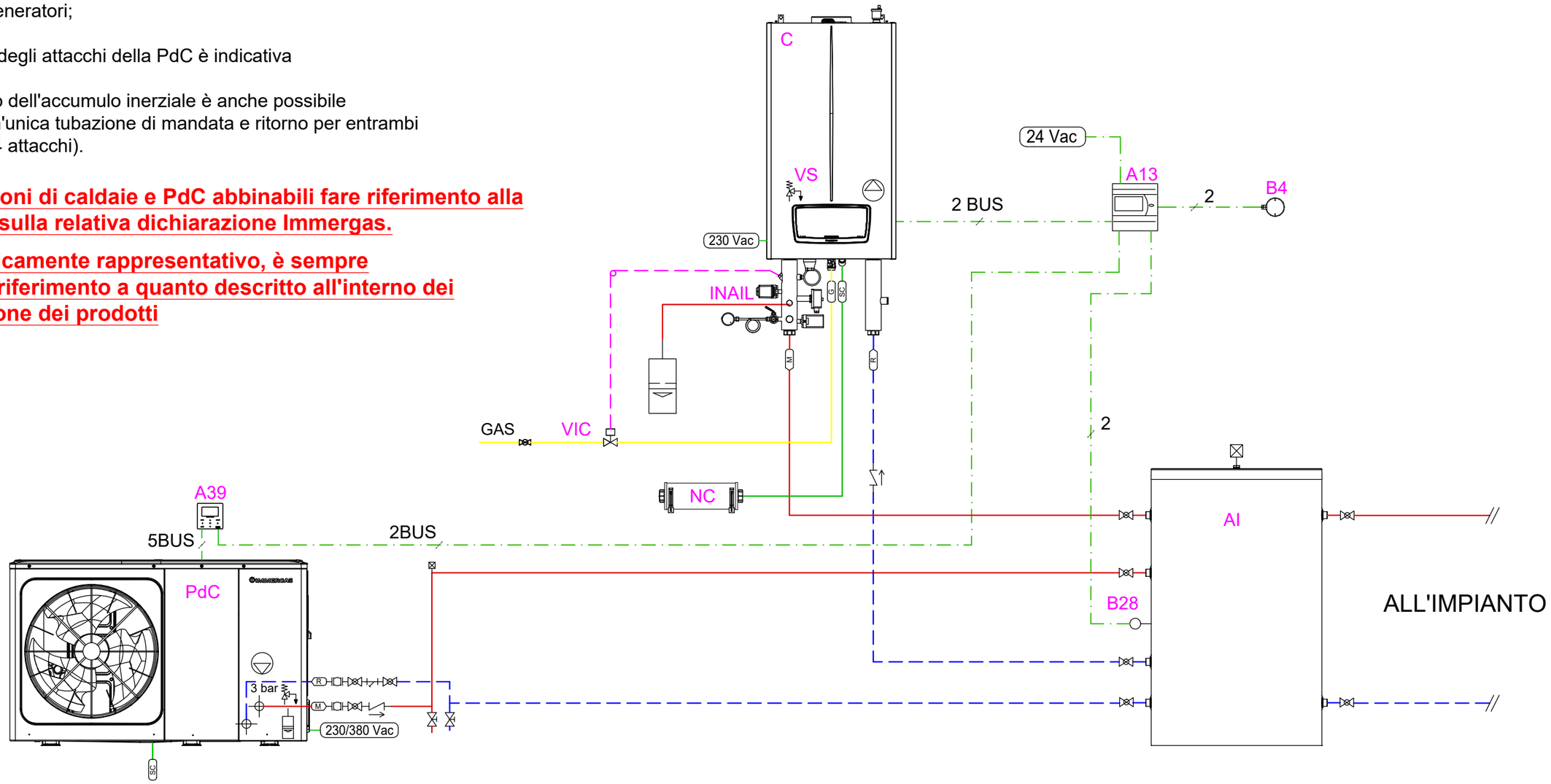

Disegno n. FM-03

PdC: MAGIS M.
Caldaie: VICTRIX PRO V2.
Ibrido con funzionamento in parallelo ed alternativo.

IMMERGAS
Direzione Marketing Tecnico
Via Cisa Ligure n 95
42041 Brescello (RE)

Gli schemi forniti non sono esecutivi, ma meramente funzionali ed hanno lo scopo di descrivere il funzionamento idraulico e/o elettrico dell'impianto ed i relativi collegamenti. Essi possono richiedere ulteriori integrazioni o modifiche, secondo quanto previsto dalle norme e dalle regole tecniche vigenti ed applicabili. Rimane responsabilità del professionista il dimensionamento dei singoli componenti, individuare le disposizioni normative applicabili, valutare caso per caso la necessità di eventuali variazioni a schemi ed elaborati. Immergas declina, pertanto, ogni responsabilità in merito.

Foglio
A3

LEGENDA:

A13	Gestore di sistema
C	Caldaia a condensazione murale di alta potenza >= 35 kW
PdC	Pompa di calore monoblocco con potenza
B4	Sonda esterna - 3.015266
B28	Sonda accumulo inerziale - 3.019375
B11	Sonda innalzamento T. di ritorno - 3.019374
B12	Sonda innalzamento T. di ritorno - 3.019375
M51	Valvola deviatrice
AI	Accumulo inerziale / puffer
INAIL	Kit sicurezze INAIL (NON necessario per VICTRIX PRO 35 V2)
VS	Valvola di sicurezza caldaia omologata INAIL
VIC	Valvola intercettazione combustibile (NON necessario per VICTRIX PRO 35 V2)
NC	Neutralizzatore di condensa

Per le combinazioni di caldaie e PdC abbinabili fare riferimento alla tabella riportata sulla relativa dichiarazione Immergas.

Lo schema è unicamente rappresentativo, è sempre necessario fare riferimento a quanto descritto all'interno dei libretti di istruzione dei prodotti

NOTE:
Per assicurare il corretto funzionamento della pompa di calore occorre garantire:

- un contenuto minimo per macchina di 40 litri d'acqua sempre disponibile: a questo scopo è da valutare l'inserimento di un eventuale accumulo inerziale;
- l'eventuale servizio di raffrescamento potrà essere soddisfatto dalla PdC anche se non indicato / rappresentato;
- l'eventuale produzione di ACS, potrà essere garantita dalla sola caldaia, oppure anche dalla PdC, abbinando un bollitore sanitario ai generatori;
- La posizione degli attacchi della PdC è indicativa;
- Per la gestione di alcuni impianti è possibile prevedere l'utilizzo Regolatore di cascata e zone.

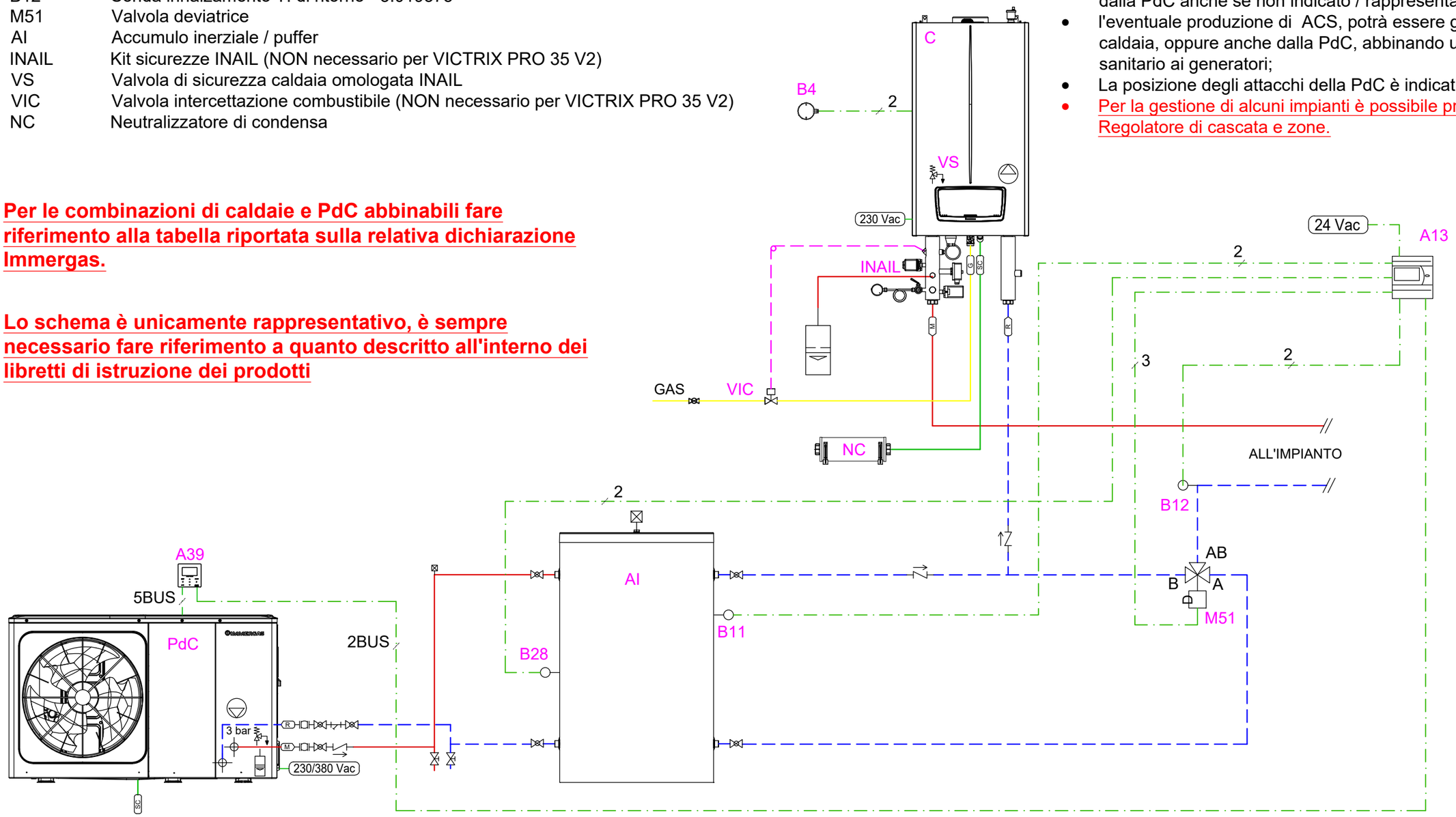

Disegno n. FM-04-A

PdC: MAGIS M.
Caldaie: VICTRIX PRO V2.
Ibrido con funzione innalzamento temperatura di ritorno impianto.

IMMERGAS
Direzione Marketing Tecnico
Via Cisa Ligure n 95
42041 Brescello (RE)

Gli schemi forniti non sono esecutivi, ma meramente funzionali ed hanno lo scopo di descrivere il funzionamento idraulico e/o elettrico dell'impianto ed i relativi collegamenti. Essi possono richiedere ulteriori integrazioni o modifiche, secondo quanto previsto dalle norme e dalle regole tecniche vigenti ed applicabili. Rimane responsabilità del professionista il dimensionamento dei singoli componenti, individuare le disposizioni normative applicabili, valutare caso per caso la necessità di eventuali variazioni a schemi ed elaborati. Immergas declina, pertanto, ogni responsabilità in merito.

Foglio
A3

LEGENDA:

A13	Gestore di sistema
C	Caldaia a condensazione murale di alta potenza >= 35 kW
PdC	Pompa di calore monoblocco con potenza
B1	Sonda mandata impianto - 3.024245
B4	Sonda esterna - 3.015266
B28	Sonda accumulo inerziale - 3.019375
B11	Sonda innalzamento T. di ritorno - 3.019374
B12	Sonda innalzamento T. di ritorno - 3.019375
M51	Valvola deviatrice
AI	Accumulo inerziale / puffer
INAIL	Kit sicurezze INAIL (NON necessario per VICTRIX PRO 35 V2)
VS	Valvola sicurezza caldaia omologata INAIL
VIC	Valvola intercettazione combustibile (NON necessario per VICTRIX PRO 35 V2)
NC	Neutralizzatore di condensa
SI	Separatore idraulico / scambiatore a piastre

Per le combinazioni di caldaie e PdC abbinabili fare riferimento alla tabella riportata sulla relativa dichiarazione Immergas.

Lo schema è unicamente rappresentativo, è sempre necessario fare riferimento a quanto descritto all'interno dei libretti di istruzione dei prodotti

NOTE:
Per assicurare il corretto funzionamento della pompa di calore occorre garantire:

- un contenuto minimo per macchina di 40 litri d'acqua sempre disponibile: a questo scopo è da valutare l'inserimento di un eventuale accumulo inerziale;
- l'eventuale servizio di raffrescamento potrà essere soddisfatto dalla PdC anche se non indicato / rappresentato;
- l'eventuale produzione di ACS, potrà essere garantita dalla sola caldaia, oppure anche dalla PdC, abbinando un bollitore sanitario ai generatori;
- La posizione degli attacchi della PdC è indicativa;
- Per la gestione di alcuni impianti è possibile prevedere l'utilizzo Regolatore di cascata e zone.

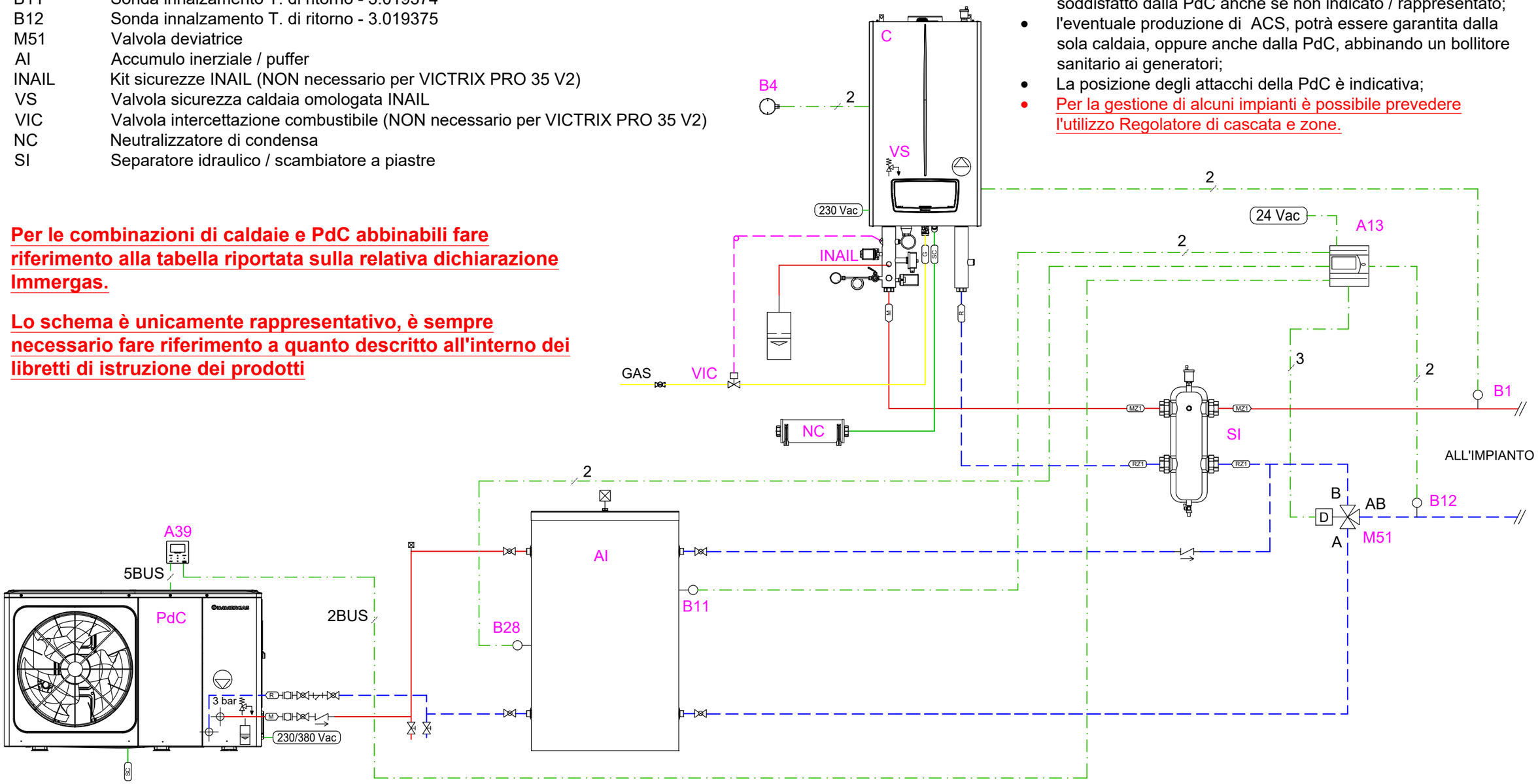

Disegno n. FM-04-B

PdC: MAGIS M.
Caldaie: VICTRIX PRO V2.
Ibrido con funzione innalzamento temperatura di ritorno impianto con valvola tre vie a valle del separatore idraulico.

IMMERGAS
Direzione Marketing Tecnico
Via Cisa Ligure n 95
42041 Brescello (RE)

Gli schemi forniti non sono esecutivi, ma meramente funzionali ed hanno lo scopo di descrivere il funzionamento idraulico e/o elettrico dell'impianto ed i relativi collegamenti. Essi possono richiedere ulteriori integrazioni o modifiche, secondo quanto previsto dalle norme e dalle regole tecniche vigenti ed applicabili. Rimane responsabilità del professionista il dimensionamento dei singoli componenti, individuare le disposizioni normative applicabili, valutare caso per caso la necessità di eventuali variazioni a schemi ed elaborati. Immergas declina, pertanto, ogni responsabilità in merito.

Foglio
A3

NOTE:
Per assicurare il corretto funzionamento della pompa di calore occorre garantire:

- un contenuto minimo per ogni macchina di 40 litri d'acqua sempre disponibile: a questo scopo è da valutare l'inserimento di un eventuale accumulo inerziale;
- l'eventuale servizio di raffrescamento potrà essere soddisfatto dalla PdC anche se non indicato / rappresentato;
- l'eventuale produzione di ACS, potrà essere garantita dalla sola caldaia, oppure anche dalla PdC, abbinando un bollitore sanitario ai generatori;
- La posizione degli attacchi della PdC è indicativa
- l'abbinamento dell'accumulo inerziale è anche possibile utilizzando un'unica tubazione di mandata e ritorno per entrambi i generatori.

Lo schema è unicamente rappresentativo, è sempre necessario fare riferimento a quanto descritto all'interno dei libretti di istruzione dei prodotti

Per le combinazioni di caldaie e PdC abbinabili fare riferimento alla tabella riportata sulla relativa dichiarazione Immergas.

LEGENDA:

A13	Gestore di sistema
C	Caldaia a condensazione murale di alta potenza >= 35 kW
PdC	Pompa di calore monoblocco
B1	Sonda mandata comune MAGIS M - 3.019375
B4	Sonda esterna - 3.015266
B28	Sonda accumulo inerziale - 3.019375
AI	Accumulo inerziale / puffer a 4 o 6 attacchi
INAIL	Kit sicurezze INAIL
VS	Valvola sicurezza caldaia omologata INAIL
VIC	Valvola intercettazione combustibile
NC	Neutralizzatore di condensa

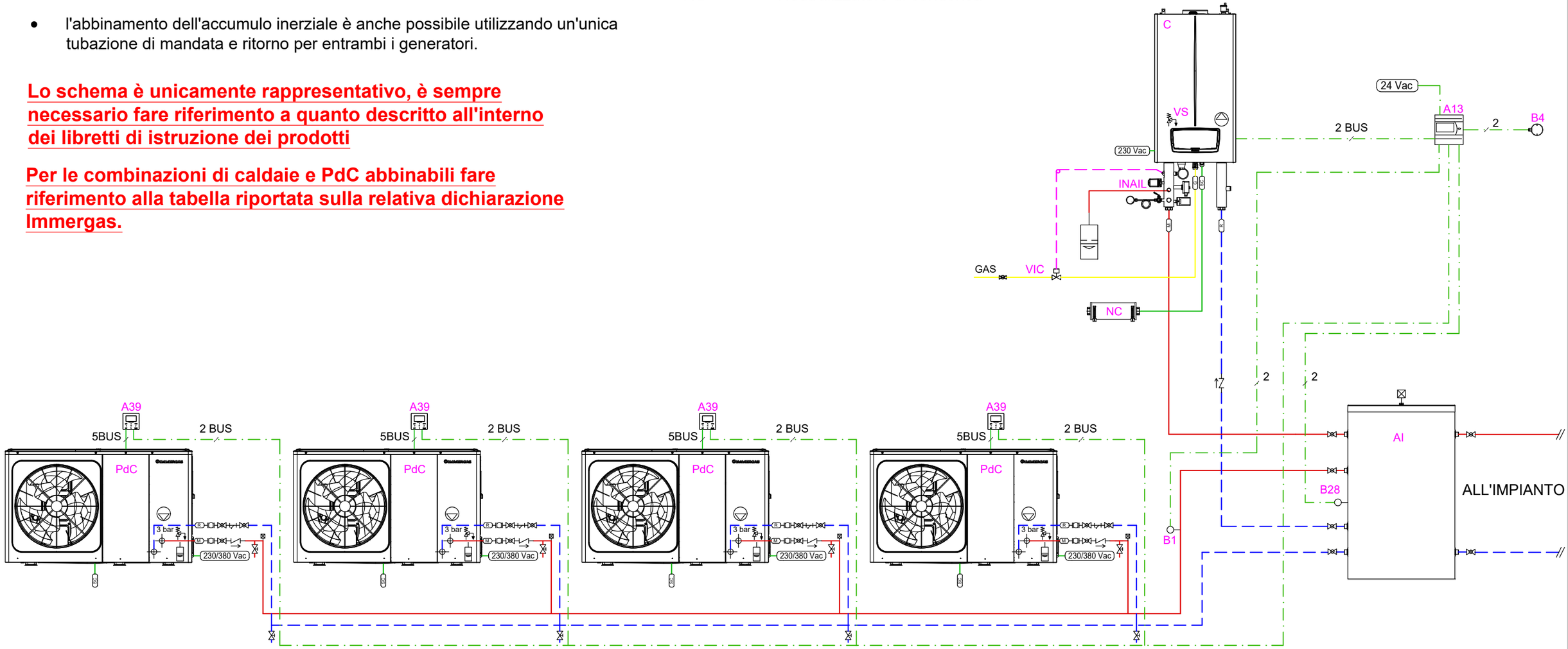

Disegno n. FM-05

PdC: MAGIS M fino a 4 in cascata.
Caldaie: VICTRIX PRO V2.
Ibrido con funzionamento in parallelo ed alternativo.

IMMERGAS
Direzione Marketing Tecnico
Via Cisa Ligure n 95
42041 Brescello (RE)

Gli schemi forniti non sono esecutivi, ma meramente funzionali ed hanno lo scopo di descrivere il funzionamento idraulico e/o elettrico dell'impianto ed i relativi collegamenti. Essi possono richiedere ulteriori integrazioni o modifiche, secondo quanto previsto dalle norme e dalle regole tecniche vigenti ed applicabili. Rimane responsabilità del professionista il dimensionamento dei singoli componenti, individuare le disposizioni normative applicabili, valutare caso per caso la necessità di eventuali variazioni a schemi ed elaborati. Immergas declina, pertanto, ogni responsabilità in merito.

Foglio
A3

NOTE:
Per assicurare il corretto funzionamento della pompa di calore occorre garantire:

- un contenuto minimo per ogni macchina di 40 litri d'acqua sempre disponibile: a questo scopo è da valutare l'inserimento di un eventuale accumulo inerziale;
- l'eventuale servizio di raffrescamento potrà essere soddisfatto dalla PdC anche se non indicato / rappresentato;
- l'eventuale produzione di ACS, potrà essere garantita dalla sola caldaia, oppure anche dalla PdC, abbinando un bollitore sanitario ai generatori;
- La posizione degli attacchi della PdC è indicativa;
- Per la gestione di alcuni impianti è possibile prevedere l'utilizzo del Regolatore di cascata e zone.

Lo schema è unicamente rappresentativo, è sempre necessario fare riferimento a quanto descritto all'interno dei libretti di istruzione dei prodotti

Per le combinazioni di caldaie e PdC abbinabili fare riferimento alla tabella riportata sulla relativa dichiarazione Immergas.

LEGENDA:

A13	Gestore di sistema
C	Caldaia a condensazione murale di alta potenza >= 35 kW
PdC	Pompa di calore monoblocco
B1	Sonda mandata comune MAGIS M - 3.019375
B4	Sonda esterna - 3.015266
B28	Sonda accumulo inerziale - 3.019375
B11	Sonda innalzamento T. di ritorno - 3.019374
B12	Sonda innalzamento T. di ritorno - 3.019375
M51	Valvola deviatrice
AI	Accumulo inerziale / puffer
INAIL	Kit sicurezze INAIL
VS	Valvola di sicurezza caldaia omologata INAIL
VIC	Valvola intercettazione combustibile
NC	Neutralizzatore di condensa

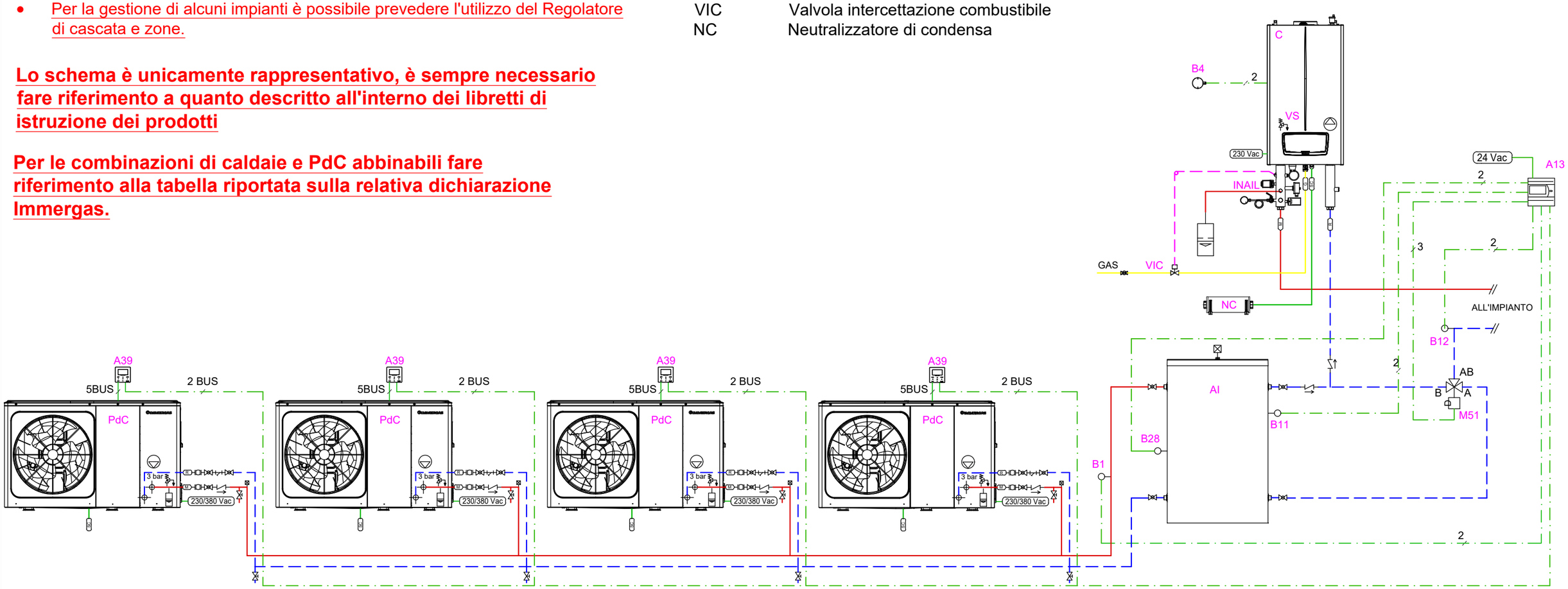

Disegno n. FM-06-A

PdC: MAGIS M fino a 4 in cascata.
Caldaie: VICTRIX PRO V2.
Ibrido con funzione innalzamento temperatura di ritorno impianto.

IMMERGAS
Direzione Marketing Tecnico
Via Cisa Ligure n 95
42041 Brescello (RE)

Gli schemi forniti non sono esecutivi, ma meramente funzionali ed hanno lo scopo di descrivere il funzionamento idraulico e/o elettrico dell'impianto ed i relativi collegamenti. Essi possono richiedere ulteriori integrazioni o modifiche, secondo quanto previsto dalle norme e dalle regole tecniche vigenti ed applicabili. Rimane responsabilità del professionista il dimensionamento dei singoli componenti, individuare le disposizioni normative applicabili, valutare caso per caso la necessità di eventuali variazioni a schemi ed elaborati. Immergas declina, pertanto, ogni responsabilità in merito.

Foglio
A3

NOTE:
Per assicurare il corretto funzionamento della pompa di calore occorre garantire:

- un contenuto minimo per ogni macchina di 40 litri d'acqua sempre disponibile: a questo scopo è da valutare l'inserimento di un eventuale accumulo inerziale;
- l'eventuale servizio di raffrescamento potrà essere soddisfatto dalla PdC anche se non indicato / rappresentato;
- l'eventuale produzione di ACS, potrà essere garantita dalla sola caldaia, oppure anche dalla PdC, abbinando un bollitore sanitario ai generatori;
- La posizione degli attacchi della PdC è indicativa;
- Per la gestione di alcuni impianti è possibile prevedere l'utilizzo del Regolatore di cascata e zone.

Lo schema è unicamente rappresentativo, è sempre necessario fare riferimento a quanto descritto all'interno dei libretti di istruzione dei prodotti

Per le combinazioni di caldaie e PdC abbinabili fare riferimento alla tabella riportata sulla relativa dichiarazione Immergas.

LEGENDA:

A13	Gestore di sistema
C	Caldaia a condensazione murale di alta potenza >= 35 kW
PdC	Pompa di calore monoblocco
B1	Sonda mandata comune MAGIS M - 3.019375
B1-2	Sonda mandata impianto - 3.024245
B4	Sonda esterna - 3.015266
B28	Sonda accumulo inerziale - 3.019375
B11	Sonda innalzamento T. di ritorno - 3.019374
B12	Sonda innalzamento T. di ritorno - 3.019375
M51	Valvola deviatrice
AI	Accumulo inerziale / puffer
INAIL	Kit sicurezze INAIL
VS	Valvola di sicurezza caldaia
VIC	Valvola intercettazione combustibile
NC	Neutralizzatore di condensa
SI	Separatore idraulico / scambiatore a piastre

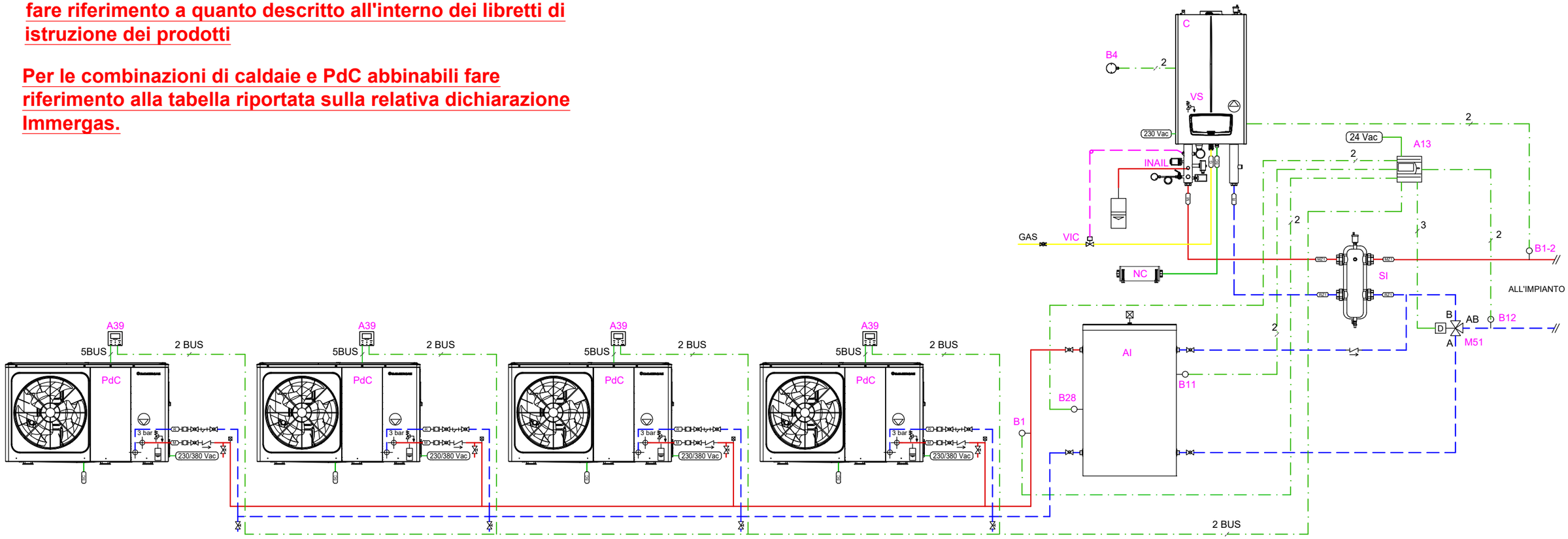

Disegno n. FM-06-B

PdC: MAGIS M fino a 4 in cascata.
Caldaie: VICTRIX PRO V2.
Ibrido con funzione innalzamento temperatura di ritorno impianto con valvola tre vie a valle del separatore idraulico.

IMMERGAS
Direzione Marketing Tecnico

Via Cisa Ligure n 95
42041 Brescello (RE)

Gli schemi forniti non sono esecutivi, ma meramente funzionali ed hanno lo scopo di descrivere il funzionamento idraulico e/o elettrico dell'impianto ed i relativi collegamenti. Essi possono richiedere ulteriori integrazioni o modifiche, secondo quanto previsto dalle norme e dalle regole tecniche vigenti ed applicabili. Rimane responsabilità del professionista il dimensionamento dei singoli componenti, individuare le disposizioni normative applicabili, valutare caso per caso la necessità di eventuali variazioni a schemi ed elaborati. Immergas declina, pertanto, ogni responsabilità in merito.

Foglio
A3

LEGENDA:

A13	Gestore di sistema
C	Caldaia a condensazione murale di alta potenza >= 35 kW
PdC	Pompa di calore monoblocco con potenza
B1-2	Sonda mandata comune VICTRIX PRO in cascata - 3.024245
B4	Sonda esterna - 3.015266
B28	Sonda accumulo inerziale - 3.019375
AI	Accumulo inerziale / puffer 4 o 6 attacchi
INAIL	Kit sicurezze INAIL
VS	Valvola di sicurezza caldaia omologata INAIL
VIC	Valvola intercettazione combustibile
NC	Neutralizzatore di condensa

NOTE:

Per assicurare il corretto funzionamento della pompa di calore occorre garantire:

- un contenuto minimo per macchina di 40 litri d'acqua sempre disponibile: a questo scopo è da valutare l'inserimento di un eventuale accumulo inerziale;
- l'eventuale servizio di raffrescamento potrà essere soddisfatto dalla PdC anche se non indicato / rappresentato;
- l'eventuale produzione di ACS, potrà essere garantita dalla sola caldaia, oppure anche dalla PdC, abbinando un bollitore sanitario ai generatori;
- La posizione degli attacchi della PdC è indicativa;
- l'abbinamento dell'accumulo inerziale è anche possibile utilizzando un'unica tubazione di mandata e ritorno per entrambi i generatori;

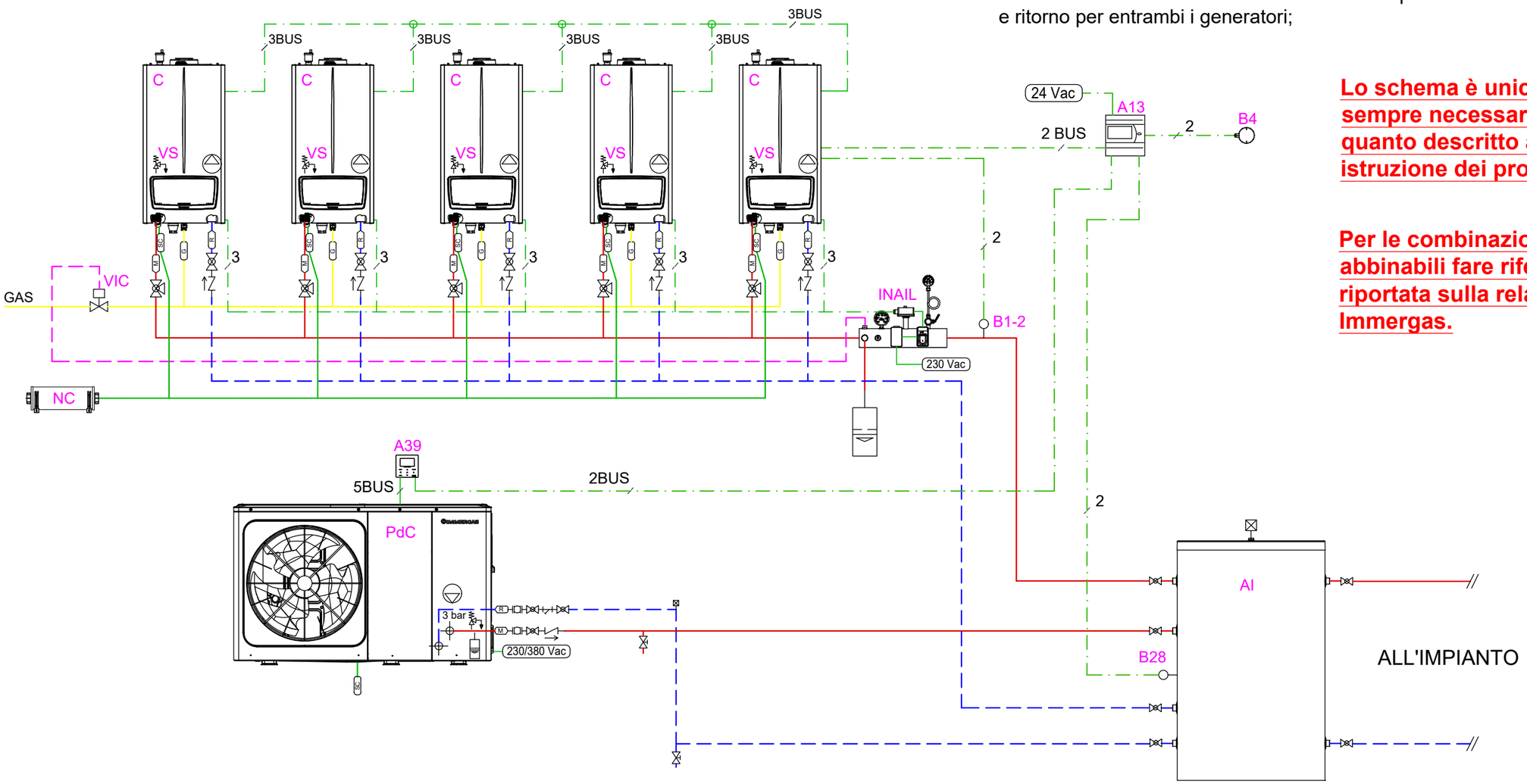

Lo schema è unicamente rappresentativo, è sempre necessario fare riferimento a quanto descritto all'interno dei libretti di istruzione dei prodotti

Per le combinazioni di caldaie e PdC abbinabili fare riferimento alla tabella riportata sulla relativa dichiarazione Immergas.

Disegno n. FM-07

PdC: MAGIS M.
Caldaie: VICTRIX PRO V2 fino a 5 in cascata.
Ibrido con funzionamento in parallelo ed alternativo.

IMMERGAS
Direzione Marketing Tecnico
Via Cisa Ligure n 95
42041 Brescello (RE)

Gli schemi forniti non sono esecutivi, ma meramente funzionali ed hanno lo scopo di descrivere il funzionamento idraulico e/o elettrico dell'impianto ed i relativi collegamenti. Essi possono richiedere ulteriori integrazioni o modifiche, secondo quanto previsto dalle norme e dalle regole tecniche vigenti ed applicabili. Rimane responsabilità del professionista il dimensionamento dei singoli componenti, individuare le disposizioni normative applicabili, valutare caso per caso la necessità di eventuali variazioni a schemi ed elaborati. Immergas declina, pertanto, ogni responsabilità in merito.

Foglio
A3

LEGENDA:

A13	Gestore di sistema
INAIL	Kit sicurezze INAIL
C	Caldaia a condensazione murale di alta potenza >= 35 kW
PdC	Pompa di calore monoblocco
B1	Sonda mandata comune VICTRIX PRO in cascata - 3.024245
B4	Sonda esterna - 3.015266
B28	Sonda accumulo inerziale - 3.019375
B11	Sonda innalzamento T. di ritorno - 3.019374
B12	Sonda innalzamento T. di ritorno - 3.019375
M51	Valvola deviatrice
AI	Accumulo inerziale / puffer
VS	Valvola di sicurezza caldaia omologata INAIL
VIC	Valvola intercettazione combustibile
NC	Neutralizzatore di condensa
SI	Separatore idraulico / scambiatore a piastre

NOTE:

Per assicurare il corretto funzionamento della pompa di calore occorre garantire:

- un contenuto minimo per macchina di 40 litri d'acqua sempre disponibile: a questo scopo è da valutare l'inserimento di un eventuale accumulo inerziale;
- l'eventuale servizio di raffrescamento potrà essere soddisfatto dalla PdC anche se non indicato / rappresentato;
- l'eventuale produzione di ACS, potrà essere garantita dalla sola caldaia, oppure anche dalla PdC, abbinando un bollitore sanitario ai generatori;
- La posizione degli attacchi della PdC è indicativa;

Per le combinazioni di caldaie e PdC abbinabili fare riferimento alla tabella riportata sulla relativa dichiarazione Immergas.

Lo schema è unicamente rappresentativo, è sempre necessario fare riferimento a quanto descritto all'interno dei libretti di istruzione dei prodotti

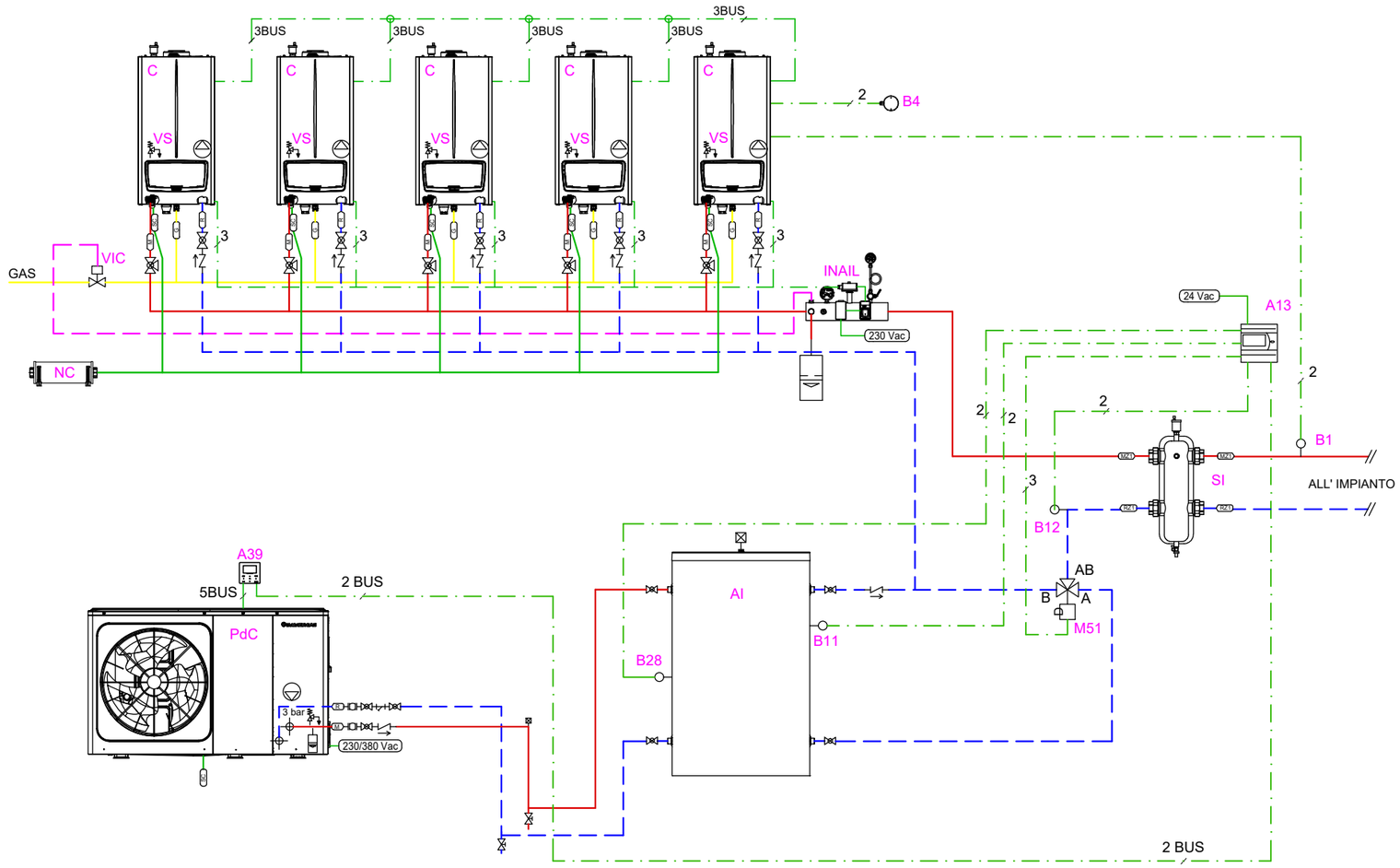

Disegno n. FM-08.ES-A

PdC: MAGIS M.
Caldaie: VICTRIX PRO V2 fino a 5 in cascata semplice.
Ibrido con funzione innalzamento temperatura di ritorno impianto con valvola tre vie a monte del separatore idraulico.

IMMERGAS
Direzione Marketing Tecnico
Via Cisa Ligure n 95
42041 Brescello (RE)

Gli schemi forniti non sono esecutivi, ma meramente funzionali ed hanno lo scopo di descrivere il funzionamento idraulico e/o elettrico dell'impianto ed i relativi collegamenti. Essi possono richiedere ulteriori integrazioni o modifiche, secondo quanto previsto dalle norme e dalle regole tecniche vigenti ed applicabili. Rimane responsabilità del professionista il dimensionamento dei singoli componenti, individuare le disposizioni normative applicabili, valutare caso per caso la necessità di eventuali variazioni a schemi ed elaborati. Immergas declina, pertanto, ogni responsabilità in merito.

Foglio
A3

LEGENDA:

A13	Gestore di sistema
INAIL	Kit sicurezze INAIL
C	Caldaia a condensazione murale di alta potenza >= 35 kW
PdC	Pompa di calore monoblocco
B1	Sonda mandata comune VICTRIX PRO in cascata - 3.024245
B4	Sonda esterna - 3.015266
B28	Sonda accumulo inerziale - 3.019375
B11	Sonda innalzamento T. di ritorno - 3.019374
B12	Sonda innalzamento T. di ritorno - 3.019375
M51	Valvola deviatrice
AI	Accumulo inerziale / puffer
VS	Valvola di sicurezza caldaia omologata INAIL
VIC	Valvola intercettazione combustibile
NC	Neutralizzatore di condensa
SI	Separatore idraulico / scambiatore a piastre

NOTE:

Per assicurare il corretto funzionamento della pompa di calore occorre garantire:

- un contenuto minimo per macchina di 40 litri d'acqua sempre disponibile: a questo scopo è da valutare l'inserimento di un eventuale accumulo inerziale;
- l'eventuale servizio di raffrescamento potrà essere soddisfatto dalla PdC anche se non indicato / rappresentato;
- l'eventuale produzione di ACS, potrà essere garantita dalla sola caldaia, oppure anche dalla PdC, abbinando un bollitore sanitario ai generatori;
- La posizione degli attacchi della PdC è indicativa;

Per le combinazioni di caldaie e PdC abbinabili fare riferimento alla tabella riportata sulla relativa dichiarazione Immergas.

Lo schema è unicamente rappresentativo, è sempre necessario fare riferimento a quanto descritto all'interno dei libretti di istruzione dei prodotti

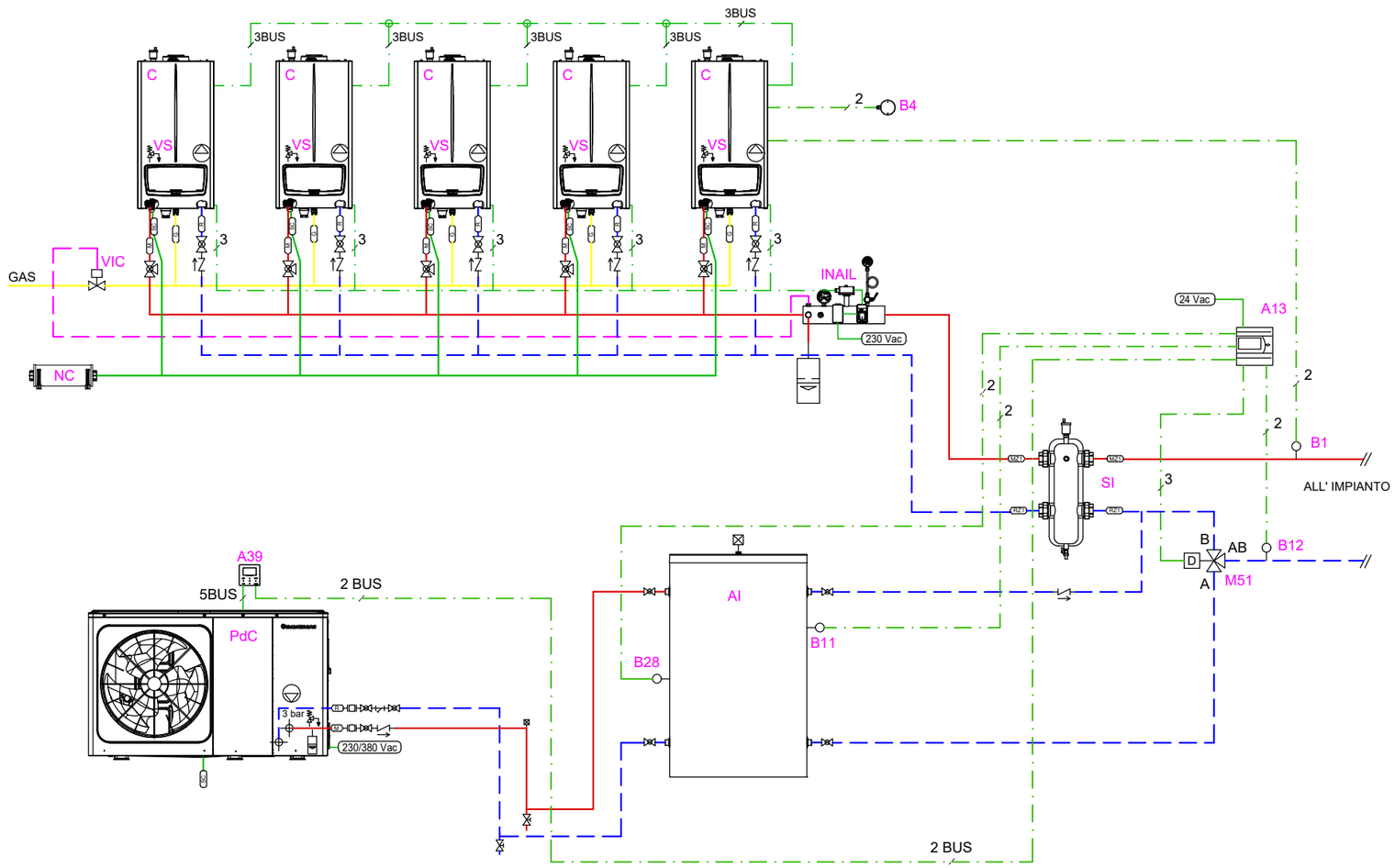

Disegno n. FM-08.ES-B

PdC: MAGIS M.
Caldaie: VICTRIX PRO V2 fino a 5 in cascata semplice.
Ibrido con funzione innalzamento temperatura di ritorno impianto con valvola tre vie a valle del separatore idraulico.

IMMERGAS
Direzione Marketing Tecnico
Via Cisa Ligure n 95
42041 Brescello (RE)

Gli schemi forniti non sono esecutivi, ma meramente funzionali ed hanno lo scopo di descrivere il funzionamento idraulico e/o elettrico dell'impianto ed i relativi collegamenti. Essi possono richiedere ulteriori integrazioni o modifiche, secondo quanto previsto dalle norme e dalle regole tecniche vigenti ed applicabili. Rimane responsabilità del professionista il dimensionamento dei singoli componenti, individuare le disposizioni normative applicabili, valutare caso per caso la necessità di eventuali variazioni a schemi ed elaborati. Immergas declina, pertanto, ogni responsabilità in merito.

Foglio
A3

LEGENDA:

A13	Gestore di sistema
A40-1	Regolatore di cascata e zone
A40-2	Interfaccia Regolatore di cascata e zone
INAIL	Kit sicurezze INAIL
C	Caldaia a condensazione murale di alta potenza >= 35 kW
PdC	Pompa di calore monoblocco
B1	Sonda mandata comune VICTRIX PRO in cascata - 3.015267
B4	Sonda esterna - 3.024511
B28	Sonda accumulo inerziale - 3.019375
B11	Sonda innalzamento T. di ritorno - 3.019374
B12	Sonda innalzamento T. di ritorno - 3.019375
M51	Valvola deviatrice
AI	Accumulo inerziale / puffer
VIC	Valvola intercettazione combustibile
VS	Valvola di sicurezza caldaia omologata INAIL
NC	Neutralizzatore di condensa
SI	Separatore idraulico / scambiatore a piastre

Per le combinazioni di caldaie e PdC abbinabili fare riferimento alla tabella riportata sulla relativa dichiarazione Immergas.

Lo schema è unicamente rappresentativo, è sempre necessario fare riferimento a quanto descritto all'interno dei libretti di istruzione dei prodotti

NOTE:

Per assicurare il corretto funzionamento della pompa di calore occorre garantire:

- un contenuto minimo per macchina di 40 litri d'acqua sempre disponibile: a questo scopo è da valutare l'inserimento di un eventuale accumulo inerziale;
- l'eventuale servizio di raffrescamento potrà essere soddisfatto dalla PdC anche se non indicato / rappresentato;
- l'eventuale produzione di ACS, potrà essere garantita dalla sola caldaia, oppure anche dalla PdC, abbinando un bollitore sanitario ai generatori;
- La posizione degli attacchi della PdC è indicativa;

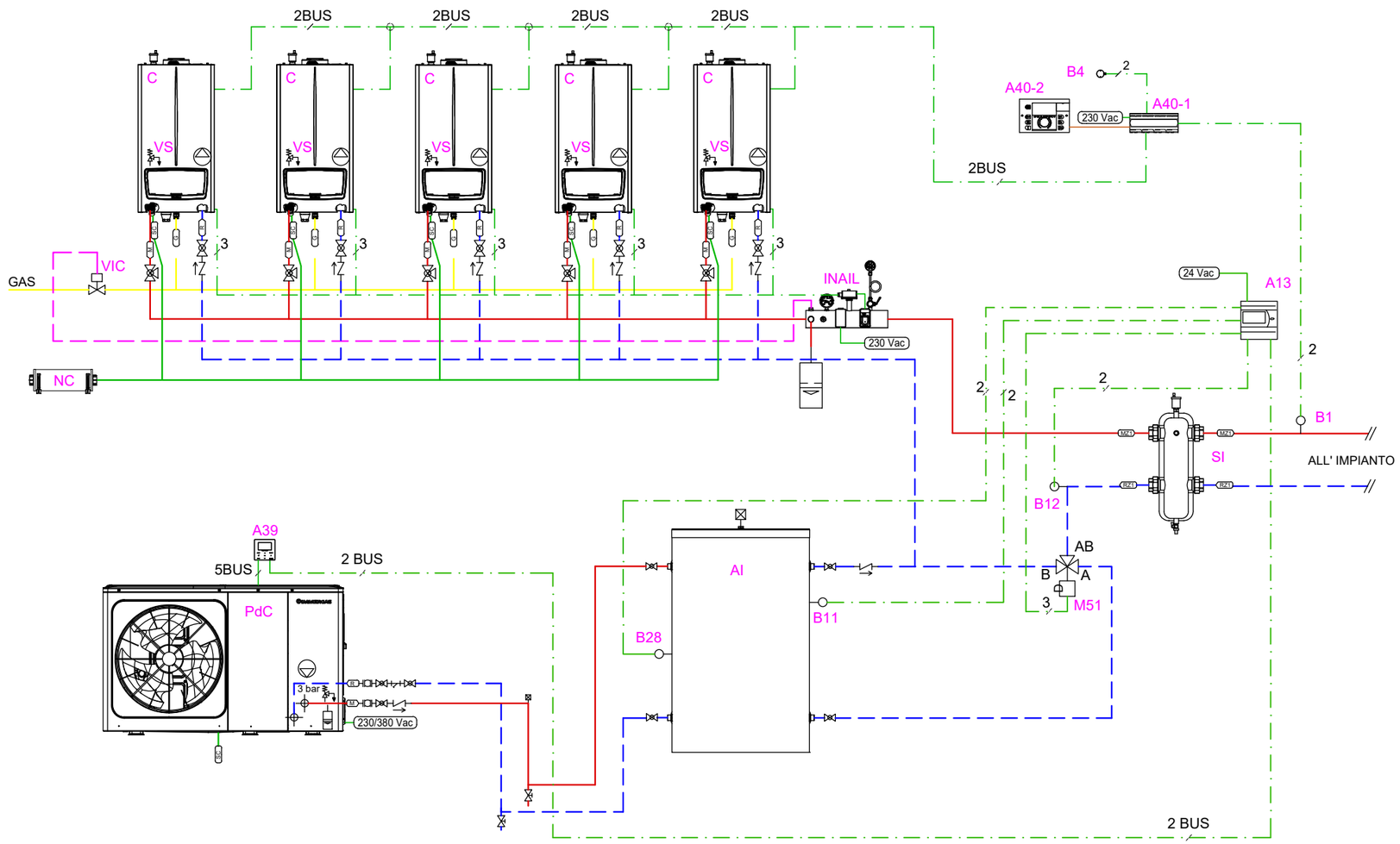

Disegno n. FM-08.RC-A

PdC: MAGIS M
Caldaie: VICTRIX PRO V2 fino a 5 con regolatore di cascata.
Ibrido con funzione innalzamento temperatura di ritorno impianto con valvola tre vie a monte del separatore idraulico.

IMMERGAS
Direzione Marketing Tecnico
Via Cisa Ligure n 95
42041 Brescello (RE)

Gli schemi forniti non sono esecutivi, ma meramente funzionali ed hanno lo scopo di descrivere il funzionamento idraulico e/o elettrico dell'impianto ed i relativi collegamenti. Essi possono richiedere ulteriori integrazioni o modifiche, secondo quanto previsto dalle norme e dalle regole tecniche vigenti ed applicabili. Rimane responsabilità del professionista il dimensionamento dei singoli componenti, individuare le disposizioni normative applicabili, valutare caso per caso la necessità di eventuali variazioni a schemi ed elaborati. Immergas declina, pertanto, ogni responsabilità in merito.

Foglio
A3

LEGENDA:

A13	Gestore di sistema
A40-1	Regolatore di cascata e zone
A40-2	Interfaccia Regolatore di cascata e zone
INAIL	Kit sicurezze INAIL
C	Caldaia a condensazione murale di alta potenza >= 35 kW
PdC	Pompa di calore monoblocco
B1	Sonda mandata comune VICTRIX PRO in cascata 3.015267
B4	Sonda esterna - 3.024511
B28	Sonda accumulo inerziale - 3.019375
B11	Sonda innalzamento T. di ritorno - 3.019374
B12	Sonda innalzamento T. di ritorno - 3.019375
M51	Valvola deviatrice
AI	Accumulo inerziale / puffer
VIC	Valvola intercettazione combustibile
VS	Valvola di sicurezza caldaia omologata INAIL
NC	Neutralizzatore di condensa
SI	Separatore idraulico / scambiatore a piastre

Per le combinazioni di caldaie e PdC abbinabili fare riferimento alla tabella riportata sulla relativa dichiarazione Immergas.

Lo schema è unicamente rappresentativo, è sempre necessario fare riferimento a quanto descritto all'interno dei libretti di istruzione dei prodotti

NOTE:

Per assicurare il corretto funzionamento della pompa di calore occorre garantire:

- un contenuto minimo per macchina di 40 litri d'acqua sempre disponibile: a questo scopo è da valutare l'inserimento di un eventuale accumulo inerziale;
- l'eventuale servizio di raffrescamento potrà essere soddisfatto dalla PdC anche se non indicato / rappresentato;
- l'eventuale produzione di ACS, potrà essere garantita dalla sola caldaia, oppure anche dalla PdC, abbinando un bollitore sanitario ai generatori;
- La posizione degli attacchi della PdC è indicativa;

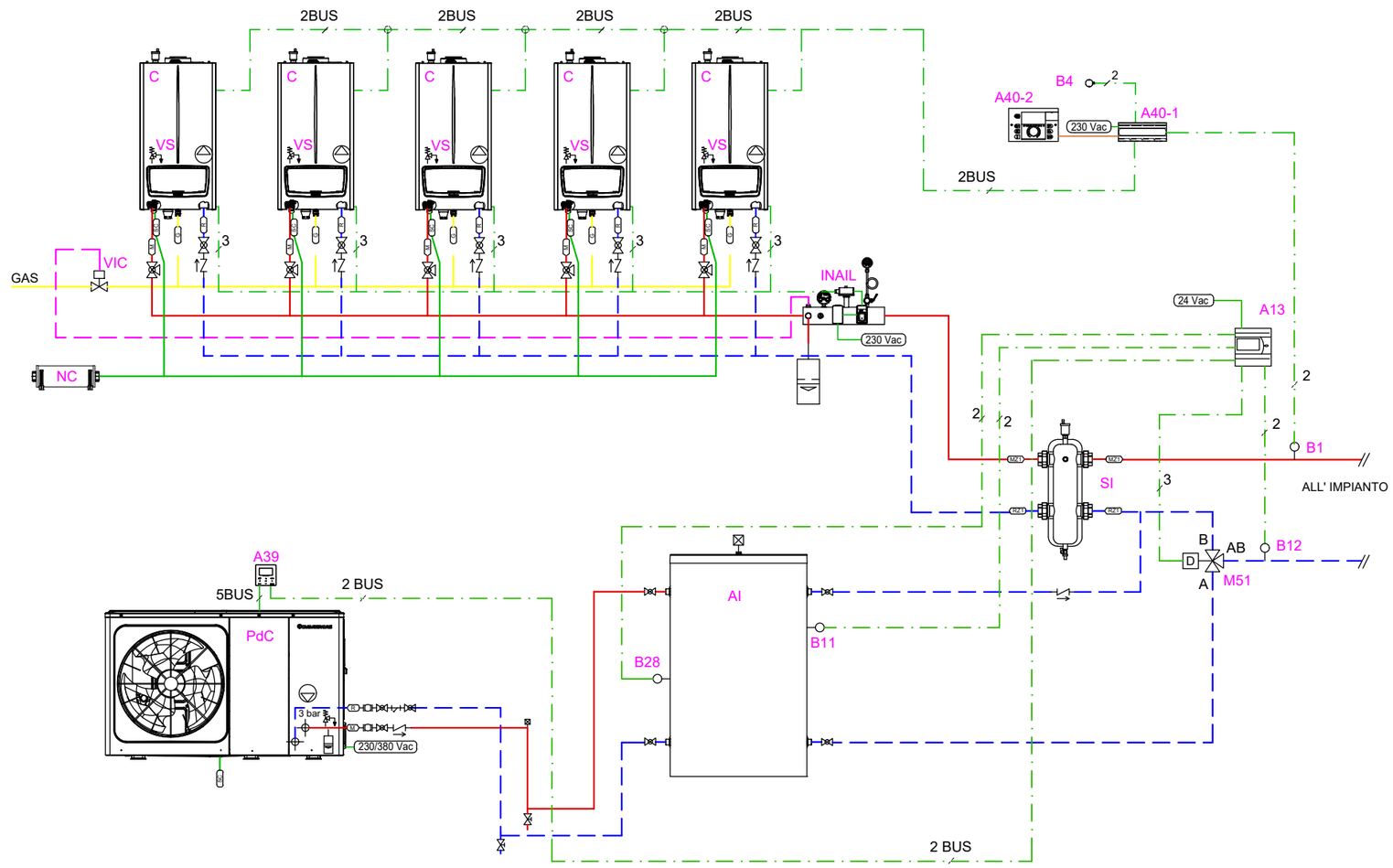

Disegno n. FM-08.RC-B

PdC: MAGIS M.
Caldaie: VICTRIX PRO V2 fino a 5 con regolatore di cascata.
Ibrido con funzione innalzamento temperatura di ritorno impianto con valvola tre vie a valle del separatore idraulico.

IMMERGAS
Direzione Marketing Tecnico
Via Cisa Ligure n 95
42041 Brescello (RE)

Gli schemi forniti non sono esecutivi, ma meramente funzionali ed hanno lo scopo di descrivere il funzionamento idraulico e/o elettrico dell'impianto ed i relativi collegamenti. Essi possono richiedere ulteriori integrazioni o modifiche, secondo quanto previsto dalle norme e dalle regole tecniche vigenti ed applicabili. Rimane responsabilità del professionista il dimensionamento dei singoli componenti, individuare le disposizioni normative applicabili, valutare caso per caso la necessità di eventuali variazioni a schemi ed elaborati. Immergas declina, pertanto, ogni responsabilità in merito.

Foglio
A3

LEGENDA:

A13	Gestore di sistema
C	Caldaia a condensazione murale di alta potenza >= 35 kW
PdC	Pompa di calore monoblocco
B1	Sonda mandata comune MAGIS M - 3.019375
B1-2	Sonda mandata comune VICTRIX PRO - 3.024245
B4	Sonda esterna - 3.015266
B28	Sonda accumulo inerziale - 3.019375
AI	Accumulo inerziale / puffer a 4 o 6 attacchi
INAIL	Kit sicurezze INAIL
VIC	Valvola intercettazione combustibile
VS	Valvola di sicurezza caldaia omologata INAIL
NC	Neutralizzatore di condensa

Lo schema è unicamente rappresentativo, è sempre necessario fare riferimento a quanto descritto all'interno dei libretti di istruzione dei prodotti

Per le combinazioni di caldaie e PdC abbinabili fare riferimento alla tabella riportata sulla relativa dichiarazione Immergas.

NOTE:
Per assicurare il corretto funzionamento della pompa di calore occorre garantire:

- un contenuto minimo per ogni macchina di 40 litri d'acqua sempre disponibile: a questo scopo è da valutare l'inserimento di un eventuale accumulo inerziale;
- l'eventuale servizio di raffrescamento potrà essere soddisfatto dalla PdC anche se non indicato / rappresentato;
- l'eventuale produzione di ACS, potrà essere garantita dalla sola caldaia, oppure anche dalla PdC, abbinando un bollitore sanitario ai generatori;
- La posizione degli attacchi della PdC è indicativa;
- l'abbinamento dell'accumulo inerziale è anche possibile utilizzando un'unica tubazione di mandata e ritorno per entrambi i generatori;

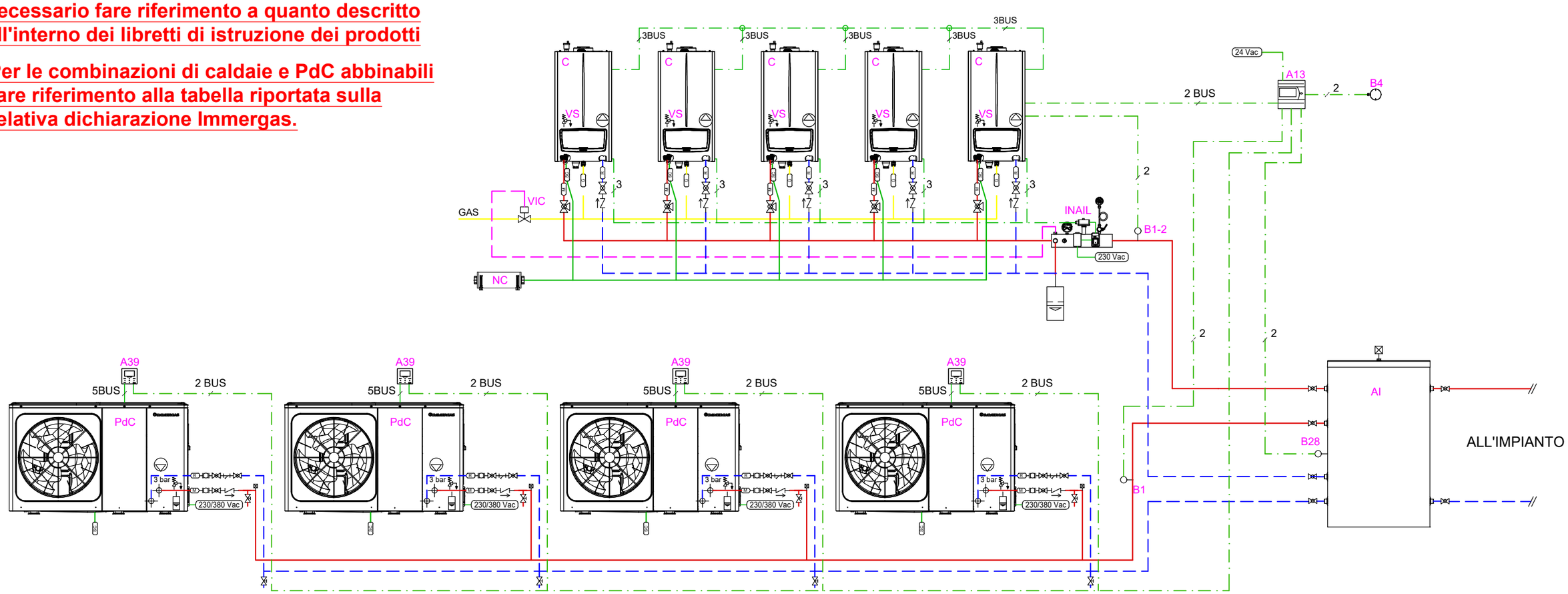

Disegno n. FM-09

PdC: MAGIS M fino a 4 in cascata.
Caldaie: VICTRIX PRO V2 fino a 5 in cascata.
Ibrido con funzionamento in parallelo ed alternativo.

IMMERGAS
Direzione Marketing Tecnico
Via Cisa Ligure n 95
42041 Brescello (RE)

Gli schemi forniti non sono esecutivi, ma meramente funzionali ed hanno lo scopo di descrivere il funzionamento idraulico e/o elettrico dell'impianto ed i relativi collegamenti. Essi possono richiedere ulteriori integrazioni o modifiche, secondo quanto previsto dalle norme e dalle regole tecniche vigenti ed applicabili. Rimane responsabilità del professionista il dimensionamento dei singoli componenti, individuare le disposizioni normative applicabili, valutare caso per caso la necessità di eventuali variazioni a schemi ed elaborati. Immergas declina, pertanto, ogni responsabilità in merito.

Foglio
A3

LEGENDA:

A13	Gestore di sistema
INAIL	Kit sicurezze INAIL
C	Caldaia a condensazione murale di alta potenza >= 35 kW
PdC	Pompa di calore monoblocco
B1	Sonda mandata comune MAGIS M - 3.019375
B1-2	Sonda mandata comune VICTRIX PRO in cascata - 3.024245
B4	Sonda esterna - 3.015266
B28	Sonda accumulo inerziale - 3.019375
B11	Sonda innalzamento T. di ritorno - 3.019374
B12	Sonda innalzamento T. di ritorno - 3.019375
M51	Valvola deviatrice
AI	Accumulo inerziale / puffer
VIC	Valvola intercettazione combustibile
VS	Valvola di sicurezza caldaia omologata INAIL
NC	Neutralizzatore di condensa
SI	Separatore idraulico / scambiatore a piastre

Per le combinazioni di caldaie e PdC abbinabili fare riferimento alla tabella riportata sulla relativa dichiarazione Immergas.

Lo schema è unicamente rappresentativo, è sempre necessario fare riferimento a quanto descritto all'interno dei libretti di istruzione dei prodotti

NOTE:

Per assicurare il corretto funzionamento della pompa di calore occorre garantire:

- un contenuto minimo per macchina di 40 litri d'acqua sempre disponibile: a questo scopo è da valutare l'inserimento di un eventuale accumulo inerziale;
- l'eventuale servizio di raffrescamento potrà essere soddisfatto dalla PdC anche se non indicato / rappresentato;
- l'eventuale produzione di ACS, potrà essere garantita dalla sola caldaia, oppure anche dalla PdC, abbinando un bollitore sanitario ai generatori;
- La posizione degli attacchi della PdC è indicativa;

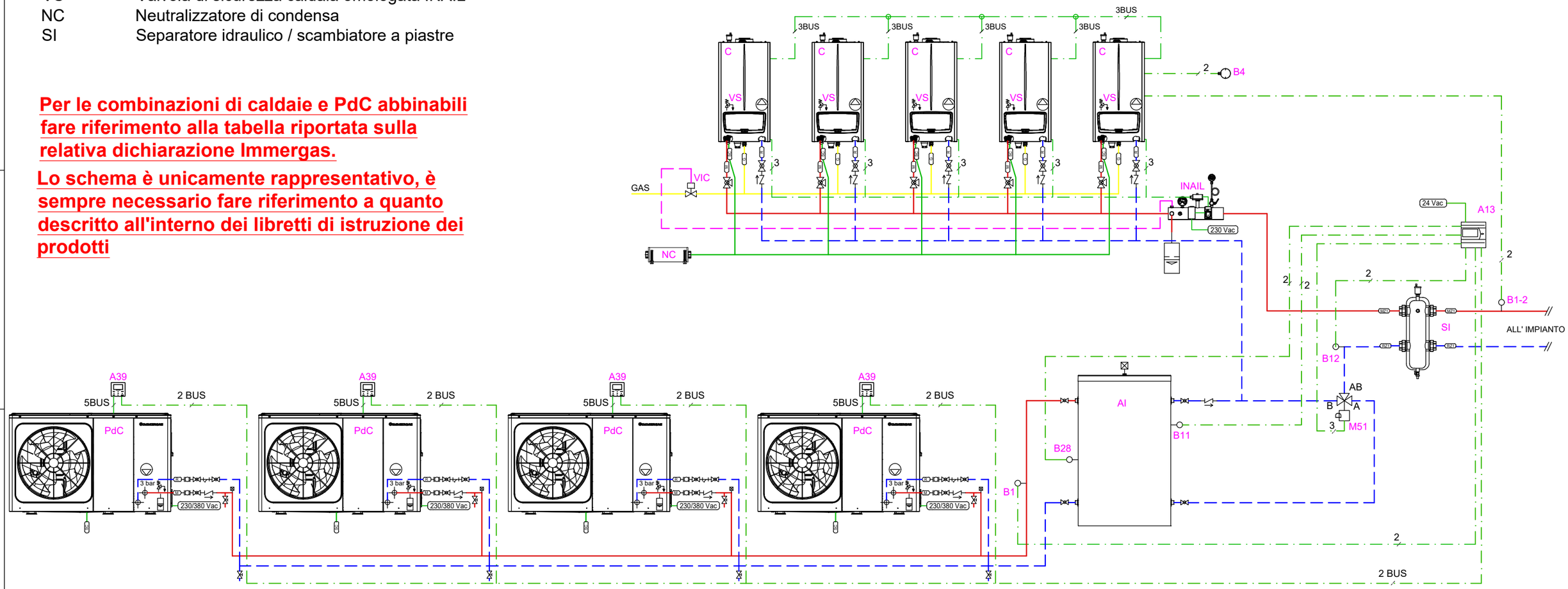

Disegno n. FM-10.ES-A

PdC: MAGIS M fino a 4 in cascata.
Caldaie: VICTRIX PRO V2 fino a 5 in cascata semplice.
Ibrido con funzione innalzamento temperatura di ritorno impianto con valvola tre vie a monte del separatore idraulico.

IMMERGAS
Direzione Marketing Tecnico
Via Cisa Ligure n 95
42041 Brescello (RE)

Gli schemi forniti non sono esecutivi, ma meramente funzionali ed hanno lo scopo di descrivere il funzionamento idraulico e/o elettrico dell'impianto ed i relativi collegamenti. Essi possono richiedere ulteriori integrazioni o modifiche, secondo quanto previsto dalle norme e dalle regole tecniche vigenti ed applicabili. Rimane responsabilità del professionista il dimensionamento dei singoli componenti, individuare le disposizioni normative applicabili, valutare caso per caso la necessità di eventuali variazioni a schemi ed elaborati. Immergas declina, pertanto, ogni responsabilità in merito.

Foglio
A3

LEGENDA:

A13	Gestore di sistema
INAIL	Kit sicurezze INAIL
C	Caldaia a condensazione murale di alta potenza >= 35 kW
PdC	Pompa di calore monoblocco
B1	Sonda mandata comune MAGIS M - 3.019375
B1-2	Sonda mandata comune VICTRIX PRO in cascata - 3.024245
B4	Sonda esterna - 3.015266
B28	Sonda accumulo inerziale - 3.019375
B11	Sonda innalzamento T. di ritorno - 3.019374
B12	Sonda innalzamento T. di ritorno - 3.019375
M51	Valvola deviatrice
AI	Accumulo inerziale / puffer
VIC	Valvola intercettazione combustibile
VS	Valvola di sicurezza caldaia omologata INAIL
NC	Neutralizzatore di condensa
SI	Separatore idraulico / scambiatore a piastre

Per le combinazioni di caldaie e PdC abbinabili fare riferimento alla tabella riportata sulla relativa dichiarazione Immergas.

Lo schema è unicamente rappresentativo, è sempre necessario fare riferimento a quanto descritto all'interno dei libretti di istruzione dei prodotti

NOTE:

Per assicurare il corretto funzionamento della pompa di calore occorre garantire:

- un contenuto minimo per macchina di 40 litri d'acqua sempre disponibile: a questo scopo è da valutare l'inserimento di un eventuale accumulo inerziale;
- l'eventuale servizio di raffrescamento potrà essere soddisfatto dalla PdC anche se non indicato / rappresentato;
- l'eventuale produzione di ACS, potrà essere garantita dalla sola caldaia, oppure anche dalla PdC, abbinando un bollitore sanitario ai generatori;
- La posizione degli attacchi della PdC è indicativa;

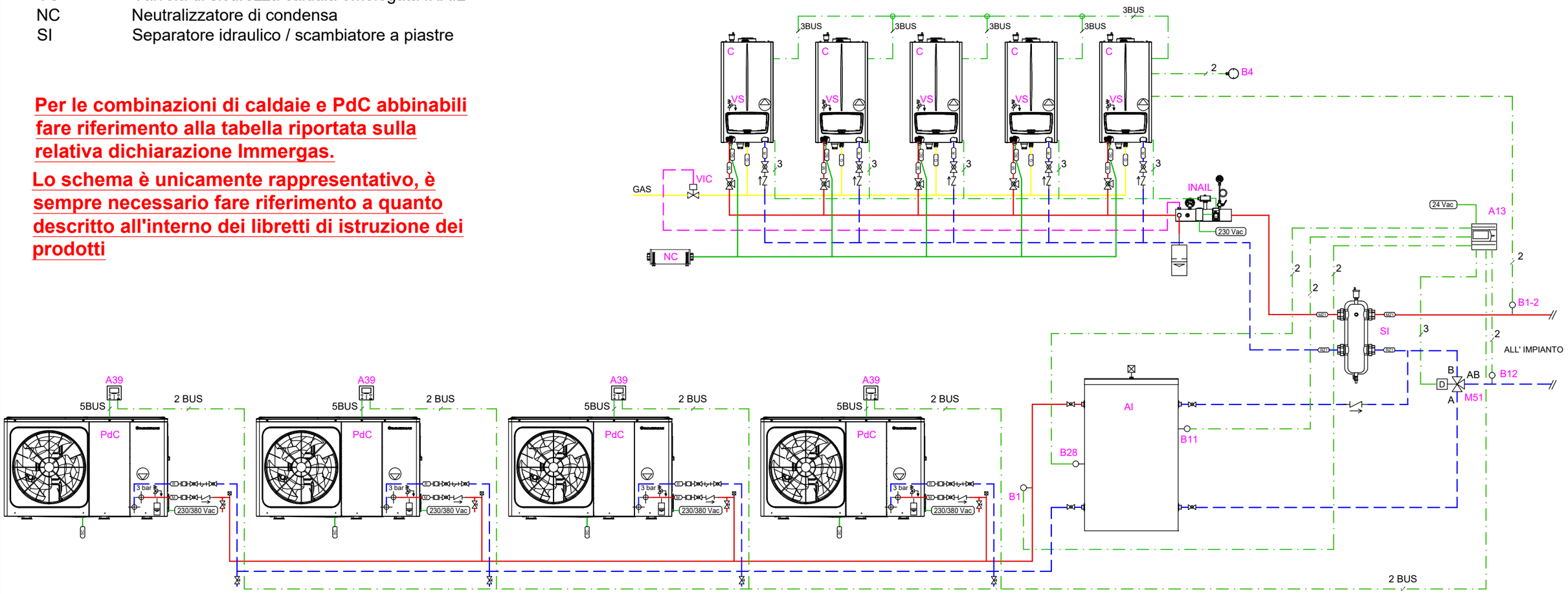

Disegno n. FM-10.ES-B

PdC: MAGIS M fino a 4 in cascata.
Caldaie: VICTRIX PRO V2 fino a 5 in cascata semplice.
Ibrido con funzione innalzamento temperatura di ritorno impianto con valvola tre vie a valle del separatore idraulico.

IMMERGAS
Direzione Marketing Tecnico
Via Cisa Ligure n 95
42041 Brescello (RE)

Gli schemi forniti non sono esecutivi, ma meramente funzionali ed hanno lo scopo di descrivere il funzionamento idraulico e/o elettrico dell'impianto ed i relativi collegamenti. Essi possono richiedere ulteriori integrazioni o modifiche, secondo quanto previsto dalle norme e dalle regole tecniche vigenti ed applicabili. Rimane responsabilità del professionista il dimensionamento dei singoli componenti, individuare le disposizioni normative applicabili, valutare caso per caso la necessità di eventuali variazioni a schemi ed elaborati. Immergas declina, pertanto, ogni responsabilità in merito.

Foglio
A3

LEGENDA:

A13	Gestore di sistema
A40-1	Regolatore di cascata e zone
A40-2	Interfaccia Regolatore di cascata e zone
INAIL	Kit sicurezze INAIL
C	Caldaia a condensazione murale di alta potenza >= 35 kW
PdC	Pompa di calore monoblocco
B1	Sonda mandata comune MAGIS M - 3.019375
B1-2	Sonda mandata comune VICTRIX PRO in cascata - 3.015267
B4	Sonda esterna - 3.024511
B28	Sonda accumulo inerziale - 3.019375
B11	Sonda innalzamento T. di ritorno - 3.019374
B12	Sonda innalzamento T. di ritorno - 3.019375
M51	Valvola deviatrice
AI	Accumulo inerziale / puffer
VIC	Valvola intercettazione combustibile
VS	Valvola di sicurezza caldaia omologata INAIL
NC	Neutralizzatore di condensa
SI	Separatore idraulico / scambiatore a piastre

Per le combinazioni di caldaie e PdC abbinabili fare riferimento alla tabella riportata sulla relativa dichiarazione Immergas.

Lo schema è unicamente rappresentativo, è sempre necessario fare riferimento a quanto descritto all'interno dei libretti di istruzione dei prodotti

NOTE:

Per assicurare il corretto funzionamento della pompa di calore occorre garantire:

- un contenuto minimo per macchina di 40 litri d'acqua sempre disponibile: a questo scopo è da valutare l'inserimento di un eventuale accumulo inerziale;
- l'eventuale servizio di raffrescamento potrà essere soddisfatto dalla PdC anche se non indicato / rappresentato;
- l'eventuale produzione di ACS, potrà essere garantita dalla sola caldaia, oppure anche dalla PdC, abbinando un bollitore sanitario ai generatori;
- La posizione degli attacchi della PdC è indicativa;

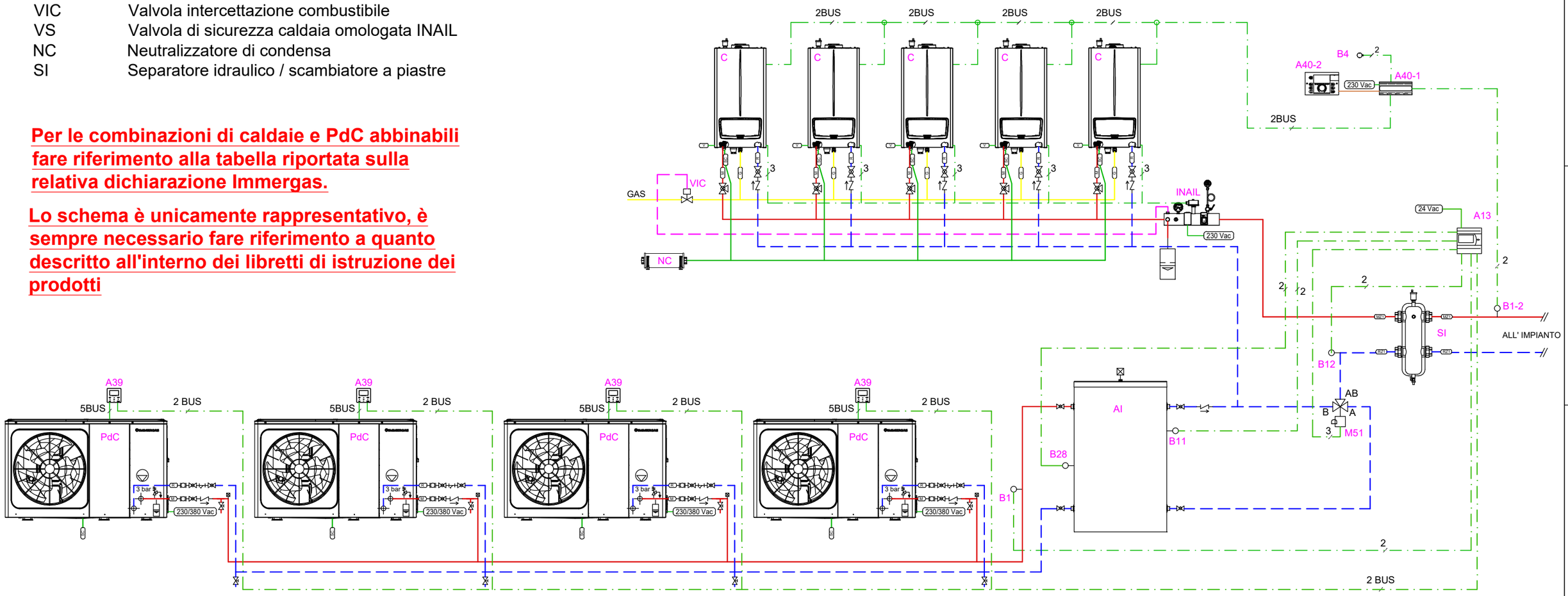

Disegno n. FM-10.RC-A

PdC: MAGIS M fino a 4 in cascata.
Caldaie: VICTRIX PRO V2 fino a 5 con regolatore di cascata.
Ibrido con funzione innalzamento temperatura di ritorno impianto con valvola tre vie a monte del separatore idraulico.

IMMERGAS
Direzione Marketing Tecnico
Via Cisa Ligure n 95
42041 Brescello (RE)

Gli schemi forniti non sono esecutivi, ma meramente funzionali ed hanno lo scopo di descrivere il funzionamento idraulico e/o elettrico dell'impianto ed i relativi collegamenti. Essi possono richiedere ulteriori integrazioni o modifiche, secondo quanto previsto dalle norme e dalle regole tecniche vigenti ed applicabili. Rimane responsabilità del professionista il dimensionamento dei singoli componenti, individuare le disposizioni normative applicabili, valutare caso per caso la necessità di eventuali variazioni a schemi ed elaborati. Immergas declina, pertanto, ogni responsabilità in merito.

Foglio
A3

LEGENDA:

A13	Gestore di sistema
A40-1	Regolatore di cascata e zone
A40-2	Interfaccia Regolatore di cascata e zone
INAIL	Kit sicurezze INAIL
C	Caldaia a condensazione murale di alta potenza >= 35 kW
PdC	Pompa di calore monoblocco
B1	Sonda mandata comune MAGIS M - 3.019375
B1-2	Sonda mandata comune VICTRIX PRO in cascata - 3.015267
B4	Sonda esterna - 3.024511
B28	Sonda accumulo inerziale - 3.019375
B11	Sonda innalzamento T. di ritorno - 3.019374
B12	Sonda innalzamento T. di ritorno - 3.019375
M51	Valvola deviatrice
AI	Accumulo inerziale / puffer
VIC	Valvola intercettazione combustibile
VS	Valvola di sicurezza caldaia omologata INAIL
NC	Neutralizzatore di condensa
SI	Separatore idraulico / scambiatore a piastre

Per le combinazioni di caldaie e PdC abbinabili fare riferimento alla tabella riportata sulla relativa dichiarazione Immergas.

Lo schema è unicamente rappresentativo, è sempre necessario fare riferimento a quanto descritto all'interno dei libretti di istruzione dei prodotti

NOTE:

Per assicurare il corretto funzionamento della pompa di calore occorre garantire:

- un contenuto minimo per macchina di 40 litri d'acqua sempre disponibile: a questo scopo è da valutare l'inserimento di un eventuale accumulo inerziale;
- l'eventuale servizio di raffrescamento potrà essere soddisfatto dalla PdC anche se non indicato / rappresentato;
- l'eventuale produzione di ACS, potrà essere garantita dalla sola caldaia, oppure anche dalla PdC, abbinando un bollitore sanitario ai generatori;
- La posizione degli attacchi della PdC è indicativa;

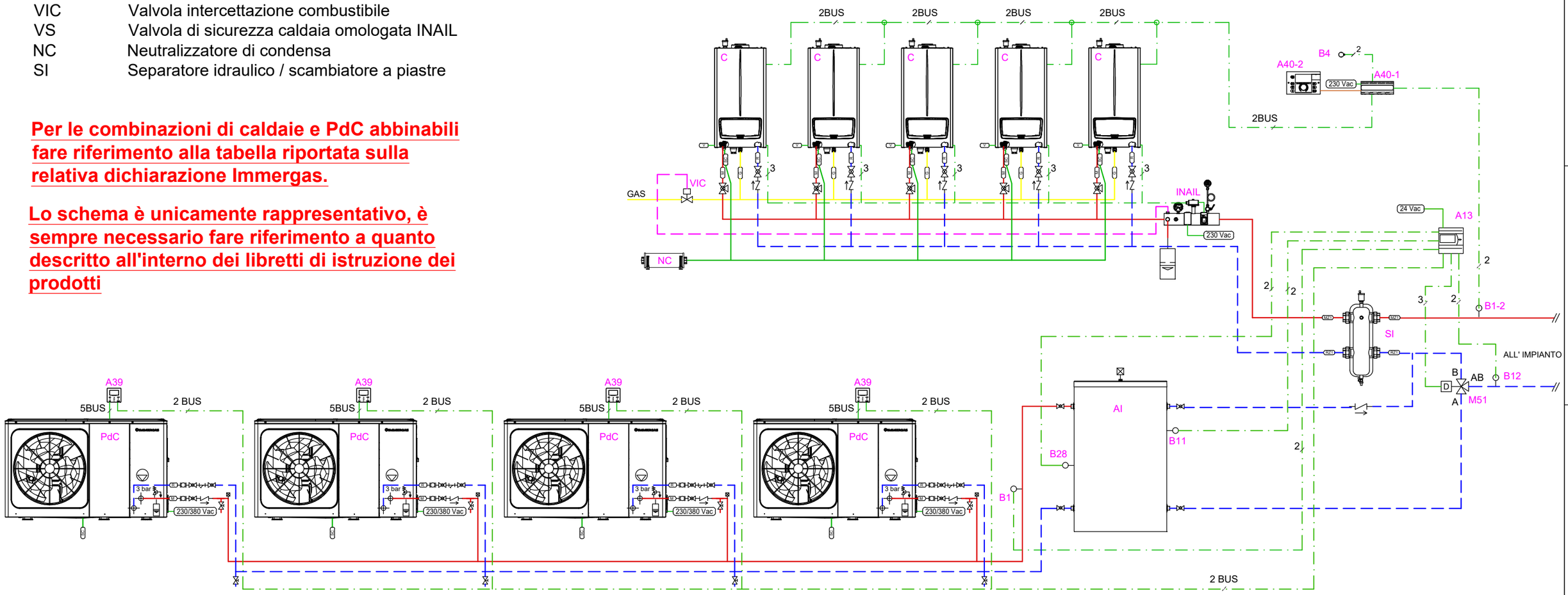

Disegno n. FM-10.RC-B

PdC: MAGIS M fino a 4 in cascata.
Caldaie: VICTRIX PRO V2 fino a 5 con regolatore di cascata.
Ibrido con funzione innalzamento temperatura di ritorno impianto con valvola tre vie a valle del separatore idraulico.

IMMERGAS
Direzione Marketing Tecnico
Via Cisa Ligure n 95
42041 Brescello (RE)

Gli schemi forniti non sono esecutivi, ma meramente funzionali ed hanno lo scopo di descrivere il funzionamento idraulico e/o elettrico dell'impianto ed i relativi collegamenti. Essi possono richiedere ulteriori integrazioni o modifiche, secondo quanto previsto dalle norme e dalle regole tecniche vigenti ed applicabili. Rimane responsabilità del professionista il dimensionamento dei singoli componenti, individuare le disposizioni normative applicabili, valutare caso per caso la necessità di eventuali variazioni a schemi ed elaborati. Immergas declina, pertanto, ogni responsabilità in merito.

Foglio
A3

NOTE:
Per assicurare il corretto funzionamento della pompa di calore occorre garantire:

- un contenuto minimo per macchina di 40 litri d'acqua sempre disponibile: a questo scopo è da valutare l'inserimento di un eventuale accumulo inerziale;
- l'eventuale servizio di raffrescamento potrà essere soddisfatto dalla PdC anche se non indicato / rappresentato;
- l'eventuale produzione di ACS, potrà essere garantita dalla sola caldaia, oppure anche dalla PdC, abbinando un bollitore sanitario ai generatori;
- La posizione degli attacchi della PdC è indicativa
- l'abbinamento dell'accumulo inerziale è anche possibile utilizzando un'unica tubazione di mandata e ritorno per entrambi i generatori (4 attacchi).

Per le combinazioni di caldaie e PdC abbinabili fare riferimento alla tabella riportata sulla relativa dichiarazione Immergas.

Lo schema è unicamente rappresentativo, è sempre necessario fare riferimento a quanto descritto all'interno dei libretti di istruzione dei prodotti

LEGENDA:

A13	Gestore di sistema
C	Caldaia a condensazione murale di alta potenza >= 35 kW
PdC	Pompa di calore monoblocco
B4	Sonda esterna - 3.015266
B28	Sonda accumulo inerziale - 3.019375
AI	Accumulo inerziale / puffer a 6 o 4 attacchi
INAIL	Kit sicurezze INAIL (NON necessario per VICTRIX PRO 35)
VIC	Valvola intercettazione combustibile (NON necessario per VICTRIX PRO 35)
VS	Valvola di sicurezza caldaia omologata INAIL
NC	Neutralizzatore di condensa
K31	Relè SSR 6V DC (SOLO PER GESTIONE ACS)
K35	Relè non fornito (SOLO PER GESTIONE ACS)

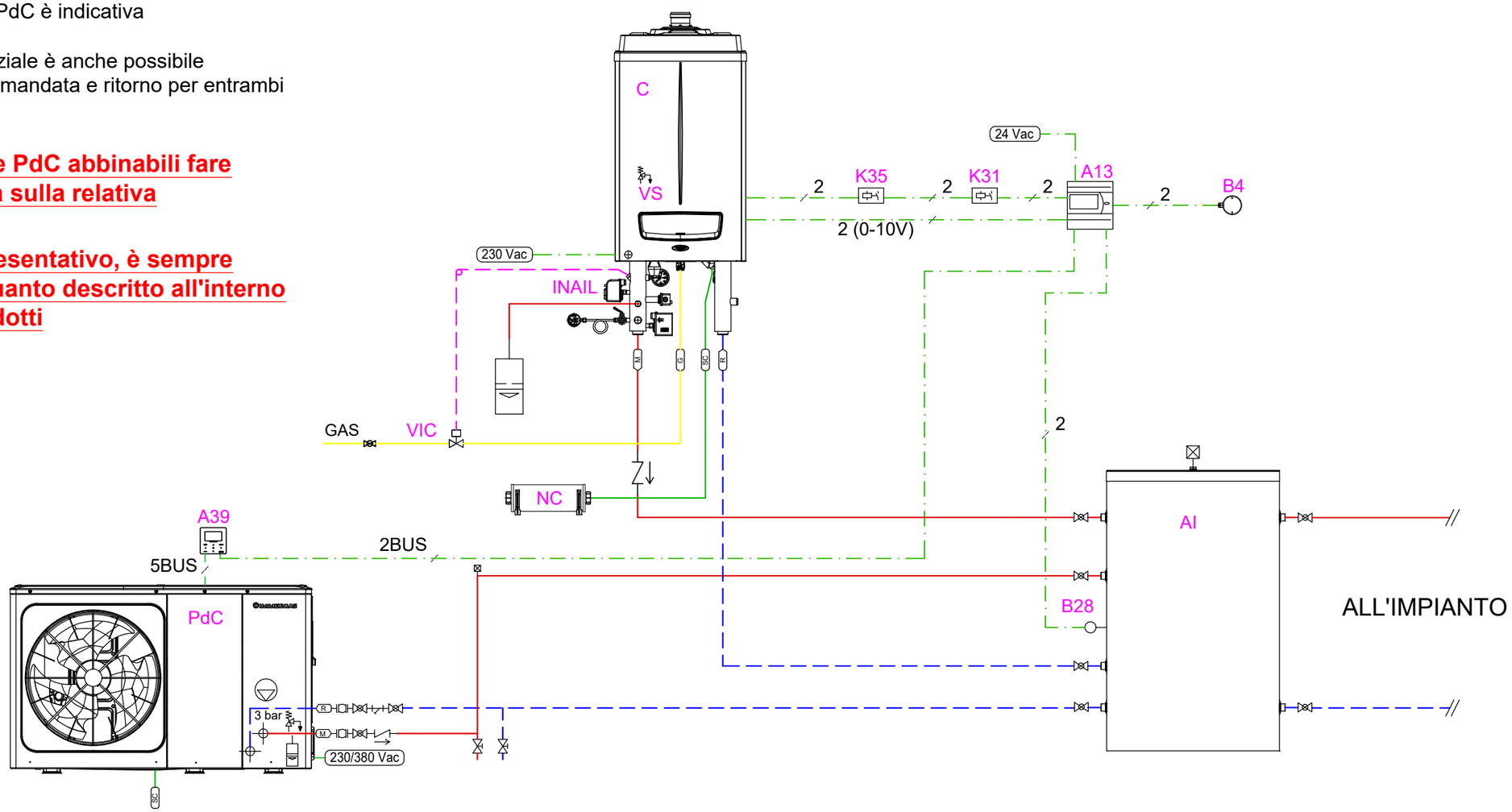

Disegno n. FM-11

PdC: MAGIS M.
Caldaie: VICTRIX PRO ErP.
Ibrido con funzionamento in parallelo ed alternativo.

IMMERGAS
Direzione Marketing Tecnico
Via Cisa Ligure n 95
42041 Brescello (RE)

Gli schemi forniti non sono esecutivi, ma meramente funzionali ed hanno lo scopo di descrivere il funzionamento idraulico e/o elettrico dell'impianto ed i relativi collegamenti. Essi possono richiedere ulteriori integrazioni o modifiche, secondo quanto previsto dalle norme e dalle regole tecniche vigenti ed applicabili. Rimane responsabilità del professionista il dimensionamento dei singoli componenti, individuare le disposizioni normative applicabili, valutare caso per caso la necessità di eventuali variazioni a schemi ed elaborati. Immergas declina, pertanto, ogni responsabilità in merito.

Foglio
A3

LEGENDA:

A13	Gestore di sistema
C	Caldaia a condensazione murale di alta potenza >= 35 kW
PdC	Pompa di calore monoblocco
B4	Sonda esterna - 3.015266
B28	Sonda accumulo inerziale - 3.019375
B11	Sonda innalzamento T. di ritorno - 3.019374
B12	Sonda innalzamento T. di ritorno - 3.019375
M51	Valvola deviatrice
AI	Accumulo inerziale / puffer
INAIL	Kit sicurezze INAIL (NON necessario per VICTRIX PRO 35)
VIC	Valvola intercettazione combustibile (NON necessario per VICTRIX PRO 35)
VS	Valvola di sicurezza caldaia omologata INAIL
NC	Neutralizzatore di condensa

Per le combinazioni di caldaie e PdC abbinabili fare riferimento alla tabella riportata sulla relativa dichiarazione Immergas.

Lo schema è unicamente rappresentativo, è sempre necessario fare riferimento a quanto descritto all'interno dei libretti di istruzione dei prodotti

NOTE:

Per assicurare il corretto funzionamento della pompa di calore occorre garantire:

- un contenuto minimo per macchina di 40 litri d'acqua sempre disponibile: a questo scopo è da valutare l'inserimento di un eventuale accumulo inerziale;
- l'eventuale servizio di raffrescamento potrà essere soddisfatto dalla PdC anche se non indicato / rappresentato;
- l'eventuale produzione di ACS, potrà essere garantita dalla sola caldaia, oppure anche dalla PdC, abbinando un bollitore sanitario ai generatori;
- La posizione degli attacchi della PdC è indicativa;
- Per la gestione di alcuni impianti è possibile prevedere l'utilizzo Regolatore di cascata e zone.

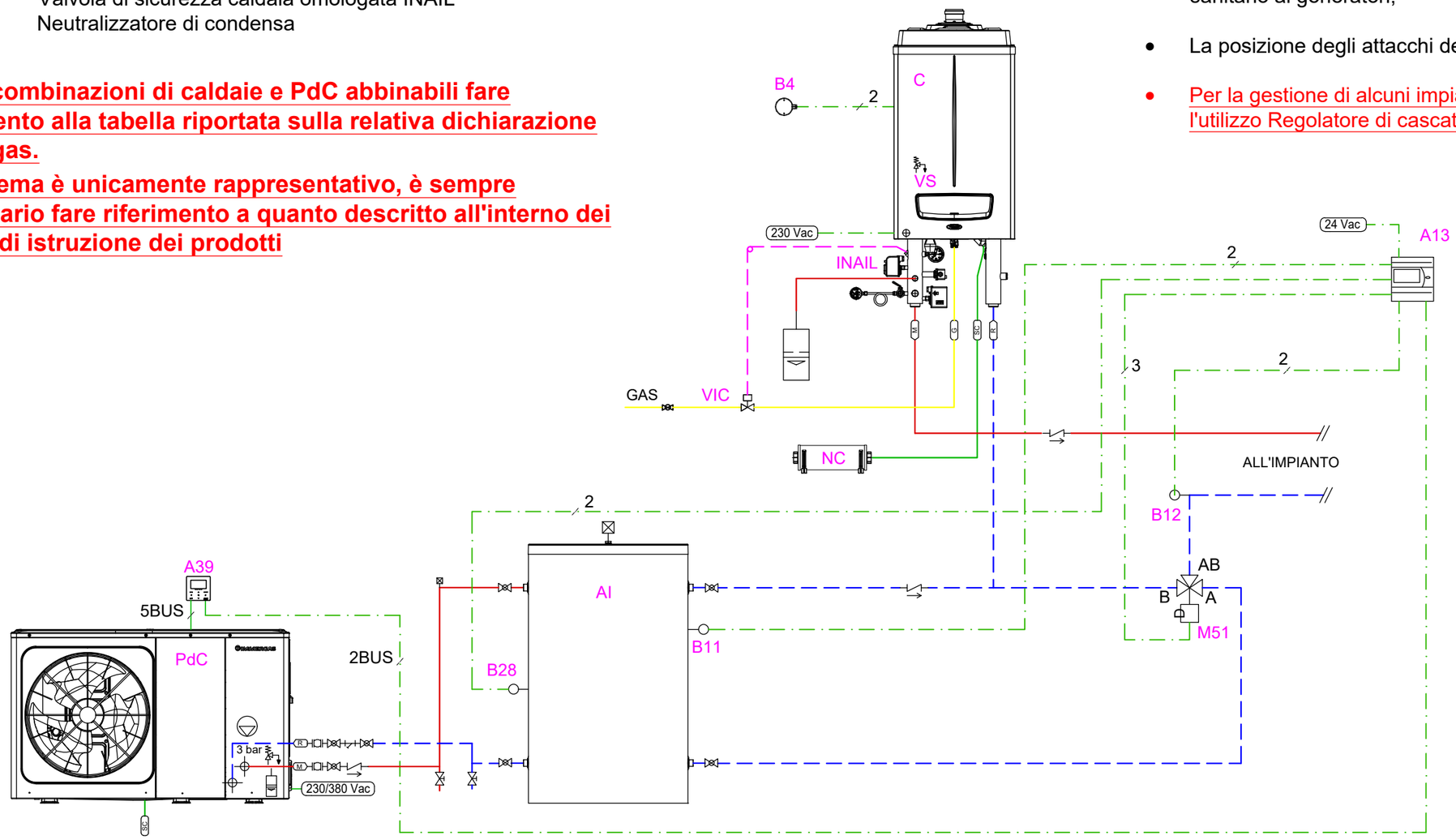

Disegno n. FM-12

PdC: MAGIS M.
Caldaie: VICTRIX PRO ErP.
Ibrido con funzione innalzamento temperatura di ritorno impianto.

IMMERGAS
Direzione Marketing Tecnico

Via Cisa Ligure n 95
42041 Brescello (RE)

Gli schemi forniti non sono esecutivi, ma meramente funzionali ed hanno lo scopo di descrivere il funzionamento idraulico e/o elettrico dell'impianto ed i relativi collegamenti. Essi possono richiedere ulteriori integrazioni o modifiche, secondo quanto previsto dalle norme e dalle regole tecniche vigenti ed applicabili. Rimane responsabilità del professionista il dimensionamento dei singoli componenti, individuare le disposizioni normative applicabili, valutare caso per caso la necessità di eventuali variazioni a schemi ed elaborati. Immergas declina, pertanto, ogni responsabilità in merito.

Foglio
A3

NOTE:
Per assicurare il corretto funzionamento della pompa di calore occorre garantire:

- un contenuto minimo per ogni macchina di 40 litri d'acqua sempre disponibile: a questo scopo è da valutare l'inserimento di un eventuale accumulo inerziale;
- l'eventuale servizio di raffrescamento potrà essere soddisfatto dalla PdC anche se non indicato / rappresentato;
- l'eventuale produzione di ACS, potrà essere garantita dalla sola caldaia, oppure anche dalla PdC, abbinando un bollitore sanitario ai generatori;
- La posizione degli attacchi della PdC è indicativa
- l'abbinamento dell'accumulo inerziale è anche possibile utilizzando un'unica tubazione di mandata e ritorno per entrambi i generatori (4 attacchi)i.

Lo schema è unicamente rappresentativo, è sempre necessario fare riferimento a quanto descritto all'interno dei libretti di istruzione dei prodotti

Per le combinazioni di caldaie e PdC abbinabili fare riferimento alla tabella riportata sulla relativa dichiarazione Immergas.

LEGENDA:

A13	Gestore di sistema
C	Caldaia a condensazione murale di alta potenza >= 35 kW
PdC	Pompa di calore monoblocco
B1	Sonda mandata comune MAGIS M - 3.019375
B4	Sonda esterna - 3.015266
B28	Sonda accumulo inerziale - 3.019375
AI	Accumulo inerziale / puffer 4 o 6 attacchi
INAIL	Kit sicurezze INAIL
K31	Relè SSR 6V DC (SOLO PER GESTIONE ACS)
K35	Relè non fornito (SOLO PER GESTIONE ACS)
VIC	Valvola intercettazione combustibile
VS	Valvola di sicurezza caldaia omologata INAIL
NC	Neutralizzatore di condensa

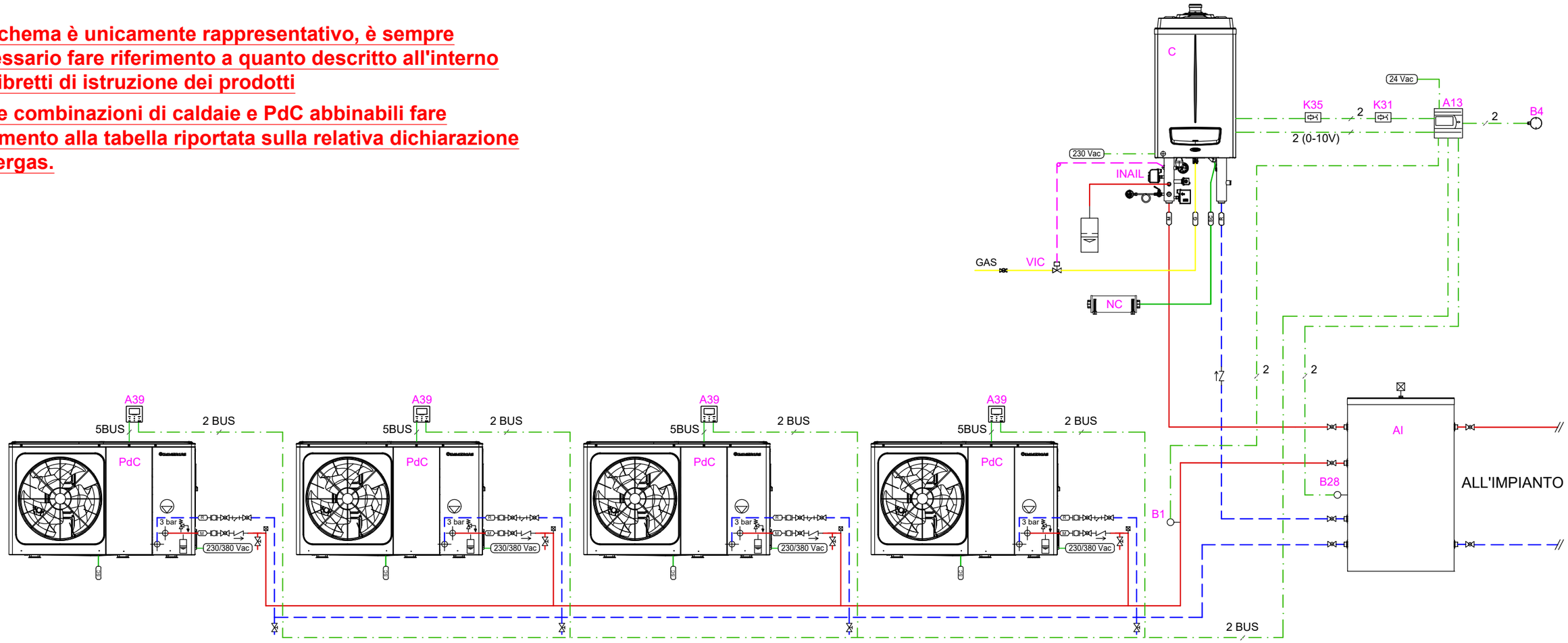

Disegno n. FM-13

PdC: MAGIS M fino a 4 in cascata.
Caldaie: VICTRIX PRO ErP.
Ibrido con funzionamento in parallelo ed alternativo.

IMMERGAS
Direzione Marketing Tecnico
Via Cisa Ligure n 95
42041 Brescello (RE)

Gli schemi forniti non sono esecutivi, ma meramente funzionali ed hanno lo scopo di descrivere il funzionamento idraulico e/o elettrico dell'impianto ed i relativi collegamenti. Essi possono richiedere ulteriori integrazioni o modifiche, secondo quanto previsto dalle norme e dalle regole tecniche vigenti ed applicabili. Rimane responsabilità del professionista il dimensionamento dei singoli componenti, individuare le disposizioni normative applicabili, valutare caso per caso la necessità di eventuali variazioni a schemi ed elaborati. Immergas declina, pertanto, ogni responsabilità in merito.

Foglio
A3

NOTE:
Per assicurare il corretto funzionamento della pompa di calore occorre garantire:

- un contenuto minimo per ogni macchina di 40 litri d'acqua sempre disponibile: a questo scopo è da valutare l'inserimento di un eventuale accumulo inerziale;
- l'eventuale servizio di raffrescamento potrà essere soddisfatto dalla PdC anche se non indicato / rappresentato;
- l'eventuale produzione di ACS, potrà essere garantita dalla sola caldaia, oppure anche dalla PdC, abbinando un bollitore sanitario ai generatori;
- La posizione degli attacchi della PdC è indicativa;
- Per la gestione di alcuni impianti è possibile prevedere l'utilizzo del Regolatore di cascata e zone.

Lo schema è unicamente rappresentativo, è sempre necessario fare riferimento a quanto descritto all'interno dei libretti di istruzione dei prodotti

Per le combinazioni di caldaie e PdC abbinabili fare riferimento alla tabella riportata sulla relativa dichiarazione Immergas.

LEGENDA:

A13	Gestore di sistema
C	Caldaia a condensazione murale di alta potenza >= 35 kW
PdC	Pompa di calore monoblocco
B1	Sonda mandata comune MAGIS M - 3.019375
B4	Sonda esterna - 3.015266
B28	Sonda accumulo inerziale - 3.019375
B11	Sonda innalzamento T. di ritorno - 3.019374
B12	Sonda innalzamento T. di ritorno - 3.019375
M51	Valvola deviatrice
AI	Accumulo inerziale / puffer
INAIL	Kit sicurezze INAIL
VIC	Valvola intercettazione combustibile
VS	Valvola di sicurezza caldaia omologata INAIL
NC	Neutralizzatore di condensa

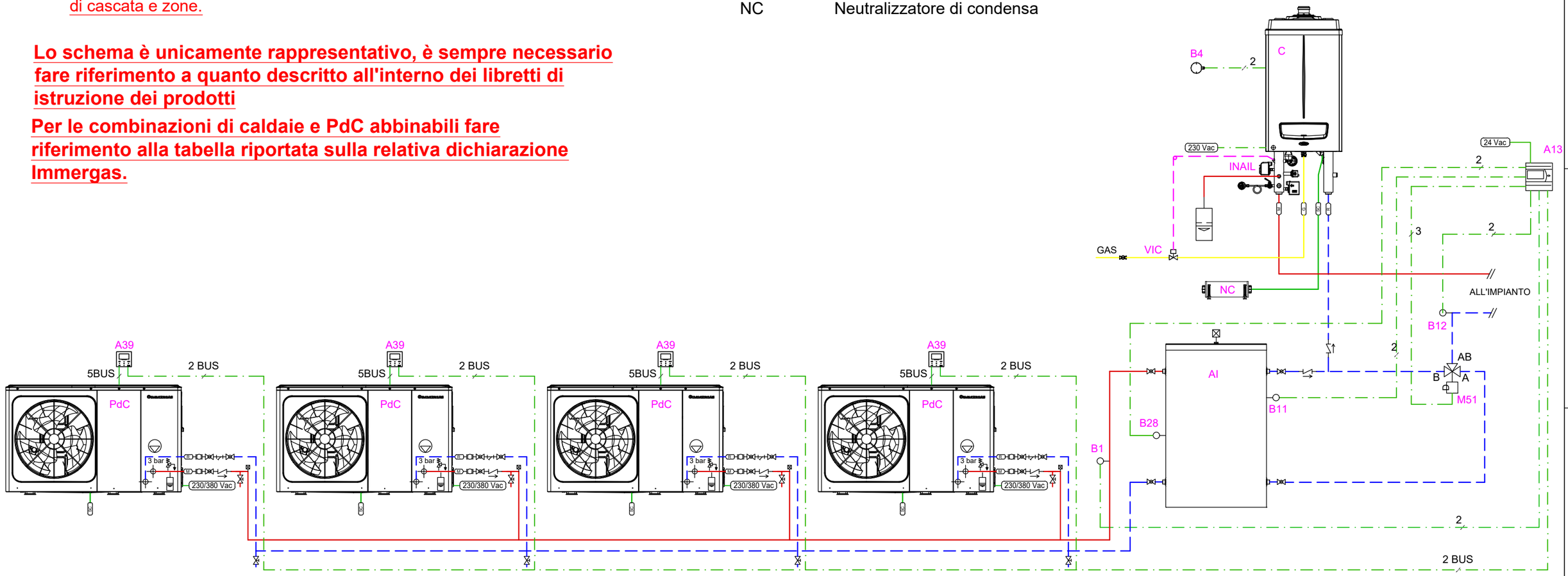

Disegno n. FM-14

PdC: MAGIS M fino a 4 in cascata.
Caldaie: VICTRIX PRO ErP.
Ibrido con funzione innalzamento temperatura di ritorno impianto.

IMMERGAS
Direzione Marketing Tecnico

Via Cisa Ligure n 95
42041 Brescello (RE)

Gli schemi forniti non sono esecutivi, ma meramente funzionali ed hanno lo scopo di descrivere il funzionamento idraulico e/o elettrico dell'impianto ed i relativi collegamenti. Essi possono richiedere ulteriori integrazioni o modifiche, secondo quanto previsto dalle norme e dalle regole tecniche vigenti ed applicabili. Rimane responsabilità del professionista il dimensionamento dei singoli componenti, individuare le disposizioni normative applicabili, valutare caso per caso la necessità di eventuali variazioni a schemi ed elaborati. Immergas declina, pertanto, ogni responsabilità in merito.

Foglio
A3

LEGENDA:

A13	Gestore di sistema
C	Caldaia a condensazione murale di alta potenza >= 35 kW
PdC	Pompa di calore monoblocco
B1-2	Sonda mandata comune VICTRIX PRO in cascata 3.024245
B4	Sonda esterna - 3.015266
B28	Sonda accumulo inerziale - 3.019375
AI	Accumulo inerziale / puffer 4 o 6 attacchi
INAIL	Kit sicurezze INAIL
VIC	Valvola intercettazione combustibile
VS	Valvola di sicurezza caldaia omologata INAIL
NC	Neutralizzatore di condensa
K31	Relè SSR 6V DC (SOLO PER GESTIONE ACS e per Max. 2 generatori)
K35	Relè non fornito ((SOLO PER GESTIONE ACS e per Max. 2 generatori)

NOTE:

Per assicurare il corretto funzionamento della pompa di calore occorre garantire:

- un contenuto minimo per macchina di 40 litri d'acqua sempre disponibile: a questo scopo è da valutare l'inserimento di un eventuale accumulo inerziale;
- l'eventuale servizio di raffrescamento potrà essere soddisfatto dalla PdC anche se non indicato / rappresentato;
- l'eventuale produzione di ACS, potrà essere garantita dalla sola caldaia, oppure anche dalla PdC, abbinando un bollitore sanitario ai generatori;
- La posizione degli attacchi della PdC è indicativa;
- l'abbinamento dell'accumulo inerziale è anche possibile utilizzando un'unica tubazione di mandata e ritorno per entrambi i generatori (4 attacchi).

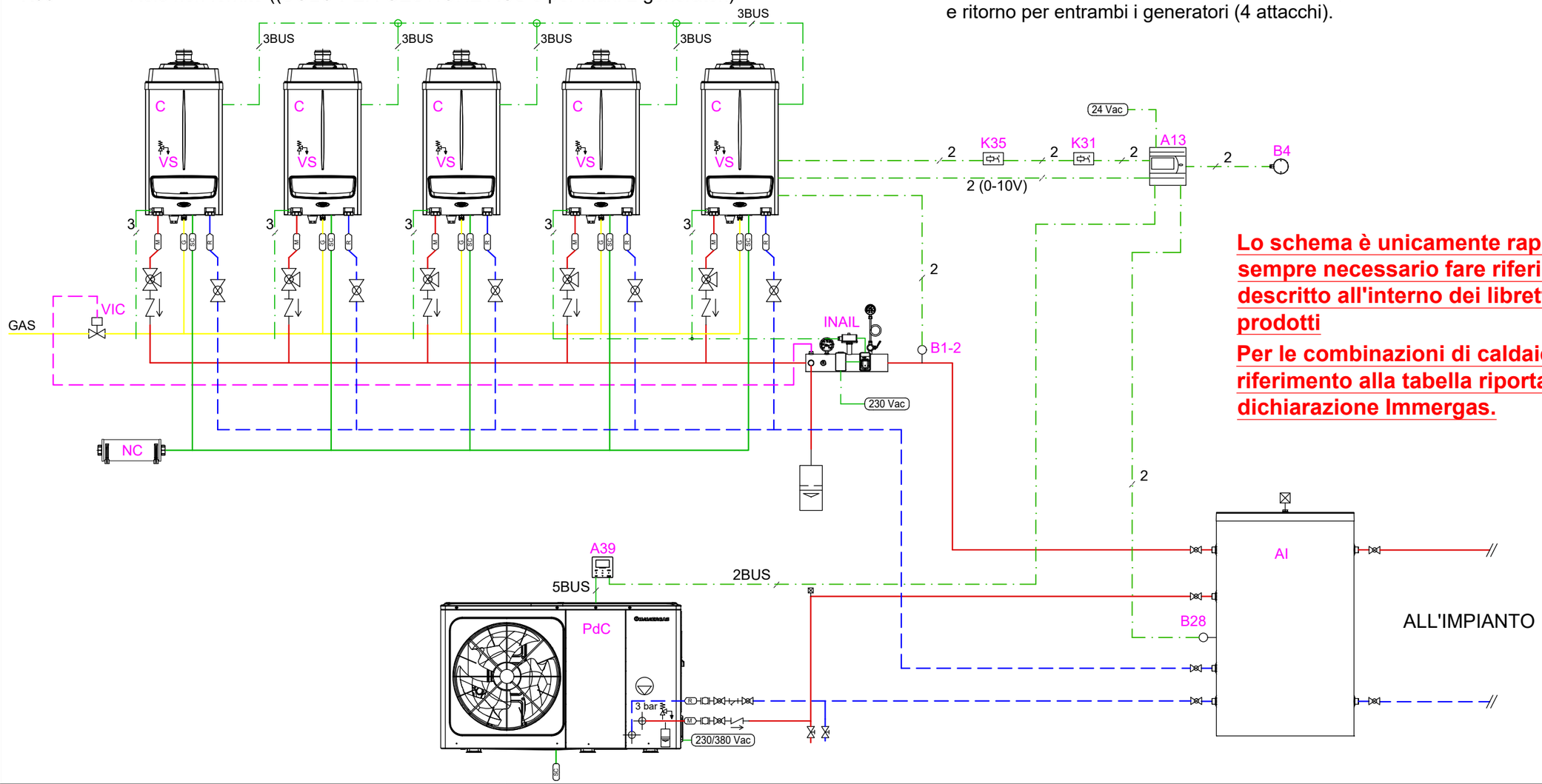

Lo schema è unicamente rappresentativo, è sempre necessario fare riferimento a quanto descritto all'interno dei libretti di istruzione dei prodotti

Per le combinazioni di caldaie e PdC abbinabili fare riferimento alla tabella riportata sulla relativa dichiarazione Immergas.

Disegno n. FM-15

PdC: MAGIS M.
Caldaie: VICTRIX PRO ErP fino a 5 in cascata.
Ibrido con funzionamento in parallelo ed alternativo.

IMMERGAS
Direzione Marketing Tecnico
Via Cisa Ligure n 95
42041 Brescello (RE)

Gli schemi forniti non sono esecutivi, ma meramente funzionali ed hanno lo scopo di descrivere il funzionamento idraulico e/o elettrico dell'impianto ed i relativi collegamenti. Essi possono richiedere ulteriori integrazioni o modifiche, secondo quanto previsto dalle norme e dalle regole tecniche vigenti ed applicabili. Rimane responsabilità del professionista il dimensionamento dei singoli componenti, individuare le disposizioni normative applicabili, valutare caso per caso la necessità di eventuali variazioni a schemi ed elaborati. Immergas declina, pertanto, ogni responsabilità in merito.

Foglio
A3

LEGENDA:

A13	Gestore di sistema
INAIL	Kit sicurezze INAIL
C	Caldaia a condensazione murale di alta potenza >= 35 kW
PdC	Pompa di calore monoblocco
B1	Sonda mandata comune VICTRIX PRO in cascata - 3.024245
B4	Sonda esterna - 3.015266
B28	Sonda accumulo inerziale - 3.019375
B11	Sonda innalzamento T. di ritorno - 3.019374
B12	Sonda innalzamento T. di ritorno - 3.019375
M51	Valvola deviatrice
AI	Accumulo inerziale / puffer
VIC	Valvola intercettazione combustibile
VS	Valvola di sicurezza caldaia omologata INAIL
NC	Neutralizzatore di condensa
SI	Separatore idraulico / scambiatore a piastre

NOTE:

Per assicurare il corretto funzionamento della pompa di calore occorre garantire:

- un contenuto minimo per macchina di 40 litri d'acqua sempre disponibile: a questo scopo è da valutare l'inserimento di un eventuale accumulo inerziale;
- l'eventuale servizio di raffrescamento potrà essere soddisfatto dalla PdC anche se non indicato / rappresentato;
- l'eventuale produzione di ACS, potrà essere garantita dalla sola caldaia, oppure anche dalla PdC, abbinando un bollitore sanitario ai generatori;
- La posizione degli attacchi della PdC è indicativa;

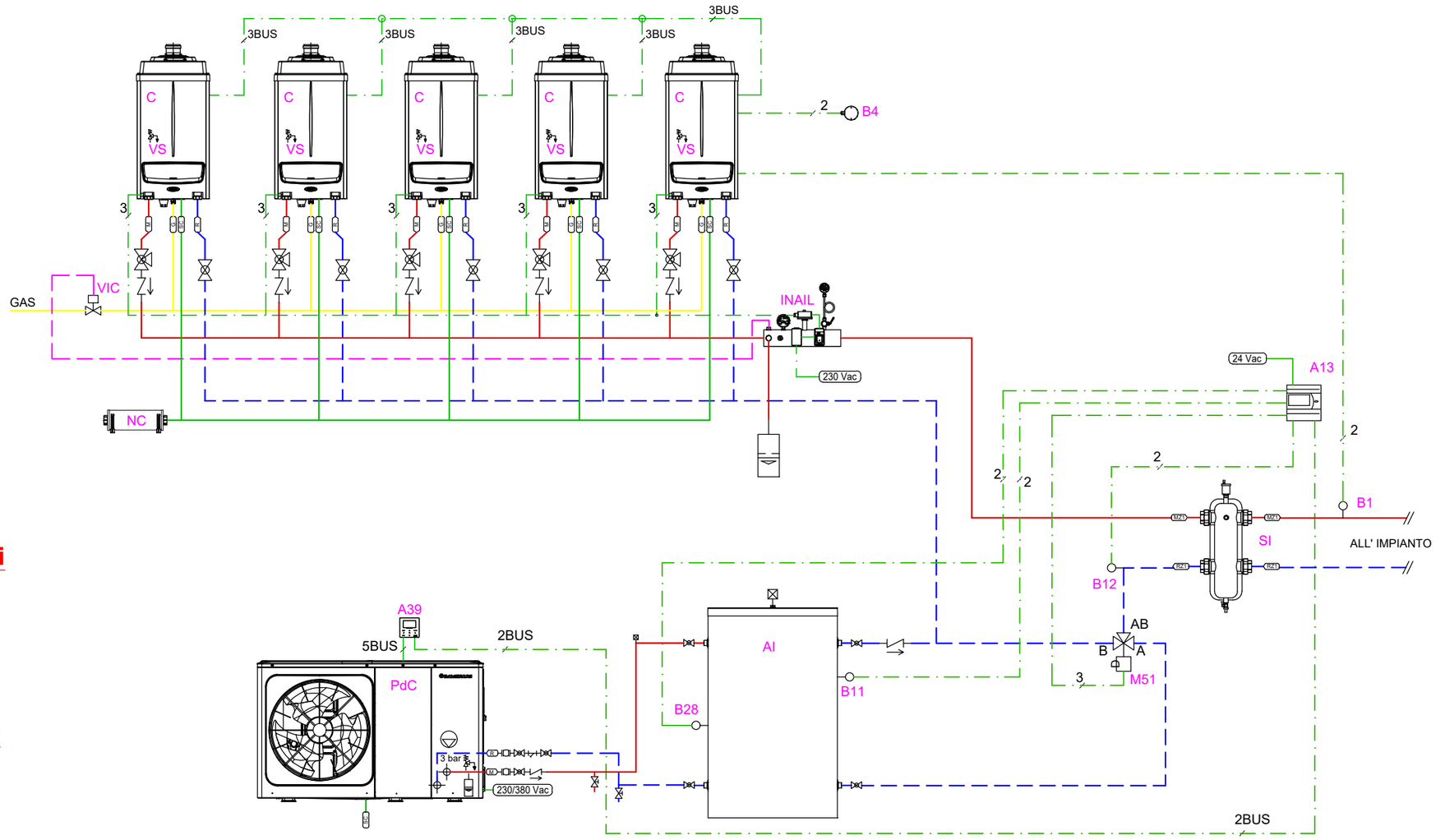

Per le combinazioni di caldaie e PdC abbinabili fare riferimento alla tabella riportata sulla relativa dichiarazione Immergas.

Lo schema è unicamente rappresentativo, è sempre necessario fare riferimento a quanto descritto all'interno dei libretti di istruzione dei prodotti

Disegno n. FM-16.ES

PdC: MAGIS M.
Caldaie: VICTRIX PRO ErP fino a 5 in cascata semplice.
Ibrido con funzione innalzamento temperatura di ritorno impianto.

IMMERGAS
Direzione Marketing Tecnico
Via Cisa Ligure n 95
42041 Brescello (RE)

Gli schemi forniti non sono esecutivi, ma meramente funzionali ed hanno lo scopo di descrivere il funzionamento idraulico e/o elettrico dell'impianto ed i relativi collegamenti. Essi possono richiedere ulteriori integrazioni o modifiche, secondo quanto previsto dalle norme e dalle regole tecniche vigenti ed applicabili. Rimane responsabilità del professionista il dimensionamento dei singoli componenti, individuare le disposizioni normative applicabili, valutare caso per caso la necessità di eventuali variazioni a schemi ed elaborati. Immergas declina, pertanto, ogni responsabilità in merito.

Foglio
A3

LEGENDA:

A13	Gestore di sistema
A27	Regolatore di cascata e zone
INAIL	Kit sicurezze INAIL
C	Caldaia a condensazione murale di alta potenza >= 35 kW
PdC	Pompa di calore monoblocco
B1	Sonda mandata comune VICTRIX PRO in cascata - 3.015267
B4	Sonda esterna - 3.024511
B28	Sonda accumulo inerziale - 3.019375
B11	Sonda innalzamento T. di ritorno - 3.019374
B12	Sonda innalzamento T. di ritorno - 3.019375
M51	Valvola deviatrice
AI	Accumulo inerziale / puffer
VIC	Valvola intercettazione combustibile
VS	Valvola di sicurezza caldaia omologata INAIL
NC	Neutralizzatore di condensa
SI	Separatore idraulico / scambiatore a piastre

NOTE:

Per assicurare il corretto funzionamento della pompa di calore occorre garantire:

- un contenuto minimo per macchina di 40 litri d'acqua sempre disponibile: a questo scopo è da valutare l'inserimento di un eventuale accumulo inerziale;
- l'eventuale servizio di raffrescamento potrà essere soddisfatto dalla PdC anche se non indicato / rappresentato;
- l'eventuale produzione di ACS, potrà essere garantita dalla sola caldaia, oppure anche dalla PdC, abbinando un bollitore sanitario ai generatori;
- La posizione degli attacchi della PdC è indicativa;

Per le combinazioni di caldaie e PdC abbinabili fare riferimento alla tabella riportata sulla relativa dichiarazione Immergas.

Lo schema è unicamente rappresentativo, è sempre necessario fare riferimento a quanto descritto all'interno dei libretti di istruzione dei prodotti

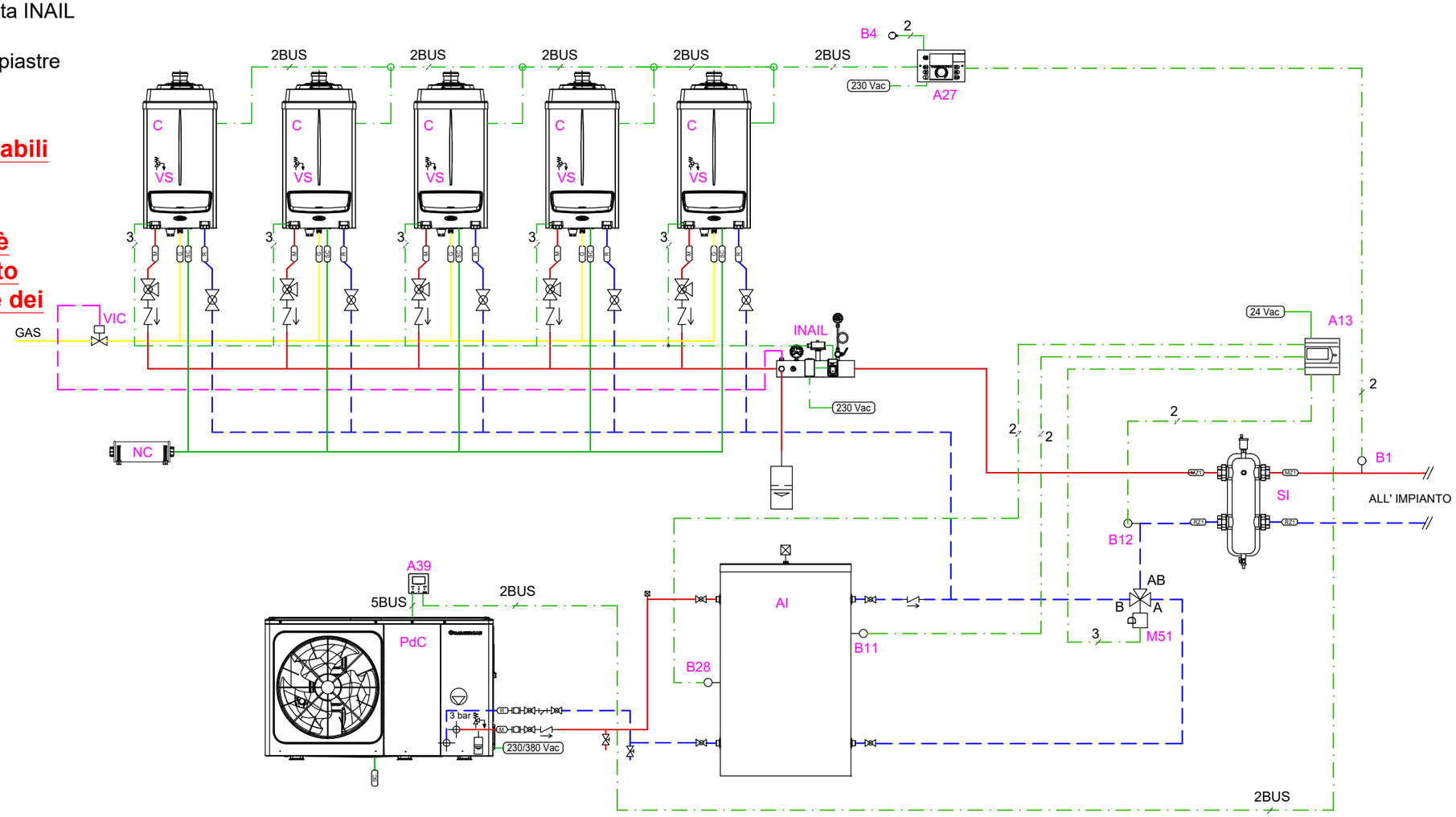

Disegno n. FM-16.RC

PdC: MAGIS M,
Caldaie: VICTRIX PRO ErP fino a 5 con regolatore di cascata.
Ibrido con funzione innalzamento temperatura di ritorno impianto.

IMMERGAS
Direzione Marketing Tecnico
Via Cisa Ligure n 95
42041 Brescello (RE)

Gli schemi forniti non sono esecutivi, ma meramente funzionali ed hanno lo scopo di descrivere il funzionamento idraulico e/o elettrico dell'impianto ed i relativi collegamenti. Essi possono richiedere ulteriori integrazioni o modifiche, secondo quanto previsto dalle norme e dalle regole tecniche vigenti ed applicabili. Rimane responsabilità del professionista il dimensionamento dei singoli componenti, individuare le disposizioni normative applicabili, valutare caso per caso la necessità di eventuali variazioni a schemi ed elaborati. Immergas declina, pertanto, ogni responsabilità in merito.

Foglio
A3

LEGENDA:

A13	Gestore di sistema
C	Caldaia a condensazione murale di alta potenza >= 35 kW
PdC	Pompa di calore monoblocco
B1	Sonda mandata comune MAGIS M - 3.019375
B1-2	Sonda mandata comune VICTRIX PRO - 3.024245
B4	Sonda esterna - 3.015266
B28	Sonda accumulo inerziale - 3.019375
AI	Accumulo inerziale / puffer a 4 o 6 attacchi
INAIL	Kit sicurezze INAIL
VIC	Valvola intercettazione combustibile
VS	Valvola di sicurezza caldaia omologata INAIL
NC	Neutralizzatore di condensa
K31	Relè SSR6V DC (SOLO PER GESTIONE ACS e per Max. 2 generatori)
K35	Relè non fornito (SOLO PER GESTIONE ACS e per Max. 2 generatori)

NOTE:

Per assicurare il corretto funzionamento della pompa di calore occorre garantire:

- un contenuto minimo per ogni macchina di 40 litri d'acqua sempre disponibile: a questo scopo è da valutare l'inserimento di un eventuale accumulo inerziale;
- l'eventuale servizio di raffrescamento potrà essere soddisfatto dalla PdC anche se non indicato / rappresentato;
- l'eventuale produzione di ACS, potrà essere garantita dalla sola caldaia, oppure anche dalla PdC, abbinando un bollitore sanitario ai generatori;
- La posizione degli attacchi della PdC è indicativa;
- l'abbinamento dell'accumulo inerziale è anche possibile utilizzando un'unica tubazione di mandata e ritorno per entrambi i generatori(4 attacchi).

Lo schema è unicamente rappresentativo, è sempre necessario fare riferimento a quanto descritto all'interno dei libretti di istruzione dei prodotti

Per le combinazioni di caldaie e PdC abbinabili fare riferimento alla tabella riportata sulla relativa dichiarazione Immergas.

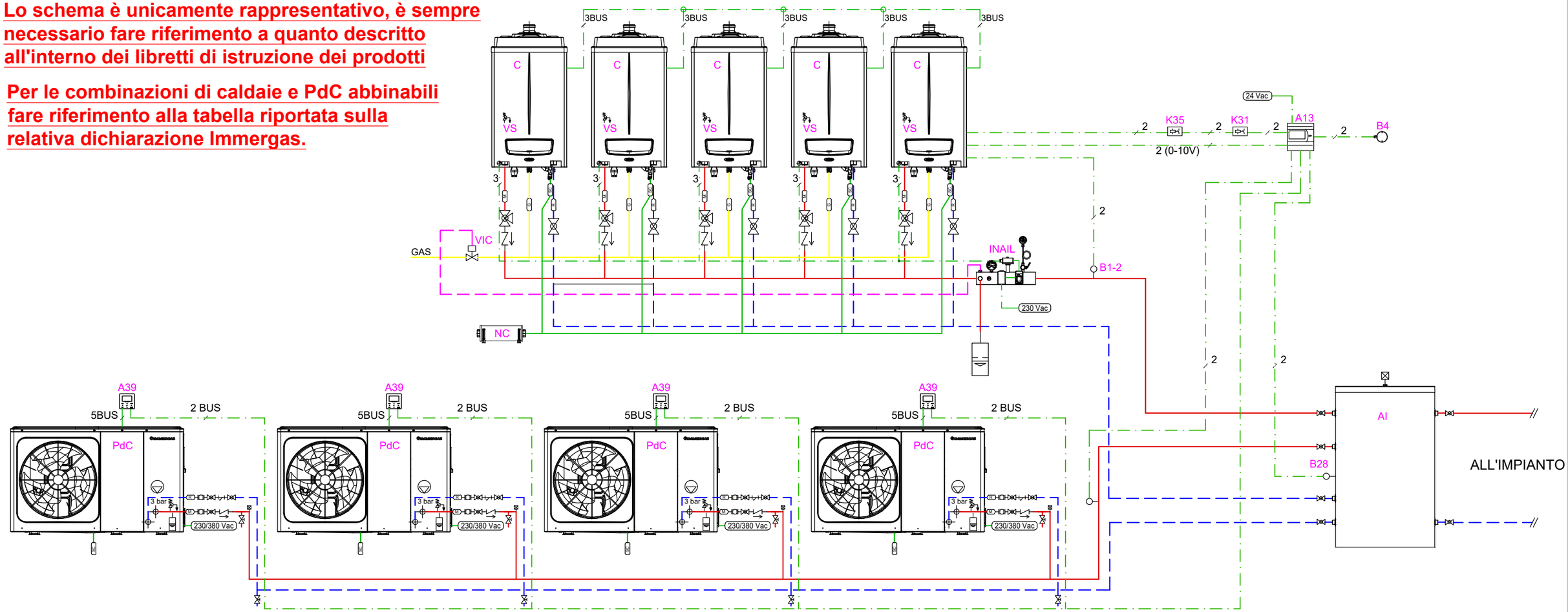

Disegno n. FM-17

PdC: MAGIS M fino a 4 in cascata.
Caldaie: VICTRIX PRO ErP fino a 5 in cascata semplice.
Ibrido con funzionamento in parallelo ed alternativo..

IMMERGAS
Direzione Marketing Tecnico
Via Cisa Ligure n 95
42041 Brescello (RE)

Gli schemi forniti non sono esecutivi, ma meramente funzionali ed hanno lo scopo di descrivere il funzionamento idraulico e/o elettrico dell'impianto ed i relativi collegamenti. Essi possono richiedere ulteriori integrazioni o modifiche, secondo quanto previsto dalle norme e dalle regole tecniche vigenti ed applicabili. Rimane responsabilità del professionista il dimensionamento dei singoli componenti, individuare le disposizioni normative applicabili, valutare caso per caso la necessità di eventuali variazioni a schemi ed elaborati. Immergas declina, pertanto, ogni responsabilità in merito.

Foglio
A3

LEGENDA:

A13	Gestore di sistema
INAIL	Kit sicurezze INAIL
C	Caldaia a condensazione murale di alta potenza >= 35 kW
PdC	Pompa di calore monoblocco
B1	Sonda mandata comune MAGIS M - 3.019375
B1-2	Sonda mandata comune VICTRIX PRO in cascata - 3.024245
B4	Sonda esterna - 3.015266
B28	Sonda accumulo inerziale - 3.019375
B11	Sonda innalzamento T. di ritorno - 3.019374
B12	Sonda innalzamento T. di ritorno - 3.019375
M51	Valvola deviatrice
AI	Accumulo inerziale / puffer
VIC	Valvola intercettazione combustibile
VS	Valvola di sicurezza caldaia omologata INAIL
NC	Neutralizzatore di condensa
SI	Separatore idraulico / scambiatore a piastre

NOTE:

Per assicurare il corretto funzionamento della pompa di calore occorre garantire:

- un contenuto minimo per macchina di 40 litri d'acqua sempre disponibile: a questo scopo è da valutare l'inserimento di un eventuale accumulo inerziale;
- l'eventuale servizio di raffrescamento potrà essere soddisfatto dalla PdC anche se non indicato / rappresentato;
- l'eventuale produzione di ACS, potrà essere garantita dalla sola caldaia, oppure anche dalla PdC, abbinando un bollitore sanitario ai generatori;
- La posizione degli attacchi della PdC è indicativa;

Per le combinazioni di caldaie e PdC abbinabili fare riferimento alla tabella riportata sulla relativa dichiarazione Immergas.

Lo schema è unicamente rappresentativo, è sempre necessario fare riferimento a quanto descritto all'interno dei libretti di istruzione dei prodotti

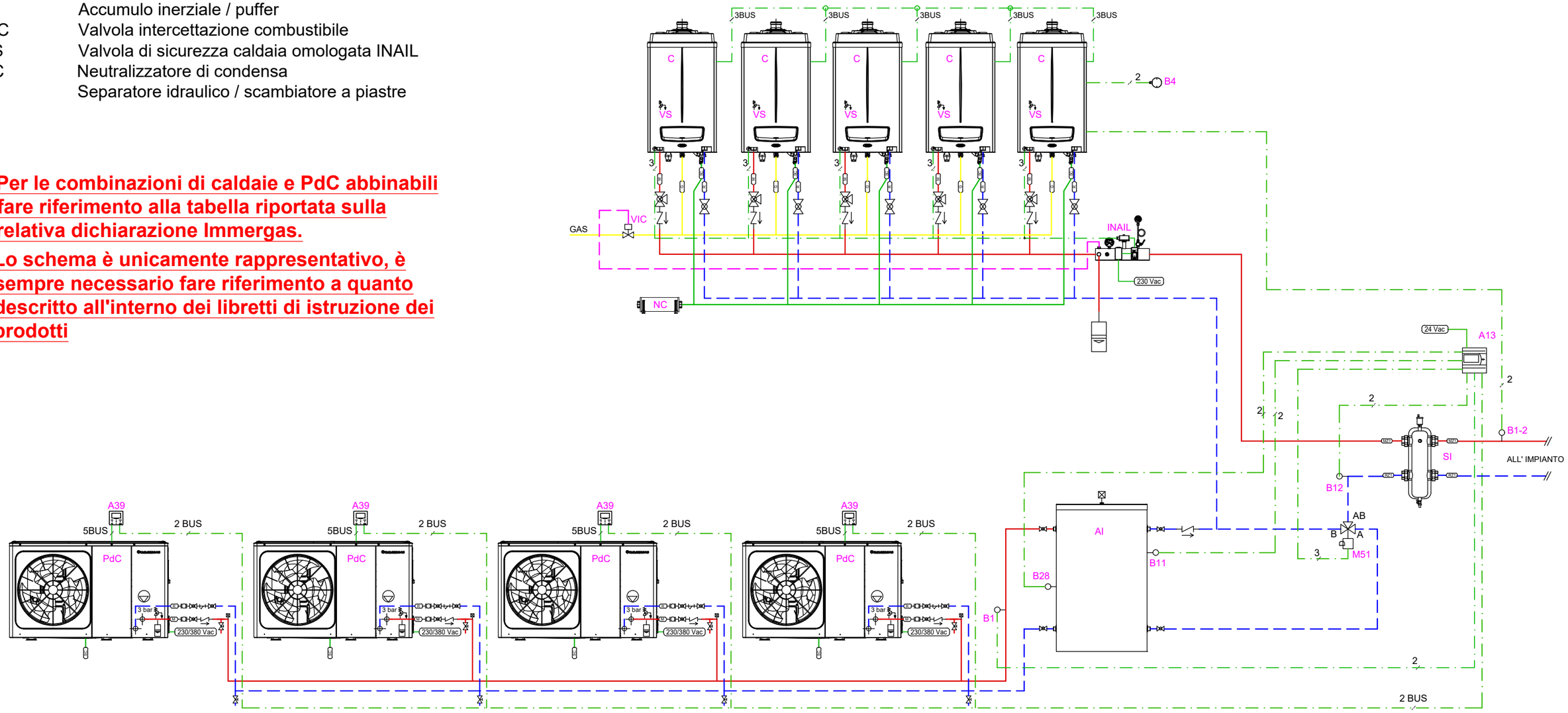

Disegno n. FM-18.ES

PdC: MAGIS M fino a 4 in cascata.
Caldaie: VICTRIX PRO ErP fino a 5 in cascata semplice.
ibrido con innalzamento temperatura di ritorno impianto.

IMMERGAS
Direzione Marketing Tecnico

Via Cisa Ligure n 95
42041 Brescello (RE)

Gli schemi forniti non sono esecutivi, ma meramente funzionali ed hanno lo scopo di descrivere il funzionamento idraulico e/o elettrico dell'impianto ed i relativi collegamenti. Essi possono richiedere ulteriori integrazioni o modifiche, secondo quanto previsto dalle norme e dalle regole tecniche vigenti ed applicabili. Rimane responsabilità del professionista il dimensionamento dei singoli componenti, individuare le disposizioni normative applicabili, valutare caso per caso la necessità di eventuali variazioni a schemi ed elaborati. Immergas declina, pertanto, ogni responsabilità in merito.

Foglio
A3

LEGENDA:

A13	Gestore di sistema
A27	Regolatore di cascata e zone
INAIL	Kit sicurezze INAIL
C	Caldaia a condensazione murale di alta potenza >= 35 kW
PdC	Pompa di calore monoblocco
B1	Sonda mandata comune MAGIS M in cascata - 3.019375
B1-2	Sonda mandata comune VICTRIX PRO ErP in cascata - 3.015267
B4	Sonda esterna - 3.024511
B28	Sonda accumulo inerziale - 3.019375
B11	Sonda innalzamento T. di ritorno - 3.019374
B12	Sonda innalzamento T. di ritorno - 3.019375
M51	Valvola deviatrice
AI	Accumulo inerziale / puffer
VIC	Valvola intercettazione combustibile
VS	Valvola di sicurezza caldaia omologata INAIL
NC	Neutralizzatore di condensa
SI	Separatore idraulico / scambiatore a piastre

NOTE:
Per assicurare il corretto funzionamento della pompa di calore occorre garantire:

- un contenuto minimo per macchina di 40 litri d'acqua sempre disponibile: a questo scopo è da valutare l'inserimento di un eventuale accumulo inerziale;
- l'eventuale servizio di raffrescamento potrà essere soddisfatto dalla PdC anche se non indicato / rappresentato;
- l'eventuale produzione di ACS, potrà essere garantita dalla sola caldaia, oppure anche dalla PdC, abbinando un bollitore sanitario ai generatori;
- La posizione degli attacchi della PdC è indicativa;

Per le combinazioni di caldaie e PdC abbinabili fare riferimento alla tabella riportata sulla relativa dichiarazione Immergas.

Lo schema è unicamente rappresentativo, è sempre necessario fare riferimento a quanto descritto all'interno dei libretti di istruzione dei prodotti

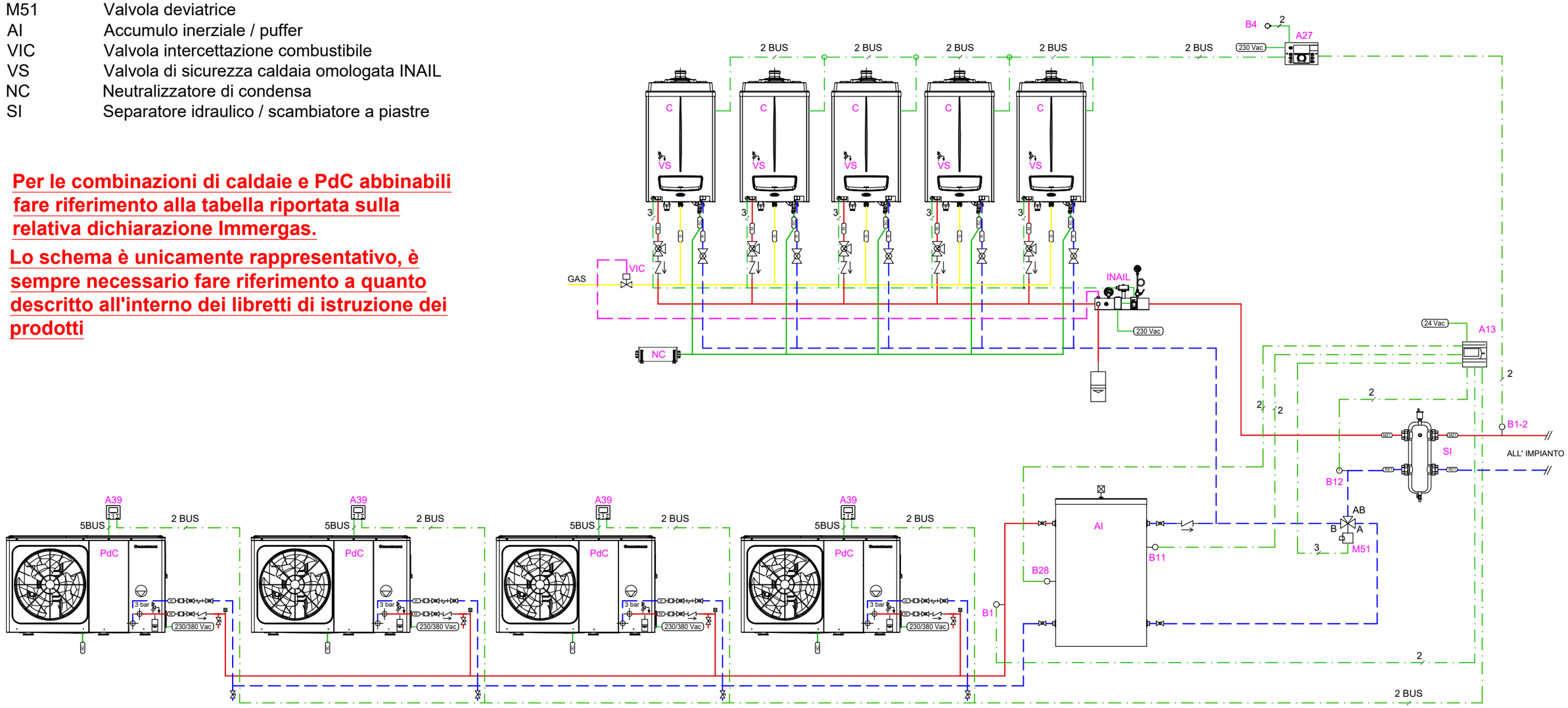

Disegno n. FM-18.RC

PdC: MAGIS M fino a 4 in cascata
Caldaie: VICTRIX PRO ErP fino a 5 con regolatore di cascata.
Ibrido con funzione innalzamento temperatura di ritorno impianto.

IMMERGAS
Direzione Marketing Tecnico
Via Cisa Ligure n 95
42041 Brescello (RE)

Gli schemi forniti non sono esecutivi, ma meramente funzionali ed hanno lo scopo di descrivere il funzionamento idraulico e/o elettrico dell'impianto ed i relativi collegamenti. Essi possono richiedere ulteriori integrazioni o modifiche, secondo quanto previsto dalle norme e dalle regole tecniche vigenti ed applicabili. Rimane responsabilità del professionista il dimensionamento dei singoli componenti, individuare le disposizioni normative applicabili, valutare caso per caso la necessità di eventuali variazioni a schemi ed elaborati. Immergas declina, pertanto, ogni responsabilità in merito.

Foglio
A3

LEGENDA:

AI	Accumulo inerziale / puffer a 6 o 4 attacchi
A13	Gestore di sistema
B4	Sonda esterna - 3.015266
B28	Sonda accumulo inerziale - 3.019375
C	Caldaia a condensazione a basamento di alta potenza > 35 kW
INAIL	Kit sicurezze INAIL
K20	Relè attivazione
NC	Neutralizzatore di condensa
PdC	Pompa di calore monoblocco
VIC	Valvola intercettazione combustibile

NOTE:

Per assicurare il corretto funzionamento della pompa di calore occorre garantire:

- un contenuto minimo per macchina di 40 litri d'acqua sempre disponibile: a questo scopo è da valutare l'inserimento di un eventuale accumulo inerziale;
- l'eventuale servizio di raffrescamento potrà essere soddisfatto dalla PdC anche se non indicato / rappresentato;
- l'eventuale produzione di ACS, potrà essere garantita dalla sola caldaia, oppure anche dalla PdC, abbinando un bollitore sanitario ai generatori;
- La posizione degli attacchi della PdC è indicativa;
- l'abbinamento dell'accumulo inerziale è anche possibile utilizzando un'unica tubazione di mandata e ritorno per entrambi i generatori (4 attacchi);
- sarà possibile l'inserimento di uno scambiatore a piastre lato Caldaia e lato PdC senza modificare la logica di funzionamento del sistema.

Per le combinazioni di caldaie e PdC abbinabili fare riferimento alla tabella riportata sulla relativa dichiarazione Immergas.
Lo schema è unicamente rappresentativo, è sempre necessario fare riferimento a quanto descritto all'interno dei libretti di istruzione dei prodotti

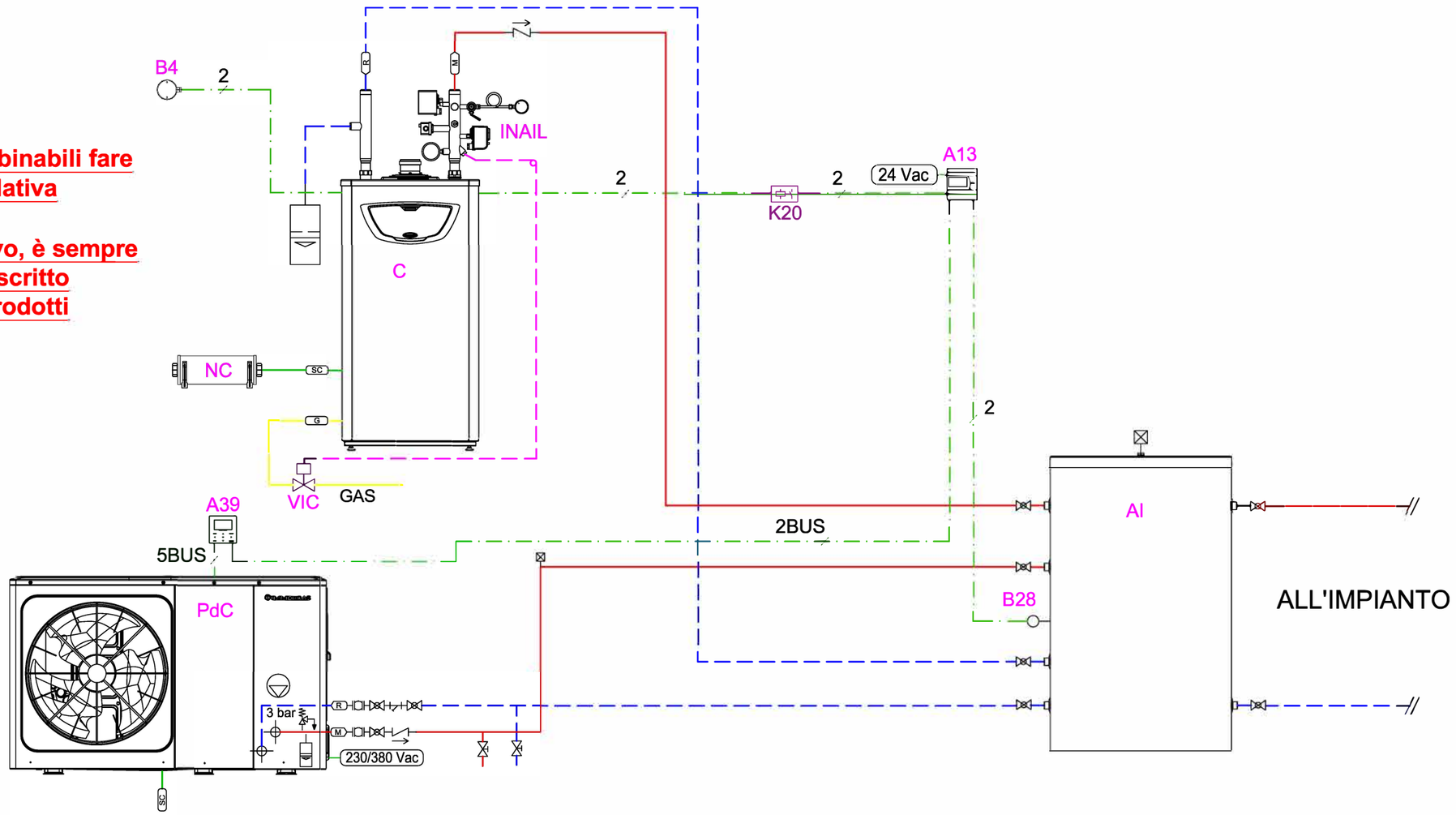

Disegno n. FM-19

PdC: MAGIS M
Caldaie: ARES CONDENSING ErP.
Ibrido con funzionamento in parallelo ed alternativo.

IMMERGAS
Direzione Marketing Tecnico

Via Cisa Ligure n 95
42041 Brescello (RE)

Gli schemi forniti non sono esecutivi, ma meramente funzionali ed hanno lo scopo di descrivere il funzionamento idraulico e/o elettrico dell'impianto ed i relativi collegamenti. Essi possono richiedere ulteriori integrazioni o modifiche, secondo quanto previsto dalle norme e dalle regole tecniche vigenti ed applicabili. Rimane responsabilità del professionista il dimensionamento dei singoli componenti, individuare le disposizioni normative applicabili, valutare caso per caso la necessità di eventuali variazioni a schemi ed elaborati. Immergas declina, pertanto, ogni responsabilità in merito.

Foglio
A3

LEGENDA:

A13	Gestore di sistema
C	Caldaia a condensazione a basamento di alta potenza >= 35 kW
PdC	Pompa di calore monoblocco
B4	Sonda esterna - 3.015266
B28	Sonda accumulo inerziale - 3.019375
B11	Sonda innalzamento T. di ritorno - 3.019374
B12	Sonda innalzamento T. di ritorno - 3.019375
SI	Separatore idraulico/Scambiatore a piastre
M51	Valvola deviatrice
AI	Accumulo inerziale / puffer
INAIL	Kit sicurezze INAIL
VIC	Valvola intercettazione combustibile
NC	Neutralizzatore di condensa
SI	Separatore idraulico / scambiatore a piastre

NOTE:

Per assicurare il corretto funzionamento della pompa di calore occorre garantire:

- contenuto min. per macchina 40 litri di liquido disponibile: valutare eventuale inserimento accumulo inerziale;
- l'eventuale servizio di raffrescamento potrà essere soddisfatto dalla PdC anche se non indicato / rappresentato;
- l'eventuale produzione di ACS, potrà essere garantita dalla sola caldaia, oppure anche dalla PdC, abbinando un bollitore sanitario ai generatori;
- la posizione degli attacchi della PdC è indicativa;
- sarà possibile l'inserimento di uno scambiatore a piastre lato Caldaia e lato PdC senza modificare la logica di funzionamento del sistema.
- Per la gestione di alcuni impianti è possibile prevedere l'utilizzo Regolatore di cascata e zone.

Per le combinazioni di caldaie e PdC abbinabili fare riferimento alla tabella riportata sulla relativa dichiarazione Immergas.

Lo schema è unicamente rappresentativo, è sempre necessario fare riferimento a quanto descritto all'interno dei libretti di istruzione dei prodotti

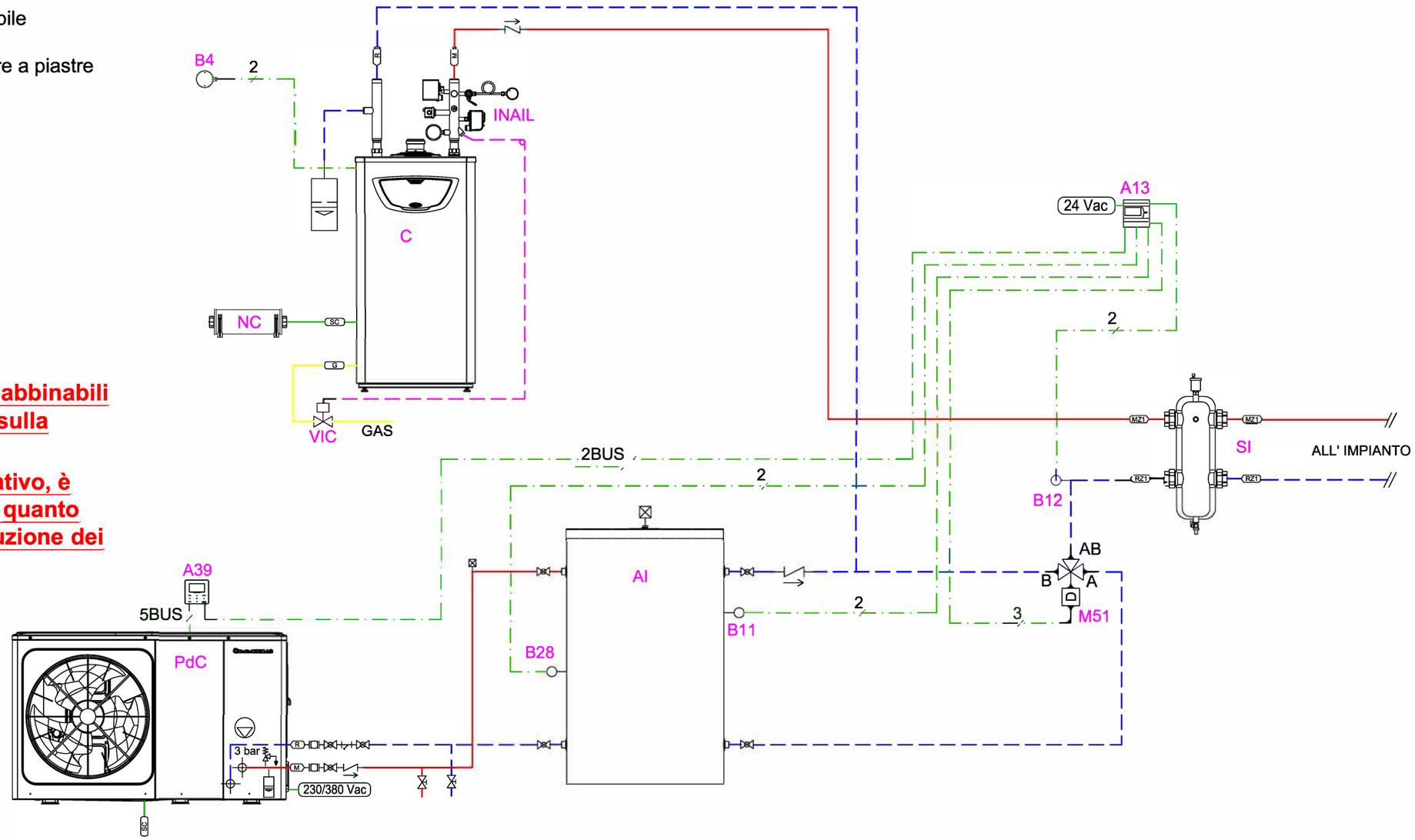

Disegno n. FM- 20-A

PdC: MAGIS M.
Caldaie: ARES CONDENSING ErP.
Ibrido con funzione innalzamento temperatura di ritorno impianto con valvola tre vie a monte del separatore idraulico.

IMMERGAS
Direzione Marketing Tecnico
Via Cisa Ligure n 95
42041 Brescello (RE)

Gli schemi forniti non sono esecutivi, ma meramente funzionali ed hanno lo scopo di descrivere il funzionamento idraulico e/o elettrico dell'impianto ed i relativi collegamenti. Essi possono richiedere ulteriori integrazioni o modifiche, secondo quanto previsto dalle norme e dalle regole tecniche vigenti ed applicabili. Rimane responsabilità del professionista il dimensionamento dei singoli componenti, individuare le disposizioni normative applicabili, valutare caso per caso la necessità di eventuali variazioni a schemi ed elaborati. Immergas declina, pertanto, ogni responsabilità in merito.

Foglio
A3

LEGENDA:

A13	Gestore di sistema
C	Caldaia a condensazione a basamento di alta potenza >= 35 kW
PdC	Pompa di calore monoblocco
B4	Sonda esterna - 3.015266
B28	Sonda accumulo inerziale - 3.019375
B11	Sonda innalzamento T. di ritorno - 3.019374
B12	Sonda innalzamento T. di ritorno - 3.019375
SI	Separatore idraulico/Scambiatore a piastre
M51	Valvola deviatrice
AI	Accumulo inerziale / puffer
INAIL	Kit sicurezze INAIL
VIC	Valvola intercettazione combustibile
NC	Neutralizzatore di condensa
SI	Separatore idraulico / scambiatore a piastre

NOTE:

Per assicurare il corretto funzionamento della pompa di calore occorre garantire:

- contenuto min. per macchina 40 litri di liquido disponibile: valutare eventuale inserimento accumulo inerziale;
- l'eventuale servizio di raffrescamento potrà essere soddisfatto dalla PdC anche se non indicato / rappresentato;
- l'eventuale produzione di ACS, potrà essere garantita dalla sola caldaia, oppure anche dalla PdC, abbinando un bollitore sanitario ai generatori;
- la posizione degli attacchi della PdC è indicativa;
- sarà possibile l'inserimento di uno scambiatore a piastre lato Caldaia e lato PdC senza modificare la logica di funzionamento del sistema.
- Per la gestione di alcuni impianti è possibile prevedere l'utilizzo Regolatore di cascata e zone.

Per le combinazioni di caldaie e PdC abbinabili fare riferimento alla tabella riportata sulla relativa dichiarazione Immergas.

Lo schema è unicamente rappresentativo, è sempre necessario fare riferimento a quanto descritto all'interno dei libretti di istruzione dei prodotti

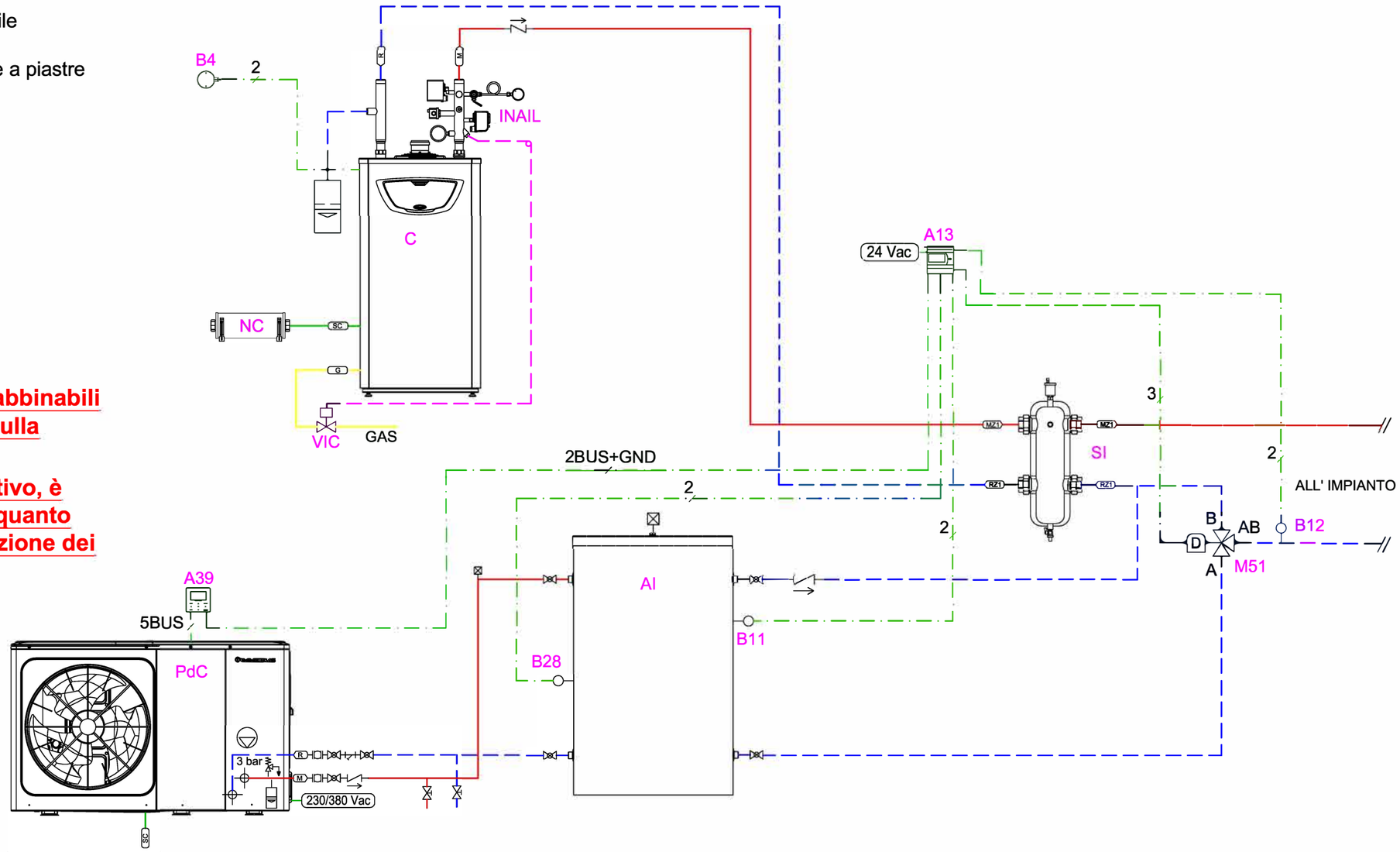

Disegno n. FM- 20-B

PdC: MAGIS M.
Caldaie: ARES CONDENSING ErP.
Ibrido con funzione innalzamento temperatura di ritorno impianto con valvola tre vie a valle del separatore idraulico.

IMMERGAS
Direzione Marketing Tecnico
Via Cisa Ligure n 95
42041 Brescello (RE)

Gli schemi forniti non sono esecutivi, ma meramente funzionali ed hanno lo scopo di descrivere il funzionamento idraulico e/o elettrico dell'impianto ed i relativi collegamenti. Essi possono richiedere ulteriori integrazioni o modifiche, secondo quanto previsto dalle norme e dalle regole tecniche vigenti ed applicabili. Rimane responsabilità del professionista il dimensionamento dei singoli componenti, individuare le disposizioni normative applicabili, valutare caso per caso la necessità di eventuali variazioni a schemi ed elaborati. Immergas declina, pertanto, ogni responsabilità in merito.

Foglio
A3

LEGENDA:

AI	Accumulo inerziale / puffer a 6 o 4 attacchi
A13	Gestore di sistema
B1	Sonda di mandata comune - 3.019375
B4	Sonda esterna - 3.015266
B28	Sonda accumulo inerziale - 3.019375
C	Caldaia a condensazione a basamento di alta potenza > 35 kW
INAIL	Kit sicurezze INAIL
K20	Relè attivazione
NC	Neutralizzatore di condensa
PdC	Pompa di calore monoblocco
VIC	Valvola intercettazione combustibile

NOTE:

Per assicurare il corretto funzionamento della pompa di calore occorre garantire:

- un contenuto minimo per macchina di 40 litri d'acqua sempre disponibile: a questo scopo è da valutare l'inserimento di un eventuale accumulo inerziale;
- l'eventuale servizio di raffrescamento potrà essere soddisfatto dalla PdC anche se non indicato / rappresentato;
- l'eventuale produzione di ACS, potrà essere garantita dalla sola caldaia, oppure anche dalla PdC, abbinando un bollitore sanitario ai generatori;
- La posizione degli attacchi della PdC è indicativa;
- l'abbinamento dell'accumulo inerziale è anche possibile utilizzando un'unica tubazione di mandata e ritorno per entrambi i generatori (4 attacchi);
- sarà possibile l'inserimento di uno scambiatore a piastre lato Caldaia e lato PdC senza modificare la logica di funzionamento del sistema.

Per le combinazioni di caldaie e PdC abbinabili fare riferimento alla tabella riportata sulla relativa dichiarazione Immergas.
Lo schema è unicamente rappresentativo, è sempre necessario fare riferimento a quanto descritto all'interno dei libretti di istruzione dei prodotti

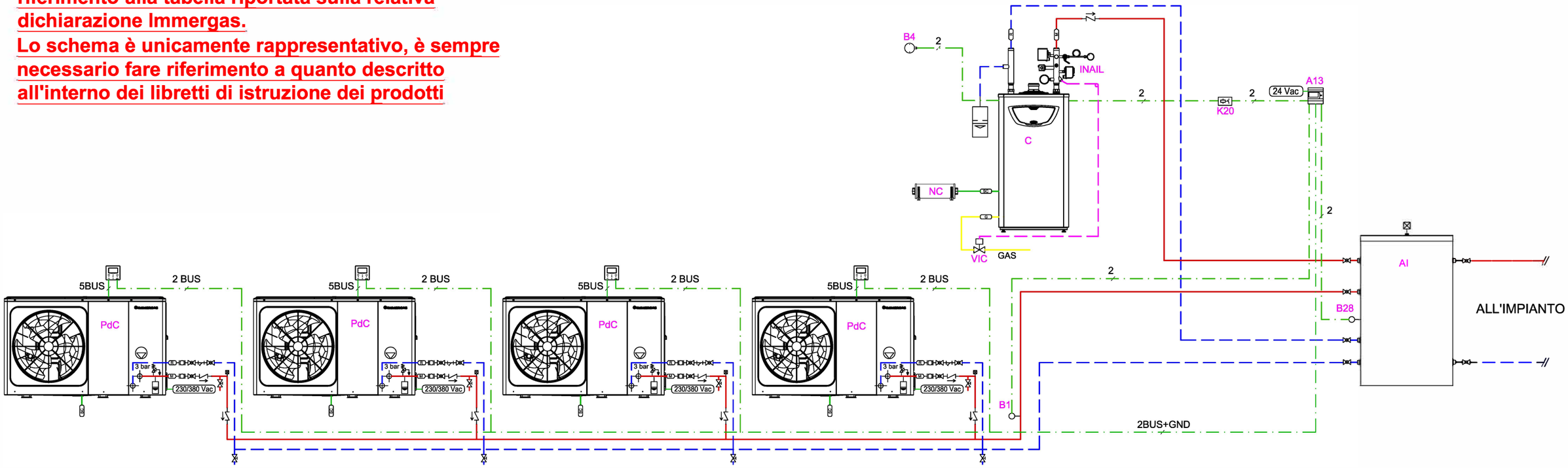

Disegno n. FM-21

PdC: MAGIS M fino a 4 in cascata.
Caldaie: ARES CONDENSING ErP.
Ibrido con funzionamento in parallelo ed alternativo.

IMMERGAS
Direzione Marketing Tecnico
Via Cisa Ligure n 95
42041 Brescello (RE)

Gli schemi forniti non sono esecutivi, ma meramente funzionali ed hanno lo scopo di descrivere il funzionamento idraulico e/o elettrico dell'impianto ed i relativi collegamenti. Essi possono richiedere ulteriori integrazioni o modifiche, secondo quanto previsto dalle norme e dalle regole tecniche vigenti ed applicabili. Rimane responsabilità del professionista il dimensionamento dei singoli componenti, individuare le disposizioni normative applicabili, valutare caso per caso la necessità di eventuali variazioni a schemi ed elaborati. Immergas declina, pertanto, ogni responsabilità in merito.

Foglio
A3

LEGENDA:

AI	Accumulo inerziale / puffer
A13	Gestore di sistema
C	Caldaia a condensazione a basamento di alta potenza >= 35 kW
B1	Sonda di mandata comune - 3.019375
B4	Sonda esterna - 3.015266
B11	Sonda innalzamento T. di ritorno - 3.019374
B12	Sonda innalzamento T. di ritorno - 3.019375
B28	Sonda accumulo inerziale - 3.019375
INAIL	Kit sicurezze INAIL
M51	Valvola deviatrice
NC	Neutralizzatore di condensa
PdC	Pompa di calore monoblocco
SI	Separatore idraulico/Scambiatore a piastre
VIC	Valvola intercettazione combustibile

NOTE:

Per assicurare il corretto funzionamento della pompa di calore occorre garantire:

- contenuto min. per macchina 40 litri di liquido disponibile: valutare eventuale inserimento accumulo inerziale;
- l'eventuale servizio di raffrescamento potrà essere soddisfatto dalla PdC anche se non indicato / rappresentato;
- l'eventuale produzione di ACS, potrà essere garantita dalla sola caldaia, oppure anche dalla PdC, abbinando un bollitore sanitario ai generatori;
- la posizione degli attacchi della PdC è indicativa;
- sarà possibile l'inserimento di uno scambiatore a piastre lato Caldaia e lato PdC senza modificare la logica di funzionamento del sistema.
- Per la gestione di alcuni impianti è possibile prevedere l'utilizzo Regolatore di cascata e zone.

Per le combinazioni di caldaie e PdC abbinabili fare riferimento alla tabella riportata sulla relativa dichiarazione Immergas.

Lo schema è unicamente rappresentativo, è sempre necessario fare riferimento a quanto descritto all'interno dei libretti di istruzione dei prodotti

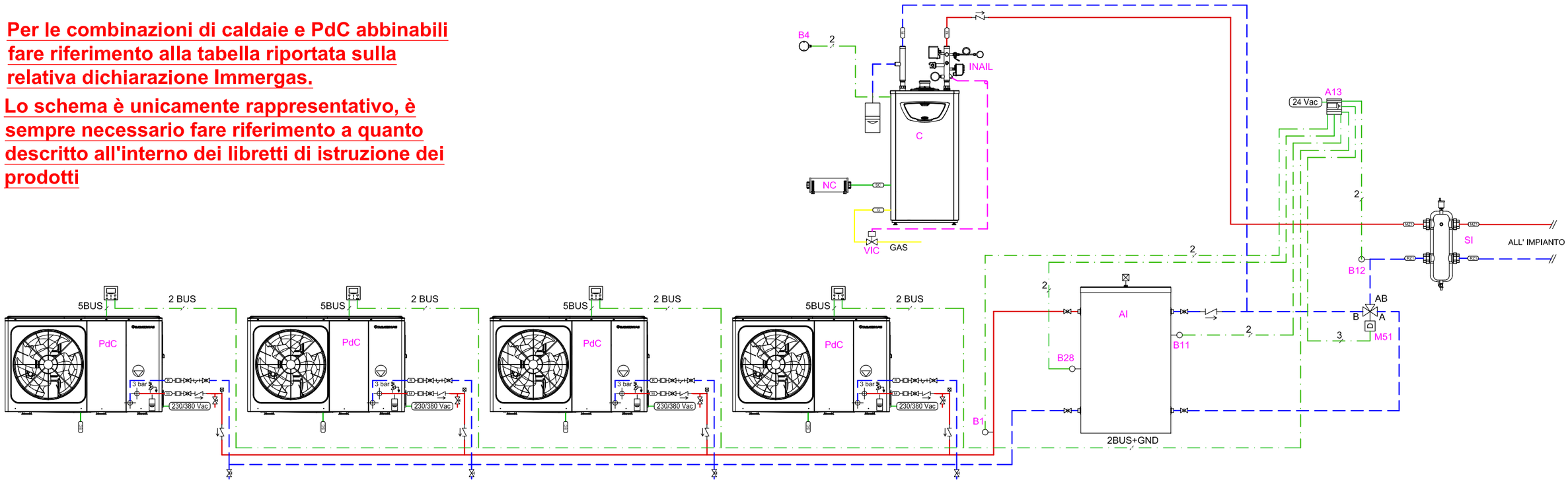

Disegno n. FM- 22-A

PdC: MAGIS M fino a 4 in cascata
Caldaie: ARES CONDENSING ErP.
Ibrido con funzione innalzamento temperatura di ritorno impiantocon valvola tre vie a monte del separatore idraulico.

IMMERGAS
Direzione Marketing Tecnico
Via Cisa Ligure n 95
42041 Brescello (RE)

Gli schemi forniti non sono esecutivi, ma meramente funzionali ed hanno lo scopo di descrivere il funzionamento idraulico e/o elettrico dell'impianto ed i relativi collegamenti. Essi possono richiedere ulteriori integrazioni o modifiche, secondo quanto previsto dalle norme e dalle regole tecniche vigenti ed applicabili. Rimane responsabilità del professionista il dimensionamento dei singoli componenti, individuare le disposizioni normative applicabili, valutare caso per caso la necessità di eventuali variazioni a schemi ed elaborati. Immergas declina, pertanto, ogni responsabilità in merito.

Foglio
A3

LEGENDA:

AI	Accumulo inerziale / puffer
A13	Gestore di sistema
C	Caldaia a condensazione a basamento di alta potenza >= 35 kW
B1	Sonda di mandata comune - 3.019375
B4	Sonda esterna - 3.015266
B11	Sonda innalzamento T. di ritorno - 3.019374
B12	Sonda innalzamento T. di ritorno - 3.019375
B28	Sonda accumulo inerziale - 3.019375
INAIL	Kit sicurezze INAIL
M51	Valvola deviatrice
NC	Neutralizzatore di condensa
PdC	Pompa di calore monoblocco
SI	Separatore idraulico/Scambiatore a piastre
VIC	Valvola intercettazione combustibile

NOTE:

Per assicurare il corretto funzionamento della pompa di calore occorre garantire:

- contenuto min. per macchina 40 litri di liquido disponibile: valutare eventuale inserimento accumulo inerziale;
- l'eventuale servizio di raffrescamento potrà essere soddisfatto dalla PdC anche se non indicato / rappresentato;
- l'eventuale produzione di ACS, potrà essere garantita dalla sola caldaia, oppure anche dalla PdC, abbinando un bollitore sanitario ai generatori;
- la posizione degli attacchi della PdC è indicativa;
- sarà possibile l'inserimento di uno scambiatore a piastre lato Caldaia e lato PdC senza modificare la logica di funzionamento del sistema.
- Per la gestione di alcuni impianti è possibile prevedere l'utilizzo Regolatore di cascata e zone.

Per le combinazioni di caldaie e PdC abbinabili fare riferimento alla tabella riportata sulla relativa dichiarazione Immergas.

Lo schema è unicamente rappresentativo, è sempre necessario fare riferimento a quanto descritto all'interno dei libretti di istruzione dei prodotti

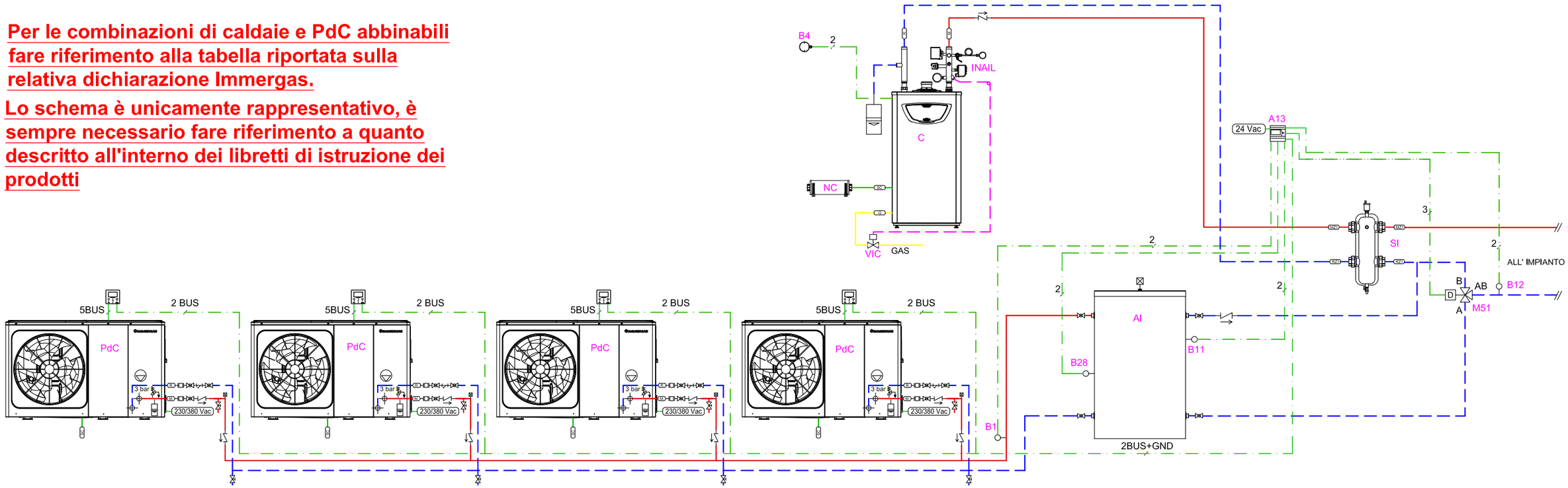

Disegno n. FM- 22-B

PdC: MAGIS M fino a 4 in cascata
Caldaie: ARES CONDENSING ErP.
Ibrido con funzione innalzamento temperatura di ritorno impianto con valvola tre vie a valle del separatore idraulico.

IMMERGAS
Direzione Marketing Tecnico
Via Cisa Ligure n 95
42041 Brescello (RE)

Gli schemi forniti non sono esecutivi, ma meramente funzionali ed hanno lo scopo di descrivere il funzionamento idraulico e/o elettrico dell'impianto ed i relativi collegamenti. Essi possono richiedere ulteriori integrazioni o modifiche, secondo quanto previsto dalle norme e dalle regole tecniche vigenti ed applicabili. Rimane responsabilità del professionista il dimensionamento dei singoli componenti, individuare le disposizioni normative applicabili, valutare caso per caso la necessità di eventuali variazioni a schemi ed elaborati. Immergas declina, pertanto, ogni responsabilità in merito.

Foglio
A3

NOTE:
Per assicurare il corretto funzionamento della pompa di calore occorre garantire:

- contenuto min. per macchina 40 litri di liquido disponibile: valutare eventuale inserimento accumulo inerziale;
- l'eventuale servizio di raffrescamento potrà essere soddisfatto dalla PdC anche se non indicato / rappresentato;
- l'eventuale produzione di ACS, potrà essere garantita dalla sola caldaia, oppure anche dalla PdC, abbinando un bollitore sanitario ai generatori;
- la posizione degli attacchi della PdC è indicativa;
- sarà possibile l'inserimento di uno scambiatore a piastre lato Caldaia e lato PdC senza modificare la logica di funzionamento del sistema.

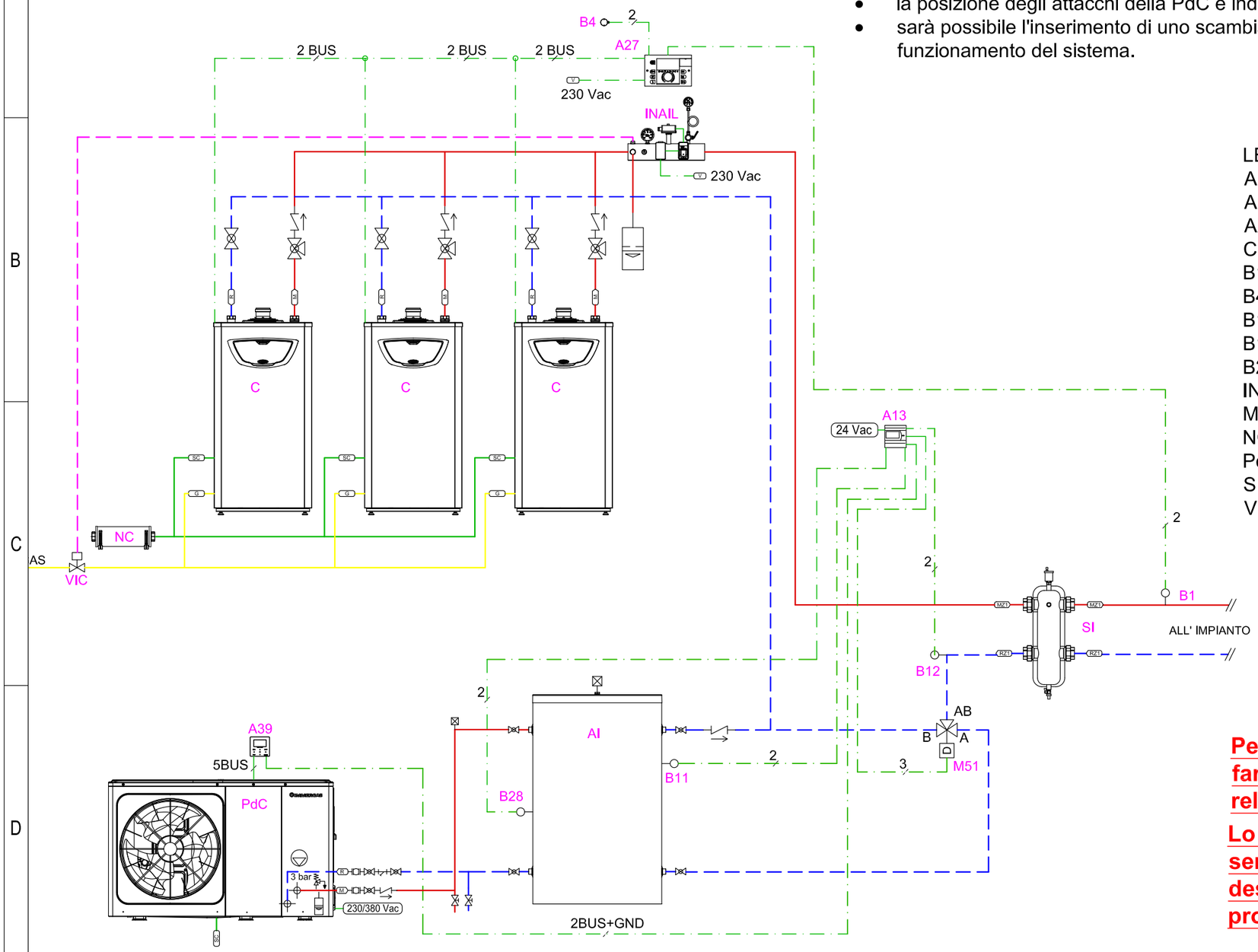

LEGENDA:

AI	Accumulo inerziale / puffer
A13	Gestore di sistema
A27	Regolatore di cascata e zone
C	Caldaia a condensazione a basamento potenza >= 35 kW
B1	Sonda di mandata comune - 3.015267
B4	Sonda esterna - 3.024511
B11	Sonda innalzamento T. di ritorno - 3.019374
B12	Sonda innalzamento T. di ritorno - 3.019375
B28	Sonda accumulo inerziale - 3.019375
INAIL	Kit sicurezze INAIL
M51	Valvola deviatrice
NC	Neutralizzatore di condensa
PdC	Pompa di calore monoblocco
SI	Separatore idraulico/Scambiatore a piastre
VIC	Valvola intercettazione combustibile

Per le combinazioni di caldaie e PdC abbinabili fare riferimento alla tabella riportata sulla relativa dichiarazione Immergas.

Lo schema è unicamente rappresentativo, è sempre necessario fare riferimento a quanto descritto all'interno dei libretti di istruzione dei prodotti

Disegno n. FM- 23-A

PdC: MAGIS M
Caldaie: ARES CONDENSING ErP fino a 3 in cascata .
Ibrido con funzione innalzamento temperatura di ritorno impianto con valvola tre vie a monte del separatore idraulico.

IMMERGAS
Direzione Marketing Tecnico
Via Cisa Ligure n 95
42041 Brescello (RE)

Gli schemi forniti non sono esecutivi, ma meramente funzionali ed hanno lo scopo di descrivere il funzionamento idraulico e/o elettrico dell'impianto ed i relativi collegamenti. Essi possono richiedere ulteriori integrazioni o modifiche, secondo quanto previsto dalle norme e dalle regole tecniche vigenti ed applicabili. Rimane responsabilità del professionista il dimensionamento dei singoli componenti, individuare le disposizioni normative applicabili, valutare caso per caso la necessità di eventuali variazioni a schemi ed elaborati. Immergas declina, pertanto, ogni responsabilità in merito.

Foglio
A3

NOTE:

Per assicurare il corretto funzionamento della pompa di calore occorre garantire:

- contenuto min. per macchina 40 litri di liquido disponibile: valutare eventuale inserimento accumulo inerziale;
- l'eventuale servizio di raffrescamento potrà essere soddisfatto dalla PdC anche se non indicato / rappresentato;
- l'eventuale produzione di ACS, potrà essere garantita dalla sola caldaia, oppure anche dalla PdC, abbinando un bollitore sanitario ai generatori;
- la posizione degli attacchi della PdC è indicativa;
- sarà possibile l'inserimento di uno scambiatore a piastre lato Caldaia e lato PdC senza modificare la logica di funzionamento del sistema.

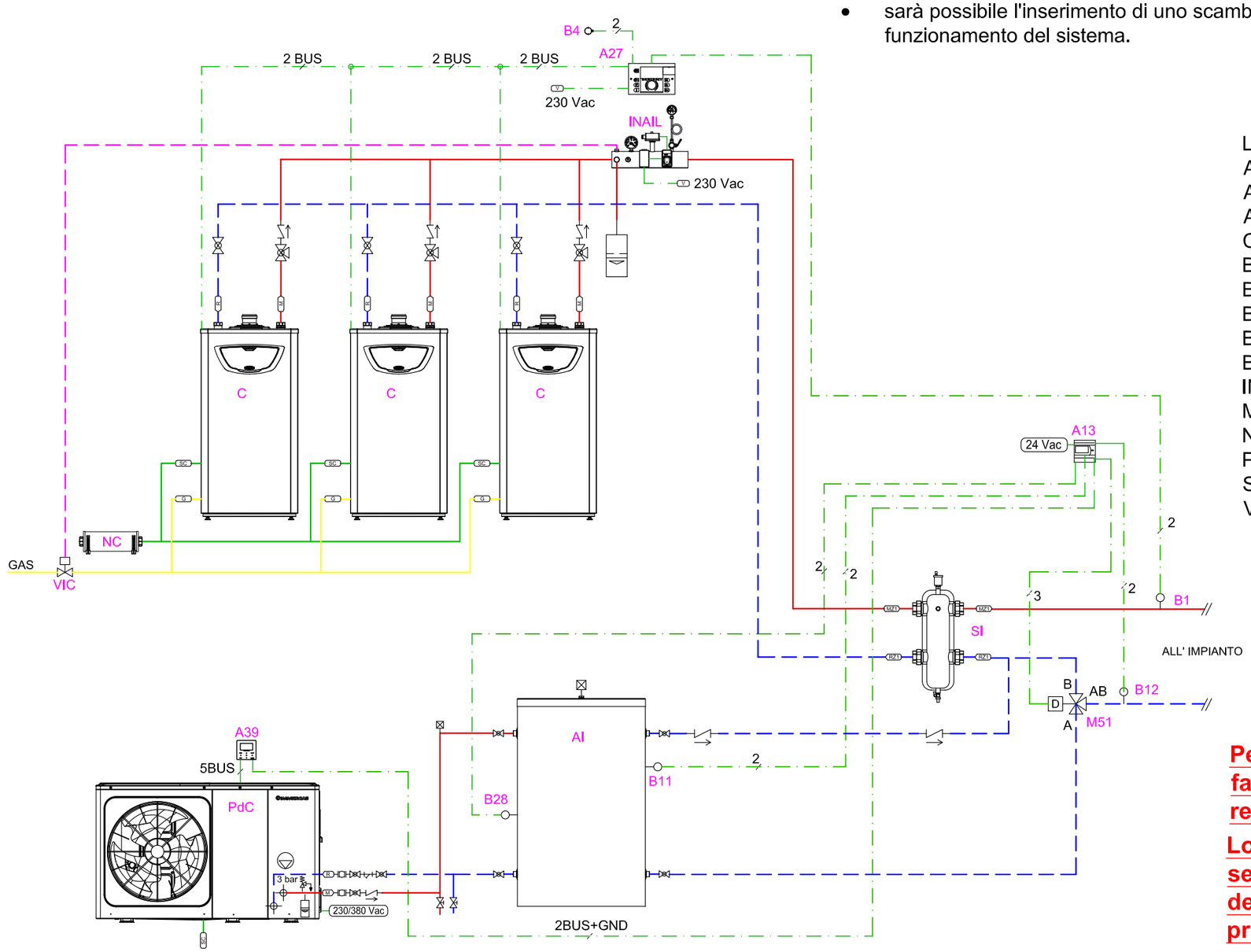

LEGENDA:

AI	Accumulo inerziale / puffer
A13	Gestore di sistema
A27	Regolatore di cascata e zone
C	Caldaia a condensazione a basamento potenza >= 35 kW
B1	Sonda di mandata comune - 3.015267
B4	Sonda esterna - 3.024511
B11	Sonda innalzamento T. di ritorno - 3.019374
B12	Sonda innalzamento T. di ritorno - 3.019375
B28	Sonda accumulo inerziale - 3.019375
INAIL	Kit sicurezze INAIL
M51	Valvola deviatrice
NC	Neutralizzatore di condensa
PdC	Pompa di calore monoblocco
SI	Separatore idraulico/Scambiatore a piastre
VIC	Valvola intercettazione combustibile

Per le combinazioni di caldaie e PdC abbinabili fare riferimento alla tabella riportata sulla relativa dichiarazione Immergas.

Lo schema è unicamente rappresentativo, è sempre necessario fare riferimento a quanto descritto all'interno dei libretti di istruzione dei prodotti

Disegno n. FM- 23-B

PdC: MAGIS M
Caldaie: ARES CONDENSING ErP fino a 3 in cascata .
Ibrido con funzione innalzamento temperatura di ritorno impianto con valvola tre vie a valle del separatore idraulico.

IMMERGAS
Direzione Marketing Tecnico
Via Cisa Ligure n 95
42041 Brescello (RE)

Gli schemi forniti non sono esecutivi, ma meramente funzionali ed hanno lo scopo di descrivere il funzionamento idraulico e/o elettrico dell'impianto ed i relativi collegamenti. Essi possono richiedere ulteriori integrazioni o modifiche, secondo quanto previsto dalle norme e dalle regole tecniche vigenti ed applicabili. Rimane responsabilità del professionista il dimensionamento dei singoli componenti, individuare le disposizioni normative applicabili, valutare caso per caso la necessità di eventuali variazioni a schemi ed elaborati. Immergas declina, pertanto, ogni responsabilità in merito.

Foglio
A3

NOTE:
Per assicurare il corretto funzionamento della pompa di calore occorre garantire:

- contenuto min. per macchina 40 litri di liquido disponibile: valutare eventuale inserimento accumulo inerziale;
- l'eventuale servizio di raffrescamento potrà essere soddisfatto dalla PdC anche se non indicato / rappresentato;
- l'eventuale produzione di ACS, potrà essere garantita dalla sola caldaia, oppure anche dalla PdC, abbinando un bollitore sanitario ai generatori;
- la posizione degli attacchi della PdC è indicativa;
- sarà possibile l'inserimento di uno scambiatore a piastre lato Caldaia e lato PdC senza modificare la logica di funzionamento del sistema.

Per le combinazioni di caldaie e PdC abbinabili fare riferimento alla tabella riportata sulla relativa dichiarazione Immergas.

Lo schema è unicamente rappresentativo, è sempre necessario fare riferimento a quanto descritto all'interno dei libretti di istruzione dei prodotti

LEGENDA:

AI	Accumulo inerziale / puffer
A13	Gestore di sistema
A27	Regolatore di cascata e zone
C	Caldaia a condensazione a basamento potenza >= 35 kW
B1	Sonda di mandata comune - 3.019375
B1-2	Sonda mandata comune in cascata - 3.015267
B4	Sonda esterna - 3.024511
B11	Sonda innalzamento T. di ritorno - 3.019374
B12	Sonda innalzamento T. di ritorno - 3.019375
B28	Sonda accumulo inerziale - 3.019375
INAIL	Kit sicurezze INAIL
M51	Valvola deviatrice
NC	Neutralizzatore di condensa
PdC	Pompa di calore monoblocco
SI	Separatore idraulico/Scambiatore a piastre
VIC	Valvola intercettazione combustibile

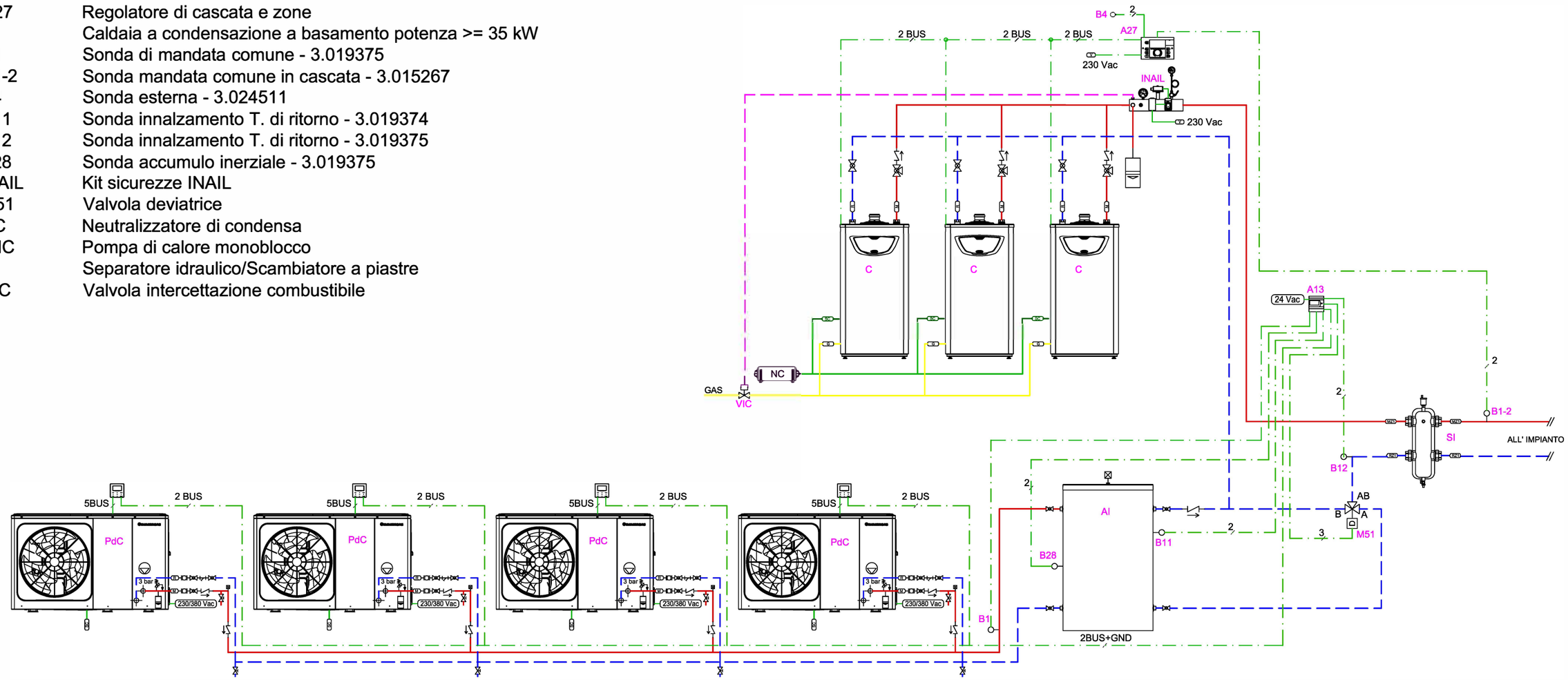

Disegno n. FM- 24-A

PdC: MAGIS M fino a 4 in cascata
Caldaie: ARES CONDENSING ErP fino a 3 in cascata.
Ibrido con funzione innalzamento temperatura di ritorno impianto con valvola tre vie a monte del separatore idraulico.

IMMERGAS
Direzione Marketing Tecnico
Via Cisa Ligure n 95
42041 Brescello (RE)

Gli schemi forniti non sono esecutivi, ma meramente funzionali ed hanno lo scopo di descrivere il funzionamento idraulico e/o elettrico dell'impianto ed i relativi collegamenti. Essi possono richiedere ulteriori integrazioni o modifiche, secondo quanto previsto dalle norme e dalle regole tecniche vigenti ed applicabili. Rimane responsabilità del professionista il dimensionamento dei singoli componenti, individuare le disposizioni normative applicabili, valutare caso per caso la necessità di eventuali variazioni a schemi ed elaborati. Immergas declina, pertanto, ogni responsabilità in merito.

Foglio
A3

NOTE:
Per assicurare il corretto funzionamento della pompa di calore occorre garantire:

- contenuto min. per macchina 40 litri di liquido disponibile: valutare eventuale inserimento accumulo inerziale;
- l'eventuale servizio di raffrescamento potrà essere soddisfatto dalla PdC anche se non indicato / rappresentato;
- l'eventuale produzione di ACS, potrà essere garantita dalla sola caldaia, oppure anche dalla PdC, abbinando un bollitore sanitario ai generatori;
- la posizione degli attacchi della PdC è indicativa;
- sarà possibile l'inserimento di uno scambiatore a piastre lato Caldaia e lato PdC senza modificare la logica di funzionamento del sistema.

Per le combinazioni di caldaie e PdC abbinabili fare riferimento alla tabella riportata sulla relativa dichiarazione Immergas.

Lo schema è unicamente rappresentativo, è sempre necessario fare riferimento a quanto descritto all'interno dei libretti di istruzione dei prodotti

LEGENDA:

AI	Accumulo inerziale / puffer
A13	Gestore di sistema
A27	Regolatore di cascata e zone
C	Caldaia a condensazione a basamento potenza >= 35 kW
B1	Sonda di mandata comune - 3.019375
B1-2	Sonda mandata comune in cascata - 3.015267
B4	Sonda esterna - 3.024511
B11	Sonda innalzamento T. di ritorno - 3.019374
B12	Sonda innalzamento T. di ritorno - 3.019375
B28	Sonda accumulo inerziale - 3.019375
INAIL	Kit sicurezze INAIL
M51	Valvola deviatrice
NC	Neutralizzatore di condensa
PdC	Pompa di calore monoblocco
SI	Separatore idraulico/Scambiatore a piastre
VIC	Valvola intercettazione combustibile

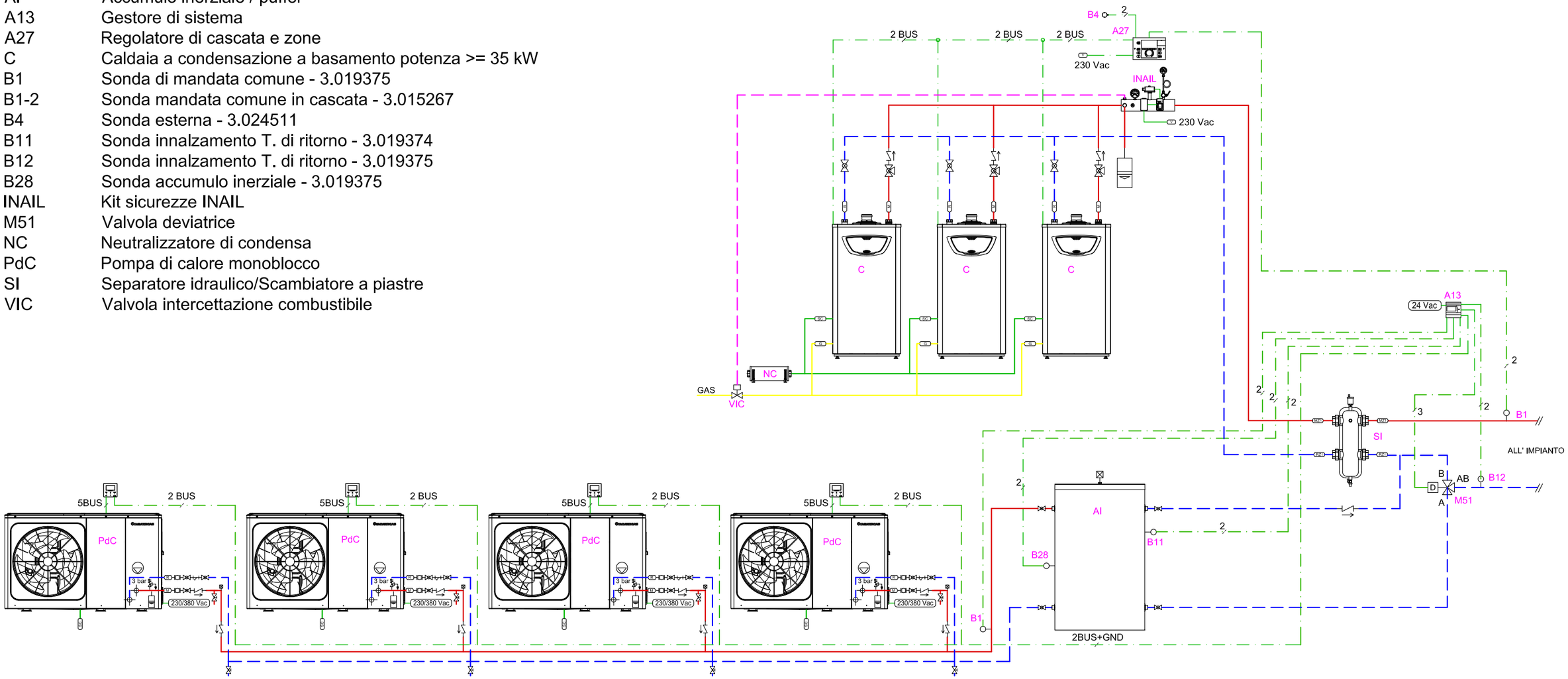

Disegno n. FM- 24-B

PdC: MAGIS M fino a 4 in cascata
Caldaie: ARES CONDENSING ErP fino a 3 in cascata.
Ibrido con funzione innalzamento temperatura di ritorno impianto con valvola tre vie a valle del separatore idraulico.

IMMERGAS
Direzione Marketing Tecnico
Via Cisa Ligure n 95
42041 Brescello (RE)

Gli schemi forniti non sono esecutivi, ma meramente funzionali ed hanno lo scopo di descrivere il funzionamento idraulico e/o elettrico dell'impianto ed i relativi collegamenti. Essi possono richiedere ulteriori integrazioni o modifiche, secondo quanto previsto dalle norme e dalle regole tecniche vigenti ed applicabili. Rimane responsabilità del professionista il dimensionamento dei singoli componenti, individuare le disposizioni normative applicabili, valutare caso per caso la necessità di eventuali variazioni a schemi ed elaborati. Immergas declina, pertanto, ogni responsabilità in merito.

Foglio
A3

NOTE:
Per assicurare il corretto funzionamento della pompa di calore occorre garantire:

- contenuto min. per macchina 40 litri di liquido disponibile: valutare eventuale inserimento accumulo inerziale;
- l'eventuale servizio di raffrescamento potrà essere soddisfatto dalla PdC anche se non indicato / rappresentato;
- l'eventuale produzione di ACS, potrà essere garantita dalla sola caldaia, oppure anche dalla PdC, abbinando un bollitore sanitario ai generatori;
- la posizione degli attacchi della PdC è indicativa;
- sarà possibile l'inserimento di uno scambiatore a piastre lato Caldaia e lato PdC senza modificare la logica di funzionamento del sistema.

Per le combinazioni di caldaie e PdC abbinabili fare riferimento alla tabella riportata sulla relativa dichiarazione Immergas.

Lo schema è unicamente rappresentativo, è sempre necessario fare riferimento a quanto descritto all'interno dei libretti di istruzione dei prodotti

LEGENDA:

AI	Accumulo inerziale / puffer
A13	Gestore di sistema
C	Caldaia a condensazione a basamento potenza >= 35 kW
B1	Sonda mandata comune MAGIS M - 3.019375
B4	Sonda esterna di serie con ARES TEC ErP
B11	Sonda innalzamento T. di ritorno - 3.019374
B12	Sonda innalzamento T. di ritorno - 3.019375
B28	Sonda accumulo inerziale - 3.019375
INAIL	Kit sicurezze INAIL
M51	Valvola deviatrice
NC	Neutralizzatore di condensa
PdC	Pompa di calore monoblocco
SI	Separatore idraulico/Scambiatore a piastre
VIC	Valvola intercettazione combustibile

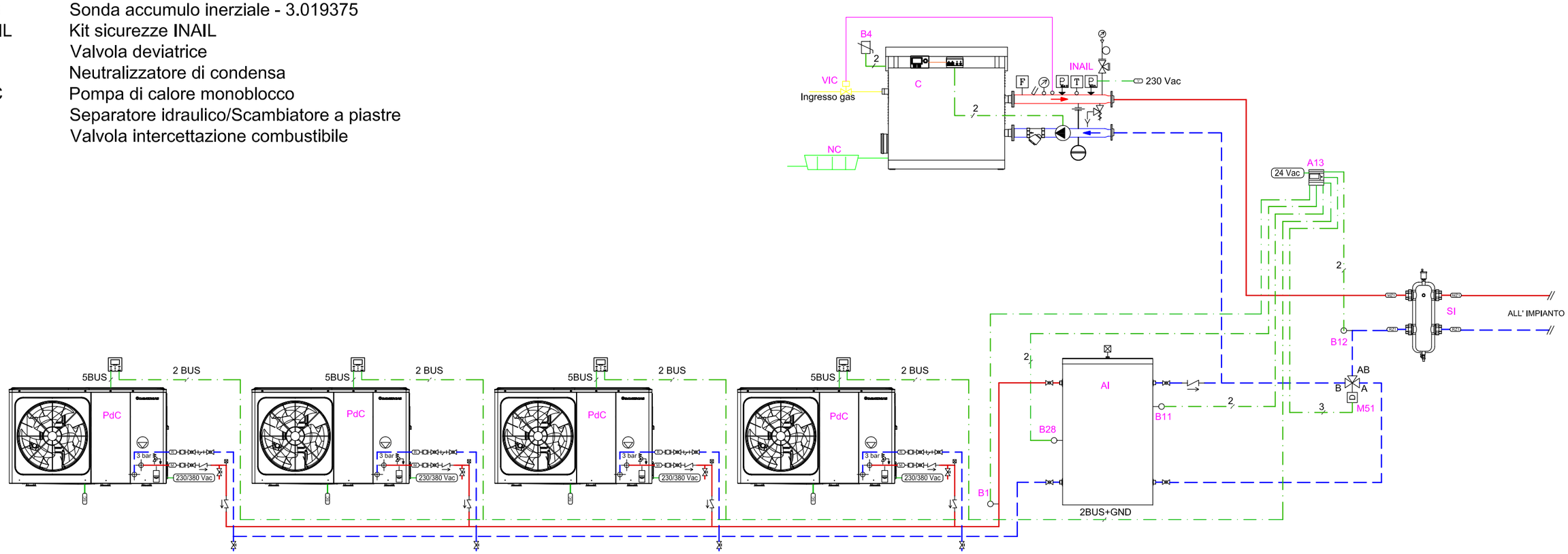

Disegno n. FM-25-A

PdC: MAGIS M fino a 4 in cascata.
Caldaie: ARES TEC ErP.
Ibrido con funzione innalzamento temperatura di ritorno impianto con valvola tre vie a monte del separatore idraulico.

IMMERGAS
Direzione Marketing Tecnico
Via Cisa Ligure n 95
42041 Brescello (RE)

Gli schemi forniti non sono esecutivi, ma meramente funzionali ed hanno lo scopo di descrivere il funzionamento idraulico e/o elettrico dell'impianto ed i relativi collegamenti. Essi possono richiedere ulteriori integrazioni o modifiche, secondo quanto previsto dalle norme e dalle regole tecniche vigenti ed applicabili. Rimane responsabilità del professionista il dimensionamento dei singoli componenti, individuare le disposizioni normative applicabili, valutare caso per caso la necessità di eventuali variazioni a schemi ed elaborati. Immergas declina, pertanto, ogni responsabilità in merito.

Foglio
A3

NOTE:
Per assicurare il corretto funzionamento della pompa di calore occorre garantire:

- contenuto min. per macchina 40 litri di liquido disponibile: valutare eventuale inserimento accumulo inerziale;
- l'eventuale servizio di raffrescamento potrà essere soddisfatto dalla PdC anche se non indicato / rappresentato;
- l'eventuale produzione di ACS, potrà essere garantita dalla sola caldaia, oppure anche dalla PdC, abbinando un bollitore sanitario ai generatori;
- la posizione degli attacchi della PdC è indicativa;
- sarà possibile l'inserimento di uno scambiatore a piastre lato Caldaia e lato PdC senza modificare la logica di funzionamento del sistema.

Per le combinazioni di caldaie e PdC abbinabili fare riferimento alla tabella riportata sulla relativa dichiarazione Immergas.

Lo schema è unicamente rappresentativo, è sempre necessario fare riferimento a quanto descritto all'interno dei libretti di istruzione dei prodotti

LEGENDA:

AI	Accumulo inerziale / puffer
A13	Gestore di sistema
C	Caldaia a condensazione a basamento potenza >= 35 kW
B1	Sonda mandata comune MAGIS M - 3.019375
B4	Sonda esterna di serie con ARES TEC ErP
B11	Sonda innalzamento T. di ritorno - 3.019374
B12	Sonda innalzamento T. di ritorno - 3.019375
B28	Sonda accumulo inerziale - 3.019375
INAIL	Kit sicurezze INAIL
M51	Valvola deviatrice
NC	Neutralizzatore di condensa
PdC	Pompa di calore monoblocco
SI	Separatore idraulico/Scambiatore a piastre
VIC	Valvola intercettazione combustibile

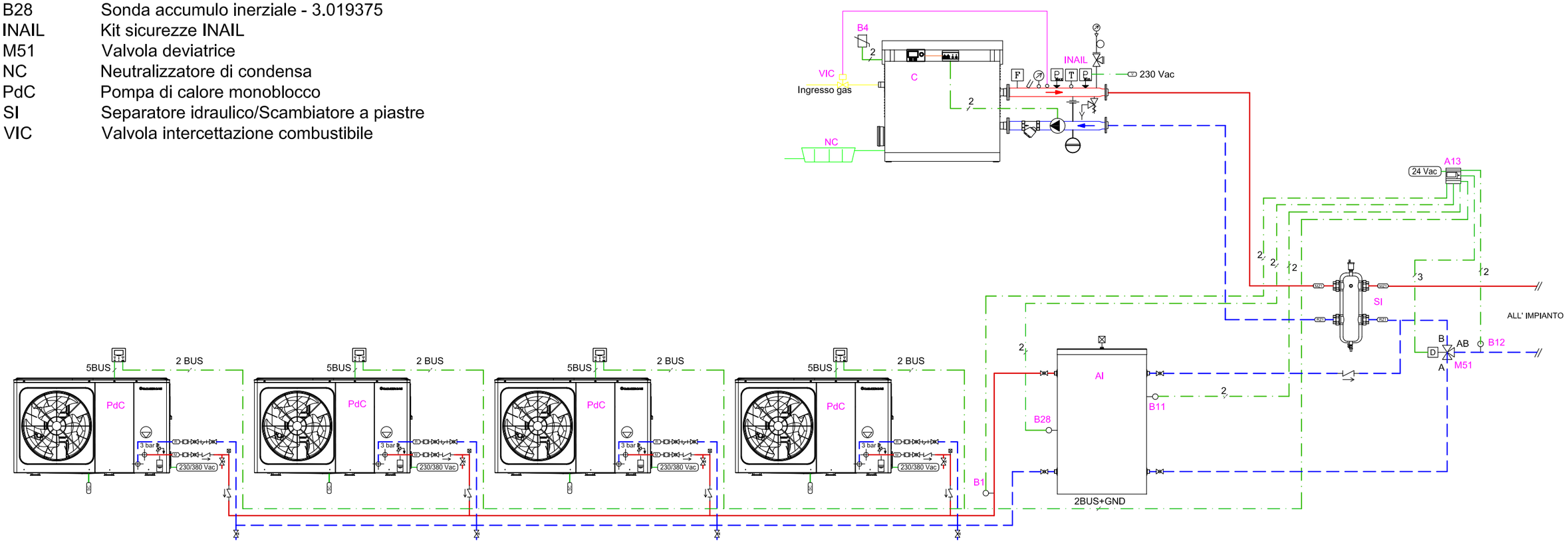

Disegno n. FM-25-B

PdC: MAGIS M fino a 4 in cascata.
Caldaie: ARES TEC ErP.
Ibrido con funzione innalzamento temperatura di ritorno impianto con valvola tre vie a valle del separatore idraulico.

IMMERGAS
Direzione Marketing Tecnico
Via Cisa Ligure n 95
42041 Brescello (RE)

Gli schemi forniti non sono esecutivi, ma meramente funzionali ed hanno lo scopo di descrivere il funzionamento idraulico e/o elettrico dell'impianto ed i relativi collegamenti. Essi possono richiedere ulteriori integrazioni o modifiche, secondo quanto previsto dalle norme e dalle regole tecniche vigenti ed applicabili. Rimane responsabilità del professionista il dimensionamento dei singoli componenti, individuare le disposizioni normative applicabili, valutare caso per caso la necessità di eventuali variazioni a schemi ed elaborati. Immergas declina, pertanto, ogni responsabilità in merito.

Foglio
A3

NOTE:
Per assicurare il corretto funzionamento della pompa di calore occorre garantire:

- contenuto min. per macchina 40 litri di liquido disponibile: valutare eventuale inserimento accumulo inerziale;
- l'eventuale servizio di raffrescamento potrà essere soddisfatto dalla PdC anche se non indicato / rappresentato;
- l'eventuale produzione di ACS, potrà essere garantita dalla sola caldaia, oppure anche dalla PdC, abbinando un bollitore sanitario ai generatori;
- la posizione degli attacchi della PdC è indicativa;
- sarà possibile l'inserimento di uno scambiatore a piastre lato Caldaia e lato PdC senza modificare la logica di funzionamento del sistema.

Per le combinazioni di caldaie e PdC abbinabili fare riferimento alla tabella riportata sulla relativa dichiarazione Immergas.

Lo schema è unicamente rappresentativo, è sempre necessario fare riferimento a quanto descritto all'interno dei libretti di istruzione dei prodotti

LEGENDA:

AI	Accumulo inerziale / puffer
A13	Gestore di sistema
C	Caldaia a condensazione a basamento potenza >= 35 kW
B1	Sonda mandata comune MAGIS M - 3.019375
B4	Sonda esterna di serie con ARES TEC ErP
B11	Sonda innalzamento T. di ritorno - 3.019374
B12	Sonda innalzamento T. di ritorno - 3.019375
B28	Sonda accumulo inerziale - 3.019375
INAIL	Kit sicurezze INAIL
M51	Valvola deviatrice
NC	Neutralizzatore di condensa
PdC	Pompa di calore monoblocco
SI	Separatore idraulico/Scambiatore a piastre
VIC	Valvola intercettazione combustibile

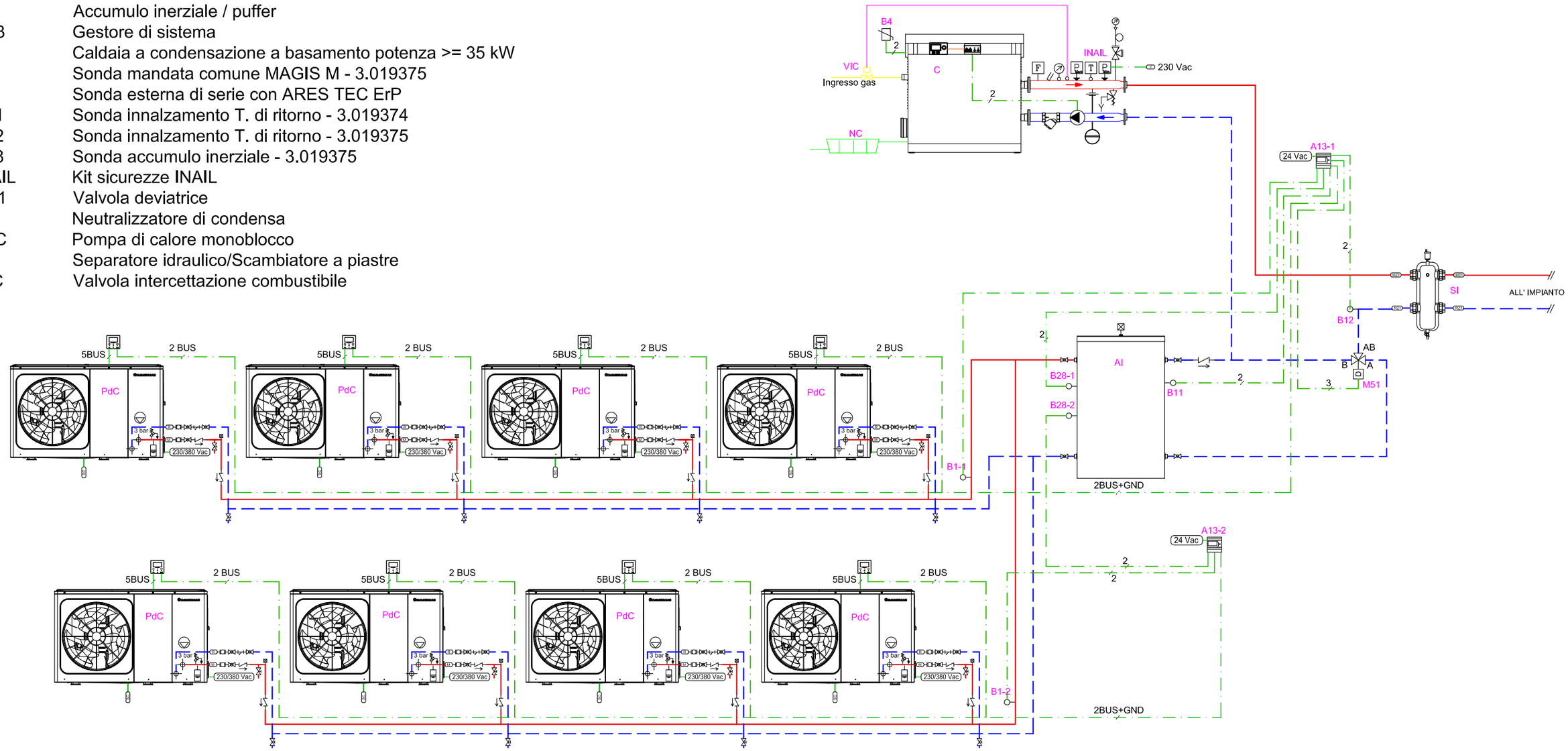

Disegno n. FM-26-A

PdC: MAGIS M fino a 8 in cascata.
Caldaie: ARES TEC ErP.
Ibrido con funzione innalzamento temperatura di ritorno impianto con valvola tre vie a monte del separatore idraulico.

IMMERGAS
Direzione Marketing Tecnico
Via Cisa Ligure n 95
42041 Brescello (RE)

Gli schemi forniti non sono esecutivi, ma meramente funzionali ed hanno lo scopo di descrivere il funzionamento idraulico e/o elettrico dell'impianto ed i relativi collegamenti. Essi possono richiedere ulteriori integrazioni o modifiche, secondo quanto previsto dalle norme e dalle regole tecniche vigenti ed applicabili. Rimane responsabilità del professionista il dimensionamento dei singoli componenti, individuare le disposizioni normative applicabili, valutare caso per caso la necessità di eventuali variazioni a schemi ed elaborati. Immergas declina, pertanto, ogni responsabilità in merito.

Foglio
A3

NOTE:
Per assicurare il corretto funzionamento della pompa di calore occorre garantire:

- contenuto min. per macchina 40 litri di liquido disponibile: valutare eventuale inserimento accumulo inerziale;
- l'eventuale servizio di raffrescamento potrà essere soddisfatto dalla PdC anche se non indicato / rappresentato;
- l'eventuale produzione di ACS, potrà essere garantita dalla sola caldaia, oppure anche dalla PdC, abbinando un bollitore sanitario ai generatori;
- la posizione degli attacchi della PdC è indicativa;
- sarà possibile l'inserimento di uno scambiatore a piastre lato Caldaia e lato PdC senza modificare la logica di funzionamento del sistema.

Per le combinazioni di caldaie e PdC abbinabili fare riferimento alla tabella riportata sulla relativa dichiarazione Immergas.

Lo schema è unicamente rappresentativo, è sempre necessario fare riferimento a quanto descritto all'interno dei libretti di istruzione dei prodotti

LEGENDA:

AI	Accumulo inerziale / puffer
A13	Gestore di sistema
C	Caldaia a condensazione a basamento potenza >= 35 kW
B1	Sonda mandata comune MAGIS M - 3.019375
B4	Sonda esterna di serie con ARES TEC ErP
B11	Sonda innalzamento T. di ritorno - 3.019374
B12	Sonda innalzamento T. di ritorno - 3.019375
B28	Sonda accumulo inerziale - 3.019375
INAIL	Kit sicurezze INAIL
M51	Valvola deviatrice
NC	Neutralizzatore di condensa
PdC	Pompa di calore monoblocco
SI	Separatore idraulico/Scambiatore a piastre
VIC	Valvola intercettazione combustibile

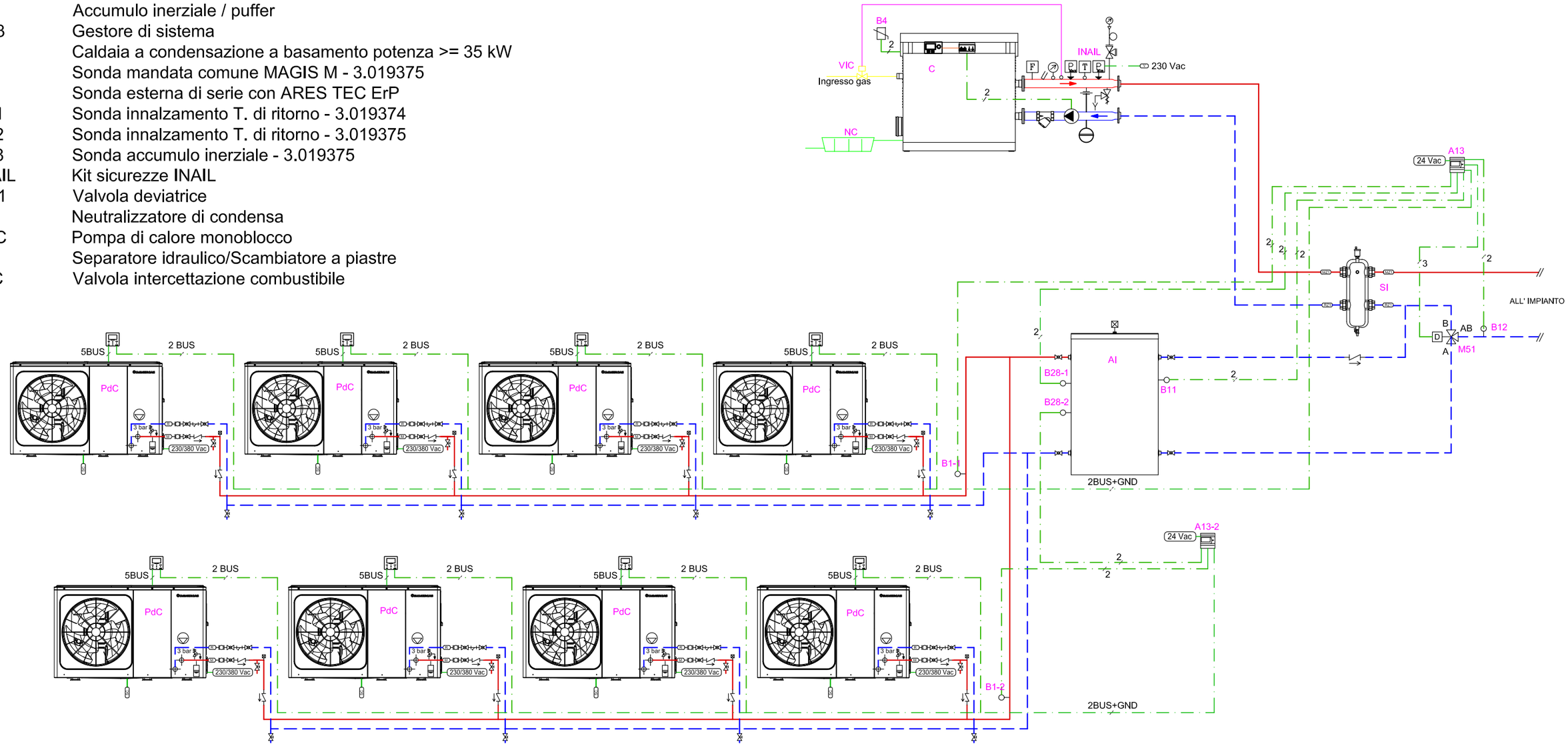

Disegno n. FM-26-B

PdC: MAGIS M fino a 8 in cascata.
Caldaie: ARES TEC ErP.
Ibrido con funzione innalzamento temperatura di ritorno impianto con valvola tre vie a valle del separatore idraulico.

IMMERGAS
Direzione Marketing Tecnico
Via Cisa Ligure n 95
42041 Brescello (RE)

Gli schemi forniti non sono esecutivi, ma meramente funzionali ed hanno lo scopo di descrivere il funzionamento idraulico e/o elettrico dell'impianto ed i relativi collegamenti. Essi possono richiedere ulteriori integrazioni o modifiche, secondo quanto previsto dalle norme e dalle regole tecniche vigenti ed applicabili. Rimane responsabilità del professionista il dimensionamento dei singoli componenti, individuare le disposizioni normative applicabili, valutare caso per caso la necessità di eventuali variazioni a schemi ed elaborati. Immergas declina, pertanto, ogni responsabilità in merito.

Foglio
A3

NOTE:
Per assicurare il corretto funzionamento della pompa di calore occorre garantire:

- contenuto min. per macchina 40 litri di liquido disponibile: valutare eventuale inserimento accumulo inerziale;
- l'eventuale servizio di raffrescamento potrà essere soddisfatto dalla PdC anche se non indicato / rappresentato;
- l'eventuale produzione di ACS, potrà essere garantita dalla sola caldaia, oppure anche dalla PdC, abbinando un bollitore sanitario ai generatori;
- la posizione degli attacchi della PdC è indicativa;
- sarà possibile l'inserimento di uno scambiatore a piastre lato Caldaia e lato PdC senza modificare la logica di funzionamento del sistema.

Per le combinazioni di caldaie e PdC abbinabili fare riferimento alla tabella riportata sulla relativa dichiarazione Immergas.

Lo schema è unicamente rappresentativo, è sempre necessario fare riferimento a quanto descritto all'interno dei libretti di istruzione dei prodotti

LEGENDA:

AI	Accumulo inerziale / puffer
A13	Gestore di sistema
C	Caldaia a condensazione a basamento potenza >= 35 kW
B1	Sonda mandata comune MAGIS M - 3.019375
B4	Sonda esterna di serie con ARES PRO
B11	Sonda innalzamento T. di ritorno - 3.019374
B12	Sonda innalzamento T. di ritorno - 3.019375
B28	Sonda accumulo inerziale - 3.019375
INAIL	Kit sicurezze INAIL
M10	Circolatore primario
M51	Valvola deviatrice
NC	Neutralizzatore di condensa
PdC	Pompa di calore monoblocco
SI	Separatore idraulico/Scambiatore a piastre
VIC	Valvola intercettazione combustibile

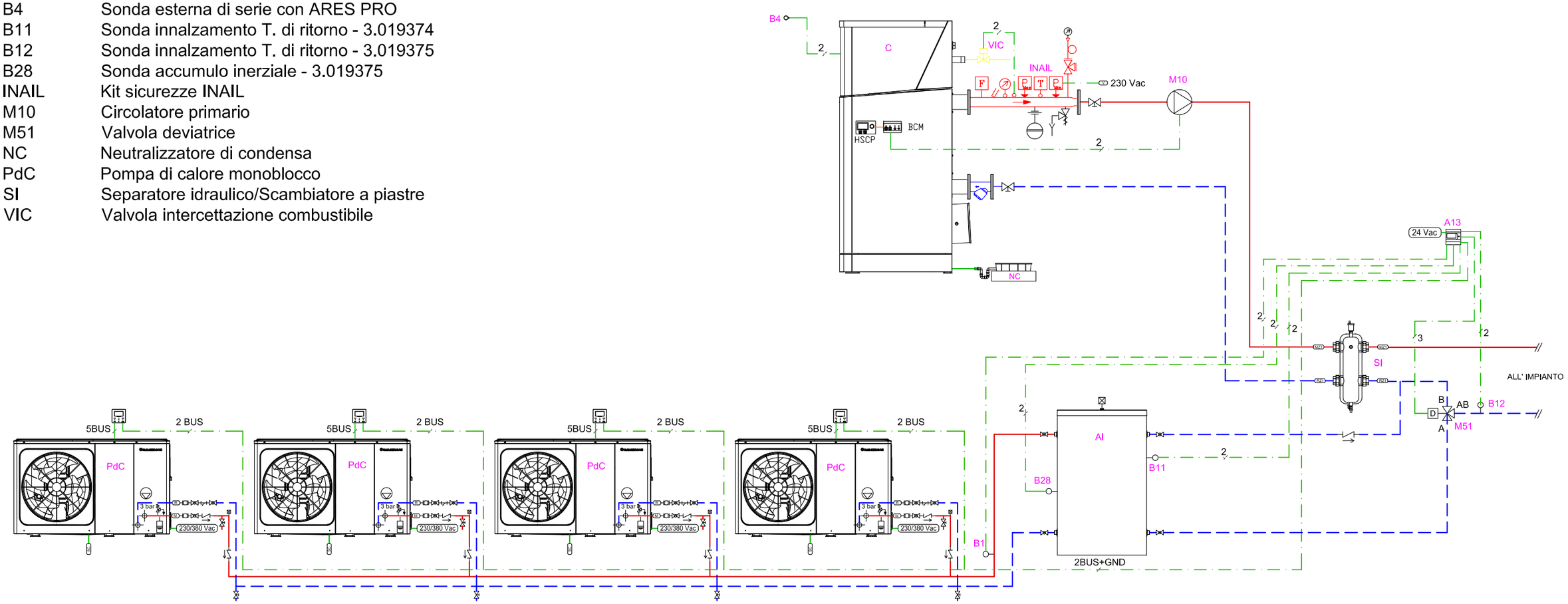

Disegno n. FM-27

PdC: MAGIS M fino a 4 in cascata.
Caldaie: ARES PRO
Ibrido con funzione innalzamento temperatura di ritorno impianto con valvola tre vie a valle del separatore idraulico.

IMMERGAS
Direzione Marketing Tecnico
Via Cisa Ligure n 95
42041 Brescello (RE)

Gli schemi forniti non sono esecutivi, ma meramente funzionali ed hanno lo scopo di descrivere il funzionamento idraulico e/o elettrico dell'impianto ed i relativi collegamenti. Essi possono richiedere ulteriori integrazioni o modifiche, secondo quanto previsto dalle norme e dalle regole tecniche vigenti ed applicabili. Rimane responsabilità del professionista il dimensionamento dei singoli componenti, individuare le disposizioni normative applicabili, valutare caso per caso la necessità di eventuali variazioni a schemi ed elaborati. Immergas declina, pertanto, ogni responsabilità in merito.

Foglio
A3

NOTE:
Per assicurare il corretto funzionamento della pompa di calore occorre garantire:

- contenuto min. per macchina 40 litri di liquido disponibile: valutare eventuale inserimento accumulo inerziale;
- l'eventuale servizio di raffrescamento potrà essere soddisfatto dalla PdC anche se non indicato / rappresentato;
- l'eventuale produzione di ACS, potrà essere garantita dalla sola caldaia, oppure anche dalla PdC, abbinando un bollitore sanitario ai generatori;
- la posizione degli attacchi della PdC è indicativa;
- sarà possibile l'inserimento di uno scambiatore a piastre lato Caldaia e lato PdC senza modificare la logica di funzionamento del sistema.

Per le combinazioni di caldaie e PdC abbinabili fare riferimento alla tabella riportata sulla relativa dichiarazione Immergas.

Lo schema è unicamente rappresentativo, è sempre necessario fare riferimento a quanto descritto all'interno dei libretti di istruzione dei prodotti

LEGENDA:

AI	Accumulo inerziale / puffer
A13	Gestore di sistema
C	Caldaia a condensazione a basamento potenza >= 35 kW
B1	Sonda mandata comune MAGIS M - 3.019375
B4	Sonda esterna di serie con ARES PRO
B11	Sonda innalzamento T. di ritorno - 3.019374
B12	Sonda innalzamento T. di ritorno - 3.019375
B28	Sonda accumulo inerziale - 3.019375
INAIL	Kit sicurezze INAIL
M10	Circolatore primario
M51	Valvola deviatrice
NC	Neutralizzatore di condensa
PdC	Pompa di calore monoblocco
SI	Separatore idraulico/Scambiatore a piastre
VIC	Valvola intercettazione combustibile

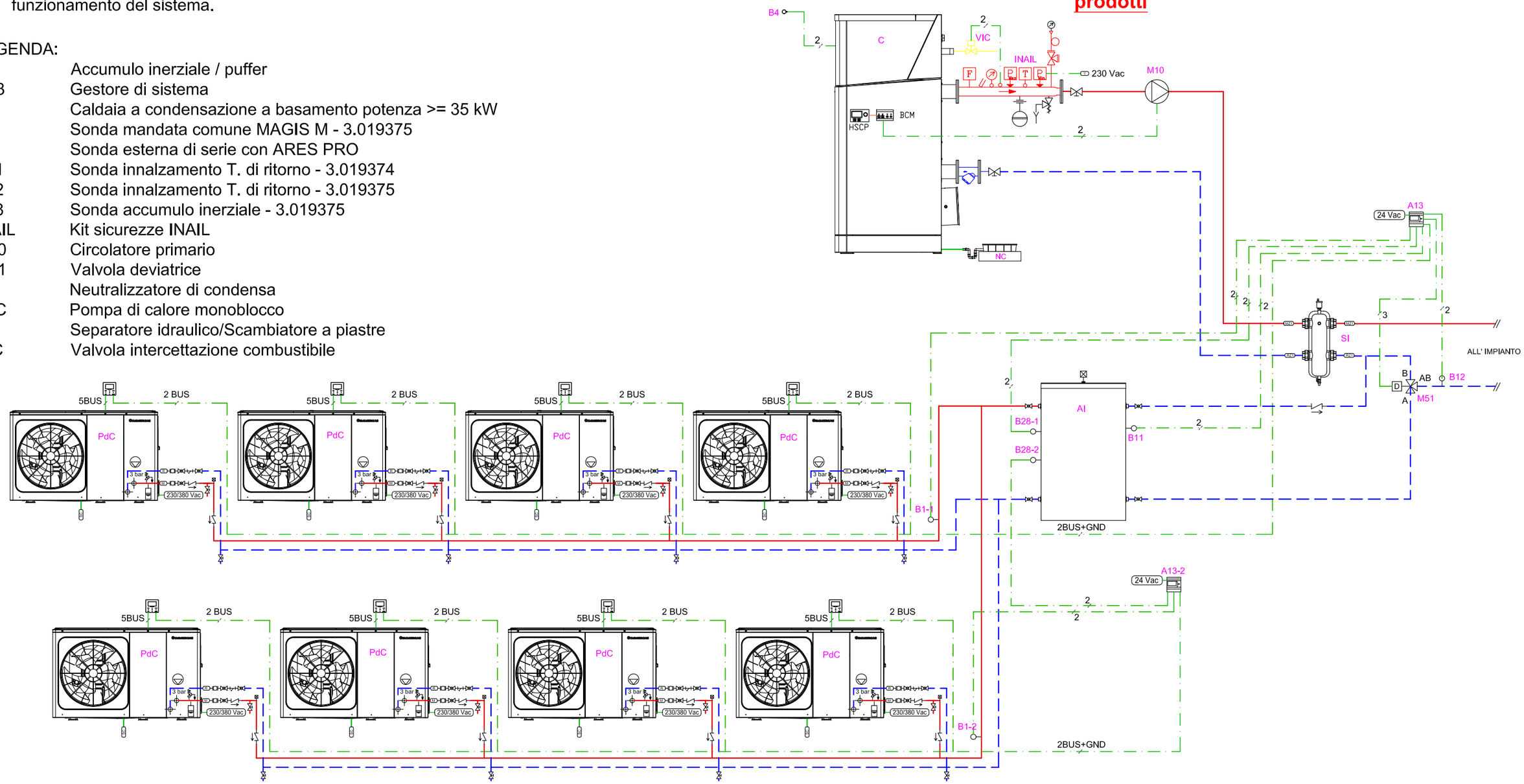

Disegno n. FM-28

PdC: MAGIS M fino a 8 in cascata.
Caldaie: ARES PRO
Ibrido con funzione innalzamento temperatura di ritorno impianto con valvola tre vie a valle del separatore idraulico.

IMMERGAS
Direzione Marketing Tecnico
Via Cisa Ligure n 95
42041 Brescello (RE)

Gli schemi forniti non sono esecutivi, ma meramente funzionali ed hanno lo scopo di descrivere il funzionamento idraulico e/o elettrico dell'impianto ed i relativi collegamenti. Essi possono richiedere ulteriori integrazioni o modifiche, secondo quanto previsto dalle norme e dalle regole tecniche vigenti ed applicabili. Rimane responsabilità del professionista il dimensionamento dei singoli componenti, individuare le disposizioni normative applicabili, valutare caso per caso la necessità di eventuali variazioni a schemi ed elaborati. Immergas declina, pertanto, ogni responsabilità in merito.

Foglio
A3

NOTE:
Per assicurare il corretto funzionamento della pompa di calore occorre garantire:

- un contenuto minimo di acqua pari a 40 litri sempre disponibile: a questo scopo è da valutare l'inserimento di un eventuale accumulo inerziale;
- una circolazione minima nella pdc (eventualmente provvedendo un ramo di by-pass sull'impianto) come riportato sui libretti istruzione dei prodotti;
- l'eventuale servizio di raffrescamento potrà essere soddisfatto dalla PdC anche se non indicato / rappresentato;
- sarà possibile l'inserimento di uno scambiatore a piastre lato caldaia e lato pdc senza modificare la logica di funzionamento del sistema.

Lo schema è unicamente rappresentativo, è sempre necessario fare riferimento a quanto descritto all'interno dei libretti di istruzione dei prodotti

Per le combinazioni di caldaie e PdC abbinabili fare riferimento alla tabella riportata sulla relativa dichiarazione Immergas.

LEGENDA:
A13 - Gestore di sistema
C - Caldaia a condensazione tipo HERCULES MINI (solo monozona)
PdC - Pompa di calore monoblocco

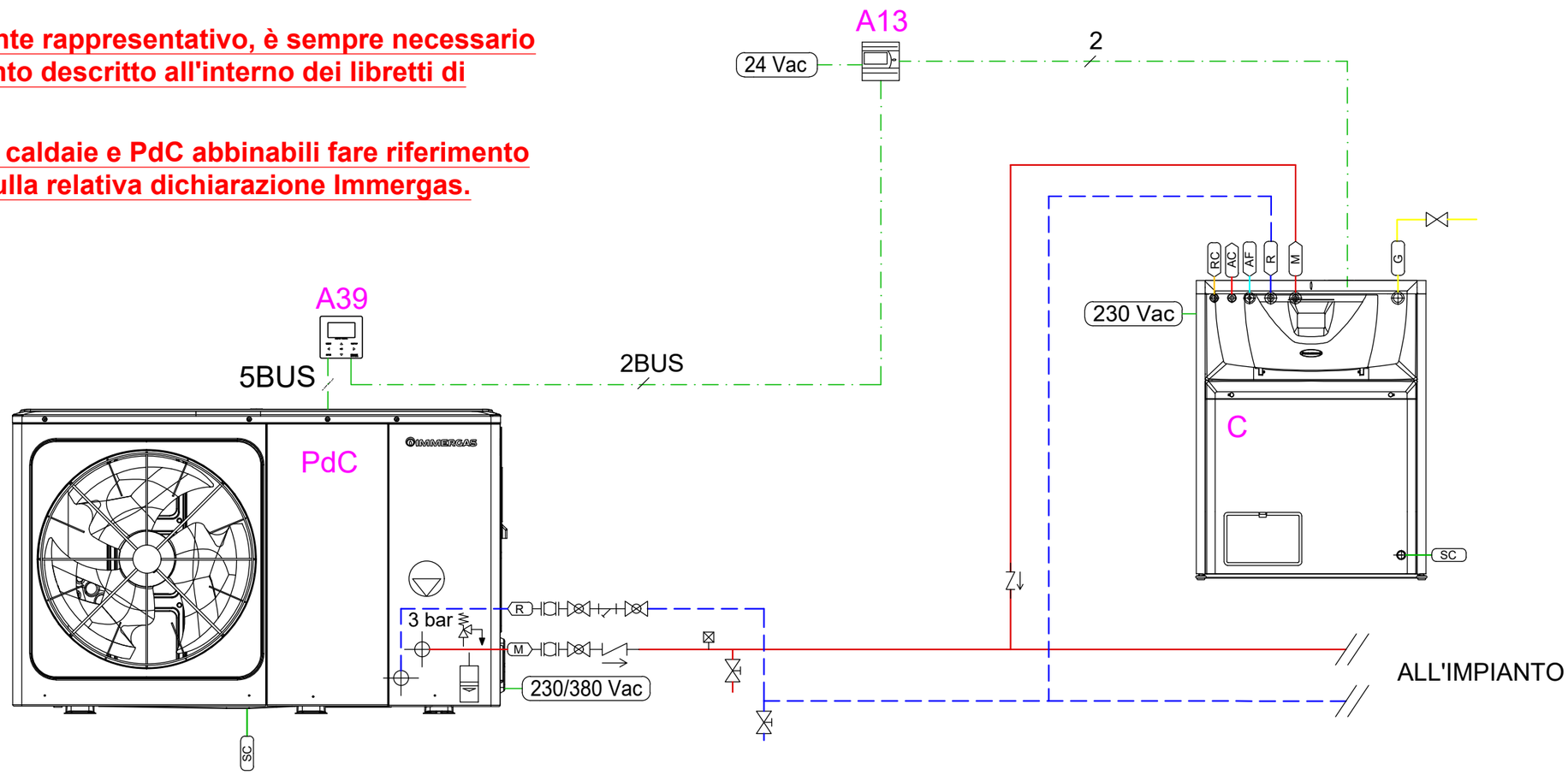

Disegno n. FM-57

PdC: MAGIS M.
Caldaie: Caldaia a condensazione tipo HERCULES MINI (solo monozona) .
Ibrido con funzionamento in parallelo ed alternativo.

IMMERGAS
Direzione Marketing Tecnico
Via Cisa Ligure n 95
42041 Brescello (RE)

Gli schemi forniti non sono esecutivi, ma meramente funzionali ed hanno lo scopo di descrivere il funzionamento idraulico e/o elettrico dell'impianto ed i relativi collegamenti. Essi possono richiedere ulteriori integrazioni o modifiche, secondo quanto previsto dalle norme e dalle regole tecniche vigenti ed applicabili. Rimane responsabilità del professionista il dimensionamento dei singoli componenti, individuare le disposizioni normative applicabili, valutare caso per caso la necessità di eventuali variazioni a schemi ed elaborati. Immergas declina, pertanto, ogni responsabilità in merito.

Foglio
A3

LEGENDA:

A13 - Gestore di sistema
C - Caldaia a condensazione tipo HERCULES MINI
PdC - Pompa di calore monoblocco
B28 - Sonda accumulo inerziale - 3.019375
B11 - Sonda innalzamento T. di ritorno - 3.019374
B12 - Sonda innalzamento T. di ritorno - 3.019375
M51 - Valvola deviatrice
B4 - Sonda temperatura esterna 3.014083

NOTE:
Per assicurare il corretto funzionamento della pompa di calore occorre garantire:

- un contenuto minimo di acqua pari a 40 litri sempre disponibile: a questo scopo è da valutare l'inserimento di un eventuale accumulo inerziale;
- l'eventuale servizio di raffrescamento potrà essere soddisfatto dalla PdC anche se non indicato / rappresentato;
- sarà possibile l'inserimento di uno scambiatore a piastre lato caldaia e lato pdc senza modificare la logica di funzionamento del sistema.

Lo schema è unicamente rappresentativo, è sempre necessario fare riferimento a quanto descritto all'interno dei libretti di istruzione dei prodotti

Per le combinazioni di caldaie e PdC abbinabili fare riferimento alla tabella riportata sulla relativa dichiarazione Immergas.

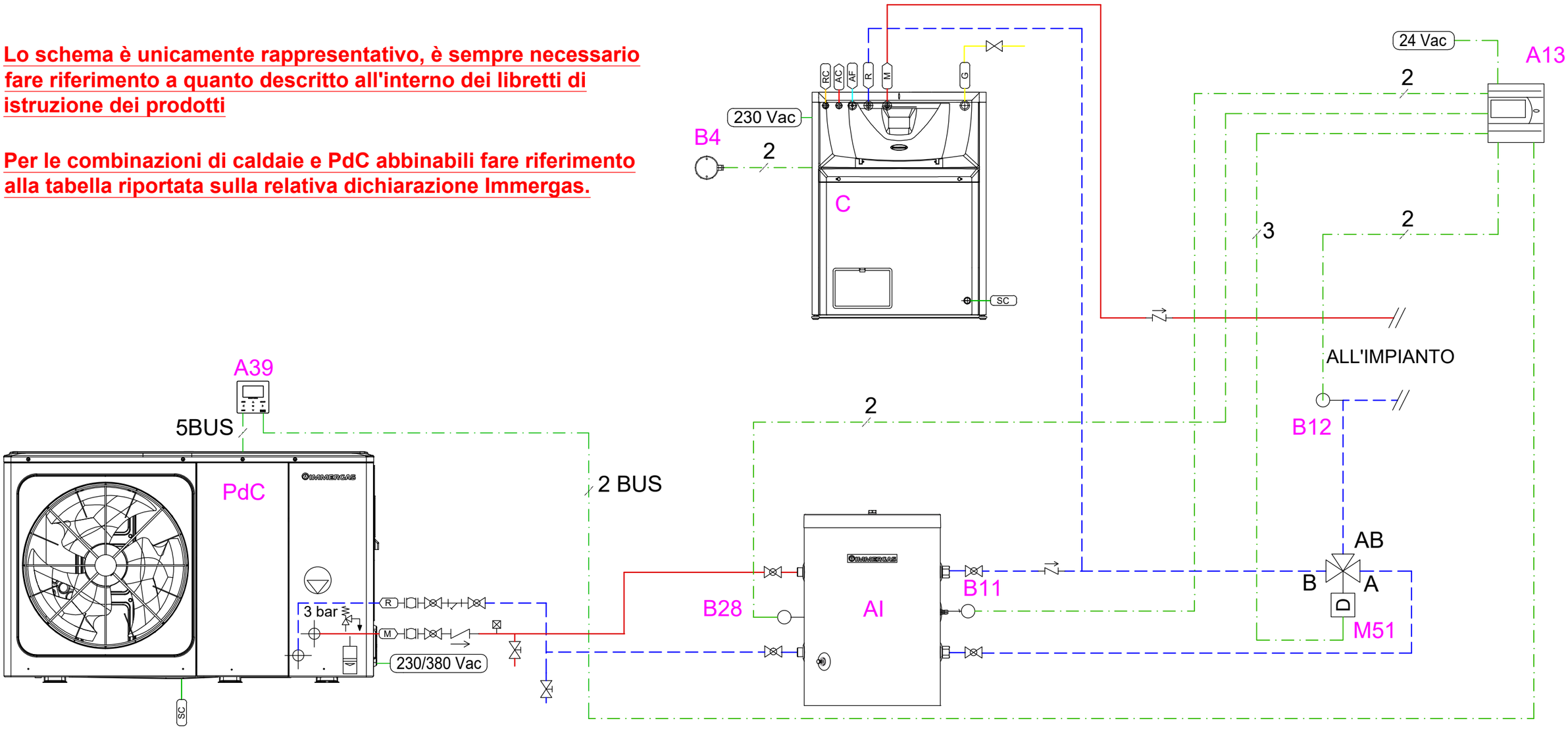

Disegno n. FM-58

PdC: MAGIS M.
Caldaie: Caldaia a condensazione tipo HERCULES MINI (solo monozona).
Ibrido con funzione innalzamento temperatura di ritorno impianto.

IMMERGAS
Direzione Marketing Tecnico
Via Cisa Ligure n 95
42041 Brescello (RE)

Gli schemi forniti non sono esecutivi, ma meramente funzionali ed hanno lo scopo di descrivere il funzionamento idraulico e/o elettrico dell'impianto ed i relativi collegamenti. Essi possono richiedere ulteriori integrazioni o modifiche, secondo quanto previsto dalle norme e dalle regole tecniche vigenti ed applicabili. Rimane responsabilità del professionista il dimensionamento dei singoli componenti, individuare le disposizioni normative applicabili, valutare caso per caso la necessità di eventuali variazioni a schemi ed elaborati. Immergas declina, pertanto, ogni responsabilità in merito.

Foglio
A3

NOTE:

Per assicurare il corretto funzionamento della pompa di calore occorre garantire:

- un contenuto minimo di acqua pari a 40 litri sempre disponibile: a questo scopo è da valutare l'inserimento di un eventuale accumulo inerziale;
- una circolazione minima nella pdc (eventualmente provvedendo un ramo di by-pass sull'impianto) come riportato sui libretti istruzione dei prodotti;
- l'eventuale servizio di raffrescamento potrà essere soddisfatto dalla PdC anche se non indicato / rappresentato;
- sarà possibile l'inserimento di uno scambiatore a piastre lato caldaia e lato pdc senza modificare la logica di funzionamento del sistema.

LEGENDA:

A13 - Gestore di sistema
C - Caldaia a condensazione tipo HERCULES (solo monozona)
PdC - Pompa di calore monoblocco

Lo schema è unicamente rappresentativo, è sempre necessario fare riferimento a quanto descritto all'interno dei libretti di istruzione dei prodotti

Per le combinazioni di caldaie e PdC abbinabili fare riferimento alla tabella riportata sulla relativa dichiarazione Immergas.

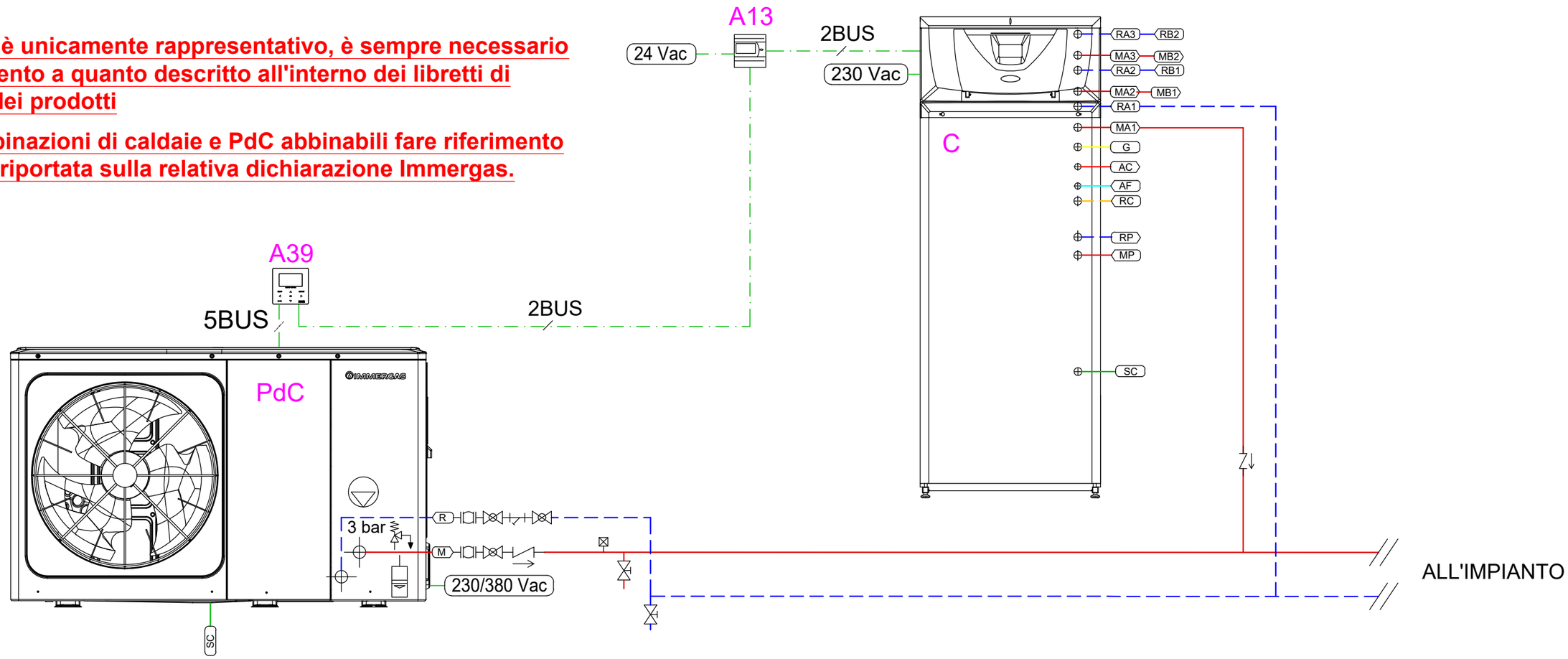

Disegno n. FM-63

PdC: MAGIS M.
Caldaie: Caldaia a condensazione tipo HERCULES (solo monozona) .
Ibrido con funzionamento in parallelo ed alternativo.

IMMERGAS
Direzione Marketing Tecnico
Via Cisa Ligure n 95
42041 Brescello (RE)

Gli schemi forniti non sono esecutivi, ma meramente funzionali ed hanno lo scopo di descrivere il funzionamento idraulico e/o elettrico dell'impianto ed i relativi collegamenti. Essi possono richiedere ulteriori integrazioni o modifiche, secondo quanto previsto dalle norme e dalle regole tecniche vigenti ed applicabili. Rimane responsabilità del professionista il dimensionamento dei singoli componenti, individuare le disposizioni normative applicabili, valutare caso per caso la necessità di eventuali variazioni a schemi ed elaborati. Immergas declina, pertanto, ogni responsabilità in merito.

Foglio
A3

LEGENDA:

A13	Gestore di sistema (cod. 3.021522)
A39	Pannello comando (di serie con MAGIS M)
A27	Kit Regolatore di Cascata ARES PRO - 3.028340
C	Caldaia a condensazione a basamento potenza > 35 kW
PdC	Pompa di calore monoblocco MAGIS M
B1	Sonda mandata comune MAGIS M - 3.019375
B1-2	Sonda mandata comune caldaie di serie con kit Regolatore di Cascata ARES PRO
B4	Sonda esterna di serie con kit Regolatore di Cascata ARES PRO
B28	Sonda accumulo inerziale - 3.019375
B11	Sonda innalzamento T. di ritorno - 3.019374
B12	Sonda innalzamento T. di ritorno - 3.019375
M51	Valvola deviatrice
AI	Accumulo inerziale / puffer
INAIL	Kit sicurezze INAIL
M10	Circolatore primario
SI	Separatore idraulico/Scambiatore a piastre
VIC	Valvola intercettazione combustibile (non fornito)
NC	Neutralizzatore di condensa

NOTE:

Per assicurare il corretto funzionamento della pompa di calore occorre garantire:

- un contenuto minimo per macchina di 40 litri d'acqua sempre disponibile: a questo scopo è da valutare l'inserimento di un eventuale accumulo inerziale;
- per garantire la protezione antigelo nel caso di mancanza di corrente elettrica è necessario prevedere valvole antigelo oppure in alternativa soluzione acqua glicolata all'interno delle tubazioni idrauliche, nella giusta concentrazione;
- l'eventuale servizio di raffrescamento potrà essere soddisfatto dalla PdC anche se non indicato / rappresentato;
- l'eventuale produzione di ACS, potrà essere garantita dalla sola caldaia, oppure anche dalla PdC, abbinando un bollitore sanitario ai generatori;
- La posizione degli attacchi della PdC è indicativa;
- sarà possibile l'inserimento di uno scambiatore a piastre lato caldaia e lato pdc senza modificare la logica di funzionamento del sistema.

Lo schema è unicamente rappresentativo, è sempre necessario fare riferimento a quanto descritto all'interno dei libretti di istruzione dei prodotti

Per le combinazioni di caldaie e PdC abbinabili fare riferimento alla tabella riportata sulla relativa dichiarazione Immergas.

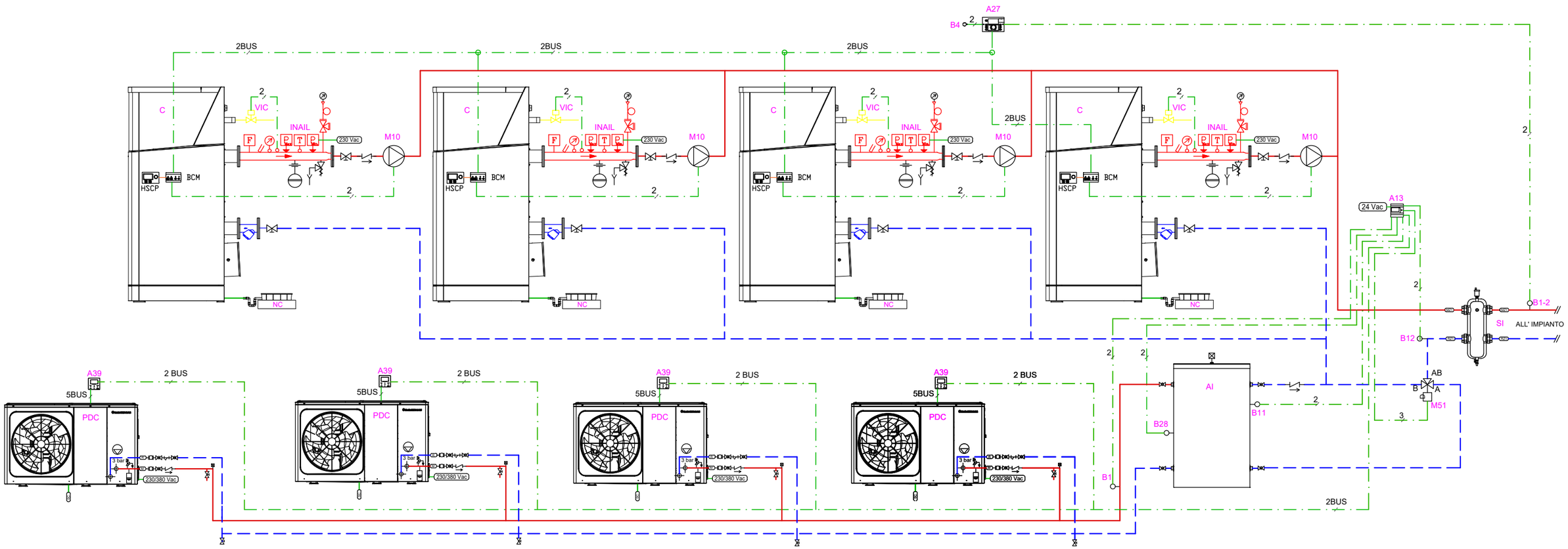

Disegno n. FM-64-A

PdC: MAGIS M fino a 4 in cascata.
Caldaie: ARES PRO.
Ibrido con funzione innalzamento temperatura di ritorno impianto con valvola tre vie a monte del separatore idraulico.

IMMERGAS
Direzione Marketing Tecnico
Via Cisa Ligure n 95
42041 Brescello (RE)

Gli schemi forniti non sono esecutivi, ma meramente funzionali ed hanno lo scopo di descrivere il funzionamento idraulico e/o elettrico dell'impianto ed i relativi collegamenti. Essi possono richiedere ulteriori integrazioni o modifiche, secondo quanto previsto dalle norme e dalle regole tecniche vigenti ed applicabili. Rimane responsabilità del professionista il dimensionamento dei singoli componenti, individuare le disposizioni normative applicabili, valutare caso per caso la necessità di eventuali variazioni a schemi ed elaborati. Immergas declina, pertanto, ogni responsabilità in merito.

Foglio
A3

LEGENDA:

A13	Gestore di sistema (cod. 3.021522)
A27	Kit Regolatore di Cascata ARES PRO - 3.028340
A39	Pannello comando (di serie con MAGIS M)
C	Caldaia a condensazione a basamento potenza > 35 kW
PdC	Pompa di calore monoblocco MAGIS M
B1	Sonda mandata comune MAGIS M - 3.019375
B1-2	Sonda mandata comune caldaie di serie con kit Regolatore di Cascata ARES PRO
B4	Sonda esterna di serie con kit Regolatore di Cascata ARES PRO
B28	Sonda accumulo inerziale - 3.019375
B11	Sonda innalzamento T. di ritorno - 3.019374
B12	Sonda innalzamento T. di ritorno - 3.019375
M51	Valvola deviatrice
AI	Accumulo inerziale / puffer
INAIL	Kit sicurezze INAIL
M10	Circolatore primario
SI	Separatore idraulico/Scambiatore a piastre
VIC	Valvola intercettazione combustibile (non fornito)
NC	Neutralizzatore di condensa

NOTE:

Per assicurare il corretto funzionamento della pompa di calore occorre garantire:

- un contenuto minimo per macchina di 40 litri d'acqua sempre disponibile: a questo scopo è da valutare l'inserimento di un eventuale accumulo inerziale;
- per garantire la protezione antigelo nel caso di mancanza di corrente elettrica è necessario prevedere valvole antigelo oppure in alternativa soluzione acqua glicolata all'interno delle tubazioni idrauliche, nella giusta concentrazione;
- l'eventuale servizio di raffrescamento potrà essere soddisfatto dalla PdC anche se non indicato / rappresentato;
- l'eventuale produzione di ACS, potrà essere garantita dalla sola caldaia, oppure anche dalla PdC, abbinando un bollitore sanitario ai generatori;
- La posizione degli attacchi della PdC è indicativa;
- sarà possibile l'inserimento di uno scambiatore a piastre lato caldaia e lato pdc senza modificare la logica di funzionamento del sistema.

Lo schema è unicamente rappresentativo, è sempre necessario fare riferimento a quanto descritto all'interno dei libretti di istruzione dei prodotti

Per le combinazioni di caldaie e PdC abbinabili fare riferimento alla tabella riportata sulla relativa dichiarazione Immergas.

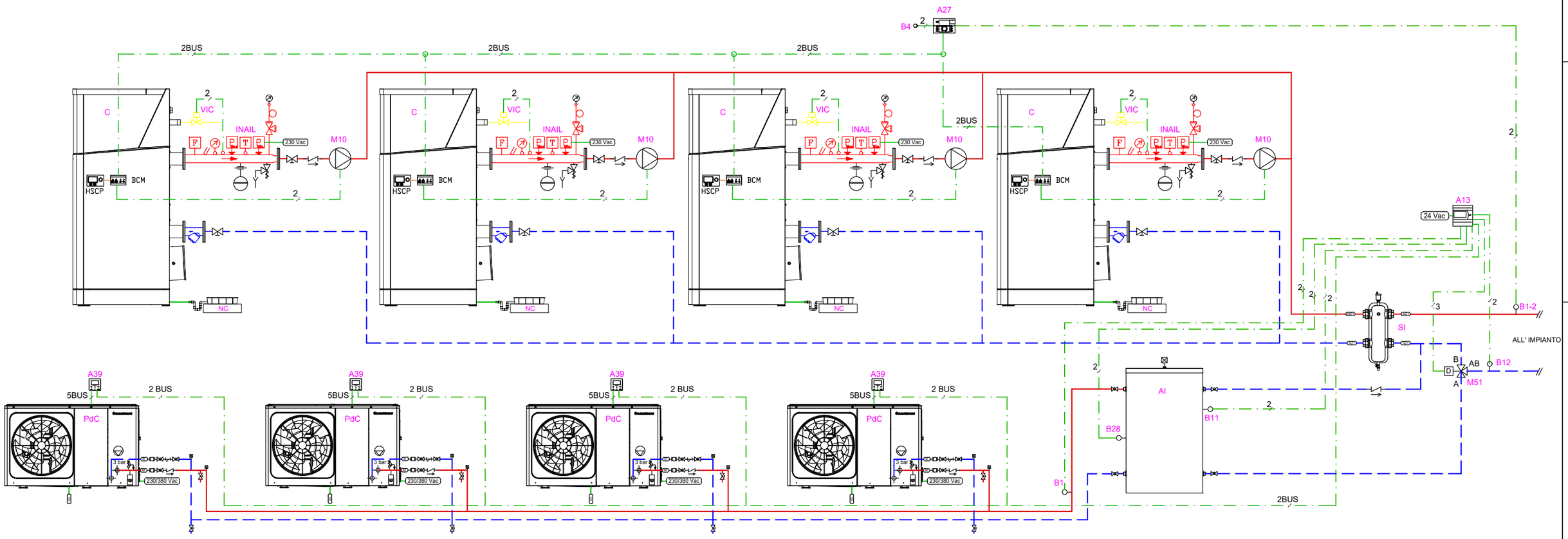

Disegno n. FM-64-B

PdC: MAGIS M fino a 4 in cascata.
Caldaie: ARES PRO.
Ibrido con funzione innalzamento temperatura di ritorno impianto con valvola tre vie a valle del separatore idraulico.

IMMERGAS
Direzione Marketing Tecnico

Via Cisa Ligure n 95
42041 Brescello (RE)

Gli schemi forniti non sono esecutivi, ma meramente funzionali ed hanno lo scopo di descrivere il funzionamento idraulico e/o elettrico dell'impianto ed i relativi collegamenti. Essi possono richiedere ulteriori integrazioni o modifiche, secondo quanto previsto dalle norme e dalle regole tecniche vigenti ed applicabili. Rimane responsabilità del professionista il dimensionamento dei singoli componenti, individuare le disposizioni normative applicabili, valutare caso per caso la necessità di eventuali variazioni a schemi ed elaborati. Immergas declina, pertanto, ogni responsabilità in merito.

Foglio
A3

LEGENDA:

A13	Gestore di sistema (cod. 3.021522)
A27	Kit Regolatore di Cascata ARES TEC - 3.028340
A39	Pannello comando (di serie con MAGIS M)
C	Caldaia a condensazione a basamento potenza > 35 kW
PdC	Pompa di calore monoblocco MAGIS M
B1	Sonda mandata comune MAGIS M - 3.019375
B1-2	Sonda mandata comune caldaie di serie con kit Regolatore di Cascata ARES TEC
B4	Sonda esterna di serie con kit Regolatore di Cascata ARES TEC
B28	Sonda accumulo inerziale - 3.019375
B11	Sonda innalzamento T. di ritorno - 3.019374
B12	Sonda innalzamento T. di ritorno - 3.019375
M51	Valvola deviatrice
AI	Accumulo inerziale / puffer
INAIL	Kit sicurezze INAIL
SI	Separatore idraulico/Scambiatore a piastre
VIC	Valvola intercettazione combustibile (non fornito)
NC	Neutralizzatore di condensa

NOTE:

Per assicurare il corretto funzionamento della pompa di calore occorre garantire:

- un contenuto minimo per macchina di 40 litri d'acqua sempre disponibile: a questo scopo è da valutare l'inserimento di un eventuale accumulo inerziale;
- per garantire la protezione antigelo nel caso di mancanza di corrente elettrica è necessario prevedere valvole antigelo oppure in alternativa soluzione acqua glicolata all'interno delle tubazioni idrauliche, nella giusta concentrazione;
- l'eventuale servizio di raffrescamento potrà essere soddisfatto dalla PdC anche se non indicato / rappresentato;
- l'eventuale produzione di ACS, potrà essere garantita dalla sola caldaia, oppure anche dalla PdC, abbinando un bollitore sanitario ai generatori;
- La posizione degli attacchi della PdC è indicativa;
- sarà possibile l'inserimento di uno scambiatore a piastre lato caldaia e lato pdc senza modificare la logica di funzionamento del sistema.

Lo schema è unicamente rappresentativo, è sempre necessario fare riferimento a quanto descritto all'interno dei libretti di istruzione dei prodotti

Per le combinazioni di caldaie e PdC abbinabili fare riferimento alla tabella riportata sulla relativa dichiarazione Immergas.

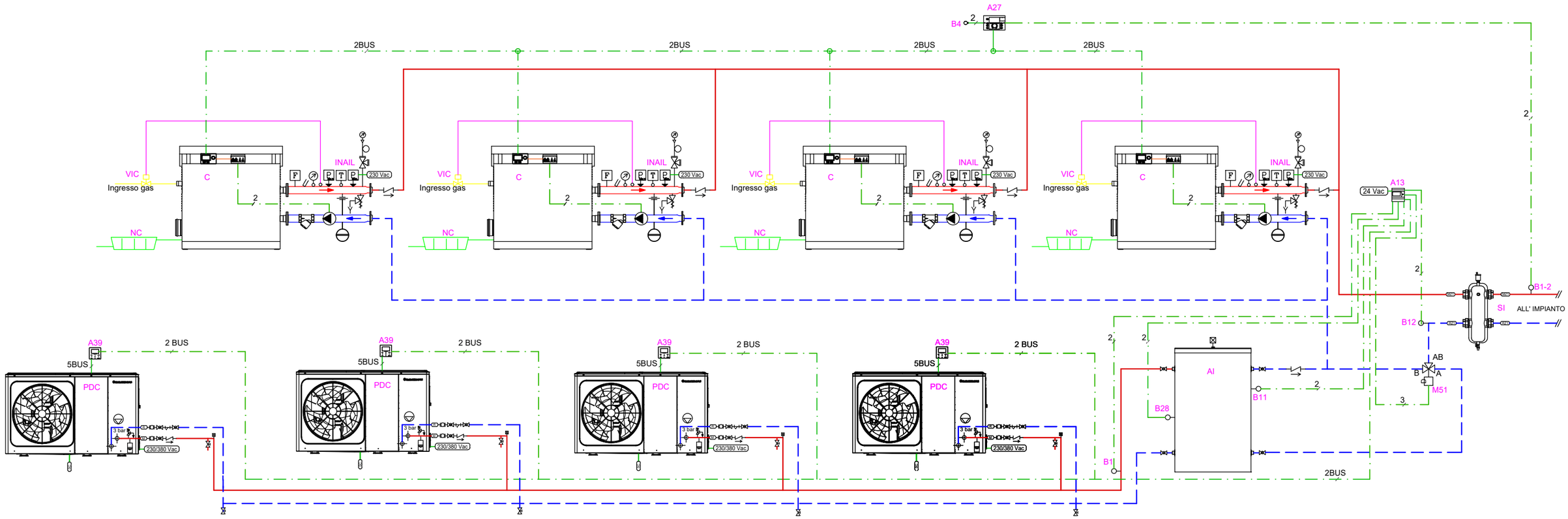

Disegno n. FM-93-A

PdC: MAGIS M fino a 4 in cascata.
Caldaie: ARES TEC.
Ibrido con funzione innalzamento temperatura di ritorno impianto con valvola tre vie a monte del separatore idraulico.

IMMERGAS
Direzione Marketing Tecnico
Via Cisa Ligure n 95
42041 Brescello (RE)

Gli schemi forniti non sono esecutivi, ma meramente funzionali ed hanno lo scopo di descrivere il funzionamento idraulico e/o elettrico dell'impianto ed i relativi collegamenti. Essi possono richiedere ulteriori integrazioni o modifiche, secondo quanto previsto dalle norme e dalle regole tecniche vigenti ed applicabili. Rimane responsabilità del professionista il dimensionamento dei singoli componenti, individuare le disposizioni normative applicabili, valutare caso per caso la necessità di eventuali variazioni a schemi ed elaborati. Immergas declina, pertanto, ogni responsabilità in merito.

Foglio
A3

LEGENDA:

A13	Gestore di sistema (cod. 3.021522)
A27	Kit Regolatore di Cascata ARES TEC - 3.028340
A39	Pannello comando (di serie con MAGIS M)
C	Caldaia a condensazione a basamento potenza > 35 kW
PdC	Pompa di calore monoblocco MAGIS M
B1	Sonda mandata comune MAGIS M - 3.019375
B1-2	Sonda mandata comune caldaie di serie con kit Regolatore di Cascata ARES TEC
B4	Sonda esterna di serie con kit Regolatore di Cascata ARES TEC
B28	Sonda accumulo inerziale - 3.019375
B11	Sonda innalzamento T. di ritorno - 3.019374
B12	Sonda innalzamento T. di ritorno - 3.019375
M51	Valvola deviatrice
AI	Accumulo inerziale / puffer
INAIL	Kit sicurezze INAIL
SI	Separatore idraulico/Scambiatore a piastre
VIC	Valvola intercettazione combustibile (non fornito)
NC	Neutralizzatore di condensa

NOTE:

Per assicurare il corretto funzionamento della pompa di calore occorre garantire:

- un contenuto minimo per macchina di 40 litri d'acqua sempre disponibile: a questo scopo è da valutare l'inserimento di un eventuale accumulo inerziale;
- per garantire la protezione antigelo nel caso di mancanza di corrente elettrica è necessario prevedere valvole antigelo oppure in alternativa soluzione acqua glicolata all'interno delle tubazioni idrauliche, nella giusta concentrazione;
- l'eventuale servizio di raffrescamento potrà essere soddisfatto dalla PdC anche se non indicato / rappresentato;
- l'eventuale produzione di ACS, potrà essere garantita dalla sola caldaia, oppure anche dalla PdC, abbinando un bollitore sanitario ai generatori;
- La posizione degli attacchi della PdC è indicativa;
- sarà possibile l'inserimento di uno scambiatore a piastre lato caldaia e lato pdc senza modificare la logica di funzionamento del sistema.

Lo schema è unicamente rappresentativo, è sempre necessario fare riferimento a quanto descritto all'interno dei libretti di istruzione dei prodotti

Per le combinazioni di caldaie e PdC abbinabili fare riferimento alla tabella riportata sulla relativa dichiarazione Immergas.

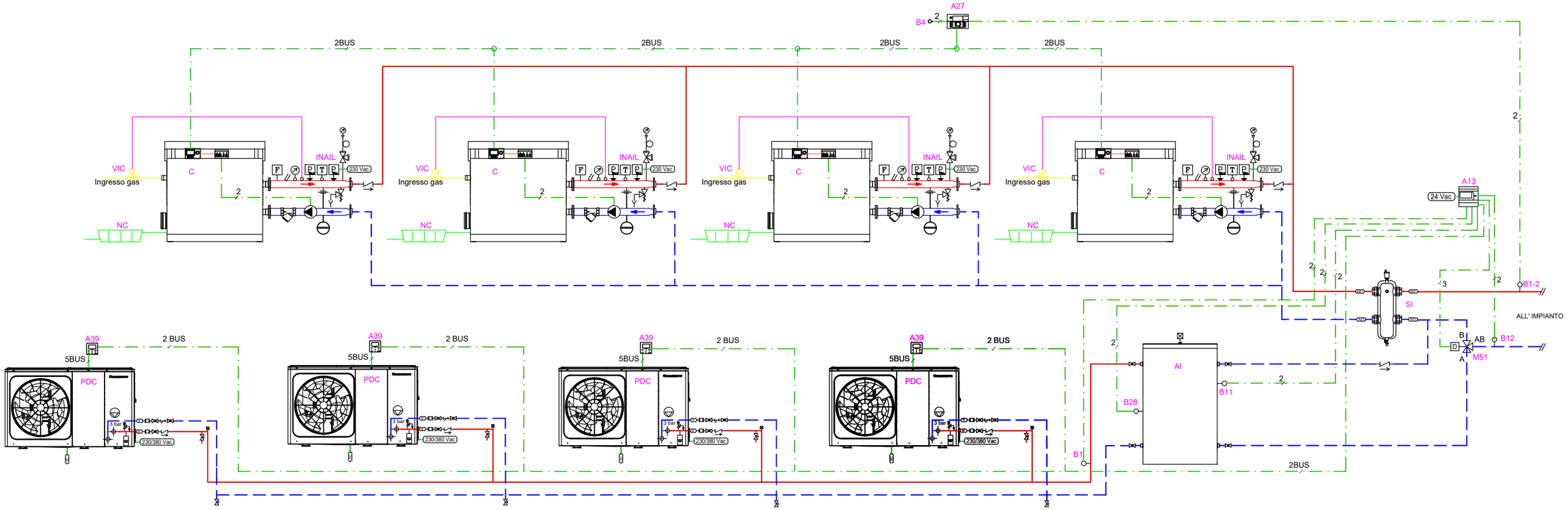

Disegno n. FM-93-B

PdC: MAGIS M fino a 4 in cascata.
Caldaie: ARES TEC.
Ibrido con funzione innalzamento temperatura di ritorno impianto con valvola tre vie a valle del separatore idraulico.

IMMERGAS
Direzione Marketing Tecnico
Via Cisa Ligure n 95
42041 Brescello (RE)

Gli schemi forniti non sono esecutivi, ma meramente funzionali ed hanno lo scopo di descrivere il funzionamento idraulico e/o elettrico dell'impianto ed i relativi collegamenti. Essi possono richiedere ulteriori integrazioni o modifiche, secondo quanto previsto dalle norme e dalle regole tecniche vigenti ed applicabili. Rimane responsabilità del professionista il dimensionamento dei singoli componenti, individuare le disposizioni normative applicabili, valutare caso per caso la necessità di eventuali variazioni a schemi ed elaborati. Immergas declina, pertanto, ogni responsabilità in merito.

Foglio
A3

NOTE:
Per assicurare il corretto funzionamento della pompa di calore occorre garantire:

- un contenuto minimo per macchina di 40 litri d'acqua sempre disponibile: a questo scopo è da valutare l'inserimento di un eventuale accumulo inerziale;
- per garantire la protezione antigelo nel caso di mancanza di corrente elettrica è necessario prevedere valvole antigelo oppure in alternativa soluzione acqua glicolata all'interno delle tubazioni idrauliche, nella giusta concentrazione;
- l'eventuale servizio di raffrescamento potrà essere soddisfatto dalla PdC anche se non indicato / rappresentato;
- l'eventuale produzione di ACS, potrà essere garantita dalla sola caldaia, oppure anche dalla PdC, abbinando un bollitore sanitario ai generatori;
- La posizione degli attacchi della PdC è indicativa;
- sarà possibile l'inserimento di uno scambiatore a piastre lato caldaia e lato pdc senza modificare la logica di funzionamento del sistema.

Per le combinazioni di caldaie e PdC abbinabili fare riferimento alla tabella riportata sulla relativa dichiarazione Immergas.

Lo schema è unicamente rappresentativo, è sempre necessario fare riferimento a quanto descritto all'interno dei libretti di istruzione dei prodotti

LEGENDA:

A13	Gestore di sistema (cod. 3.021522)
A39	Pannello comando (di serie con MAGIS M)
C	Caldaia a condensazione a basamento potenza >= 35 kW
PdC	Pompa di calore monoblocco MAGIS M
B4	Sonda esterna di serie con ARES PRO
B28	Sonda accumulo inerziale - 3.019375
B11	Sonda innalzamento T. di ritorno - 3.019374
B12	Sonda innalzamento T. di ritorno - 3.019375
M51	Valvola deviatrice
AI	Accumulo inerziale / puffer
INAIL	Kit sicurezze INAIL
M10	Circolatore primario
SI	Separatore idraulico/Scambiatore a piastre
VIC	Valvola intercettazione combustibile (non fornito)
NC	Neutralizzatore di condensa

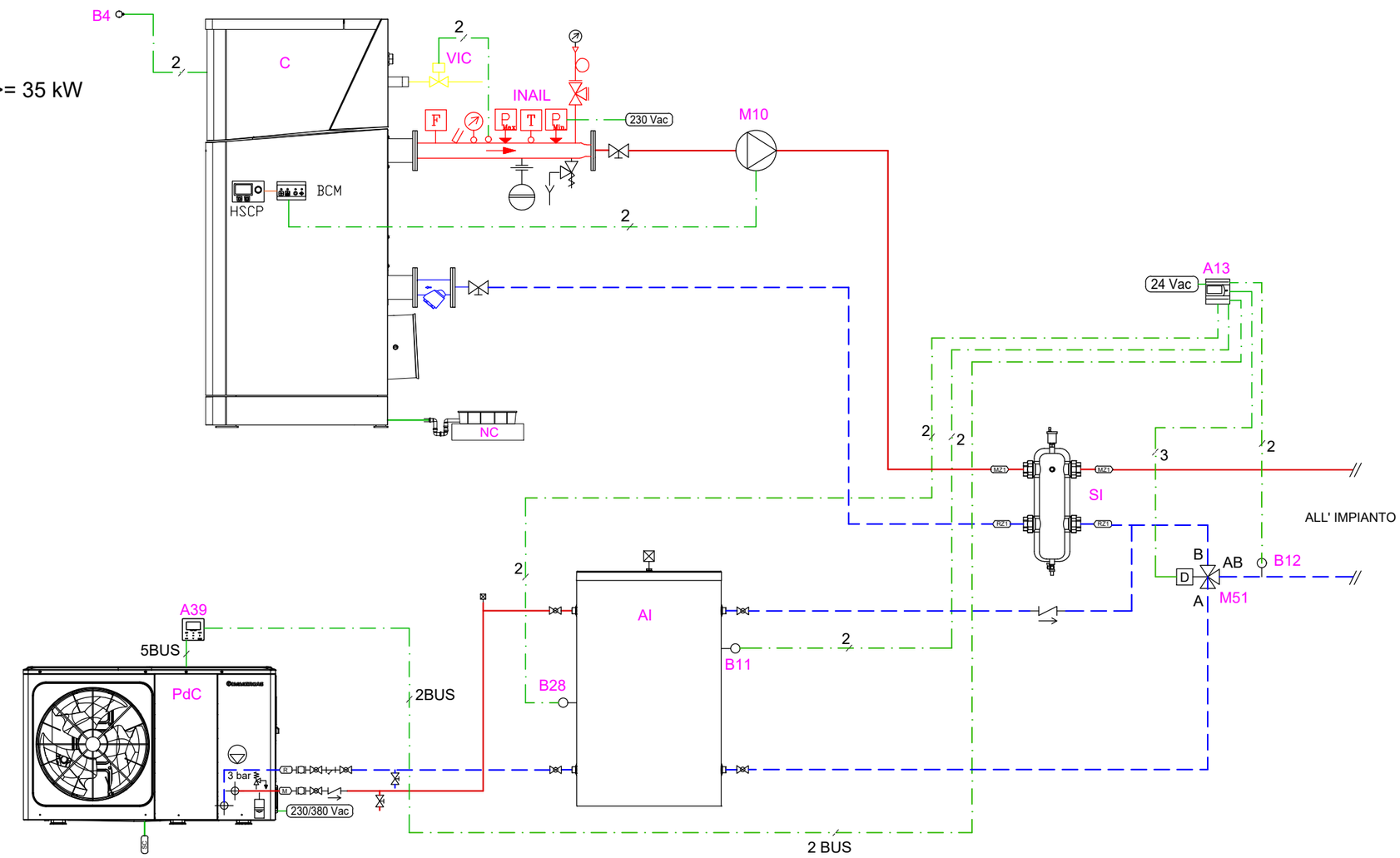

Disegno n. FM-94

PdC: MAGIS M
Caldaie: ARES PRO.
Ibrido con funzione innalzamento temperatura di ritorno impianto con valvola tre vie a valle del separatore idraulico.

IMMERGAS
Direzione Marketing Tecnico
Via Cisa Ligure n 95
42041 Brescello (RE)

Gli schemi forniti non sono esecutivi, ma meramente funzionali ed hanno lo scopo di descrivere il funzionamento idraulico e/o elettrico dell'impianto ed i relativi collegamenti. Essi possono richiedere ulteriori integrazioni o modifiche, secondo quanto previsto dalle norme e dalle regole tecniche vigenti ed applicabili. Rimane responsabilità del professionista il dimensionamento dei singoli componenti, individuare le disposizioni normative applicabili, valutare caso per caso la necessità di eventuali variazioni a schemi ed elaborati. Immergas declina, pertanto, ogni responsabilità in merito.

Foglio
A3

NOTE:
Per assicurare il corretto funzionamento della pompa di calore occorre garantire:

- contenuto min. per macchina 40 litri di liquido disponibile: valutare eventuale inserimento accumulo inerziale;
- l'eventuale servizio di raffrescamento potrà essere soddisfatto dalla PdC anche se non indicato / rappresentato;
- l'eventuale produzione di ACS, potrà essere garantita dalla sola caldaia, oppure anche dalla PdC, abbinando un bollitore sanitario ai generatori;
- la posizione degli attacchi della PdC è indicativa;
- sarà possibile l'inserimento di uno scambiatore a piastre lato Caldaia e lato PdC senza modificare la logica di funzionamento del sistema.

Per le combinazioni di caldaie e PdC abbinabili fare riferimento alla tabella riportata sulla relativa dichiarazione Immergas.

Lo schema è unicamente rappresentativo, è sempre necessario fare riferimento a quanto descritto all'interno dei libretti di istruzione dei prodotti

LEGENDA:

AI	Accumulo inerziale / puffer
A13	Gestore di sistema
C	Caldaia a condensazione a basamento potenza >= 35 kW
B4	Sonda esterna di serie con ARES TEC ErP
B11	Sonda innalzamento T. di ritorno - 3.019374
B12	Sonda innalzamento T. di ritorno - 3.019375
B28	Sonda accumulo inerziale - 3.019375
INAIL	Kit sicurezze INAIL
M51	Valvola deviatrice
NC	Neutralizzatore di condensa
PdC	Pompa di calore monoblocco
SI	Separatore idraulico/Scambiatore a piastre
VIC	Valvola intercettazione combustibile

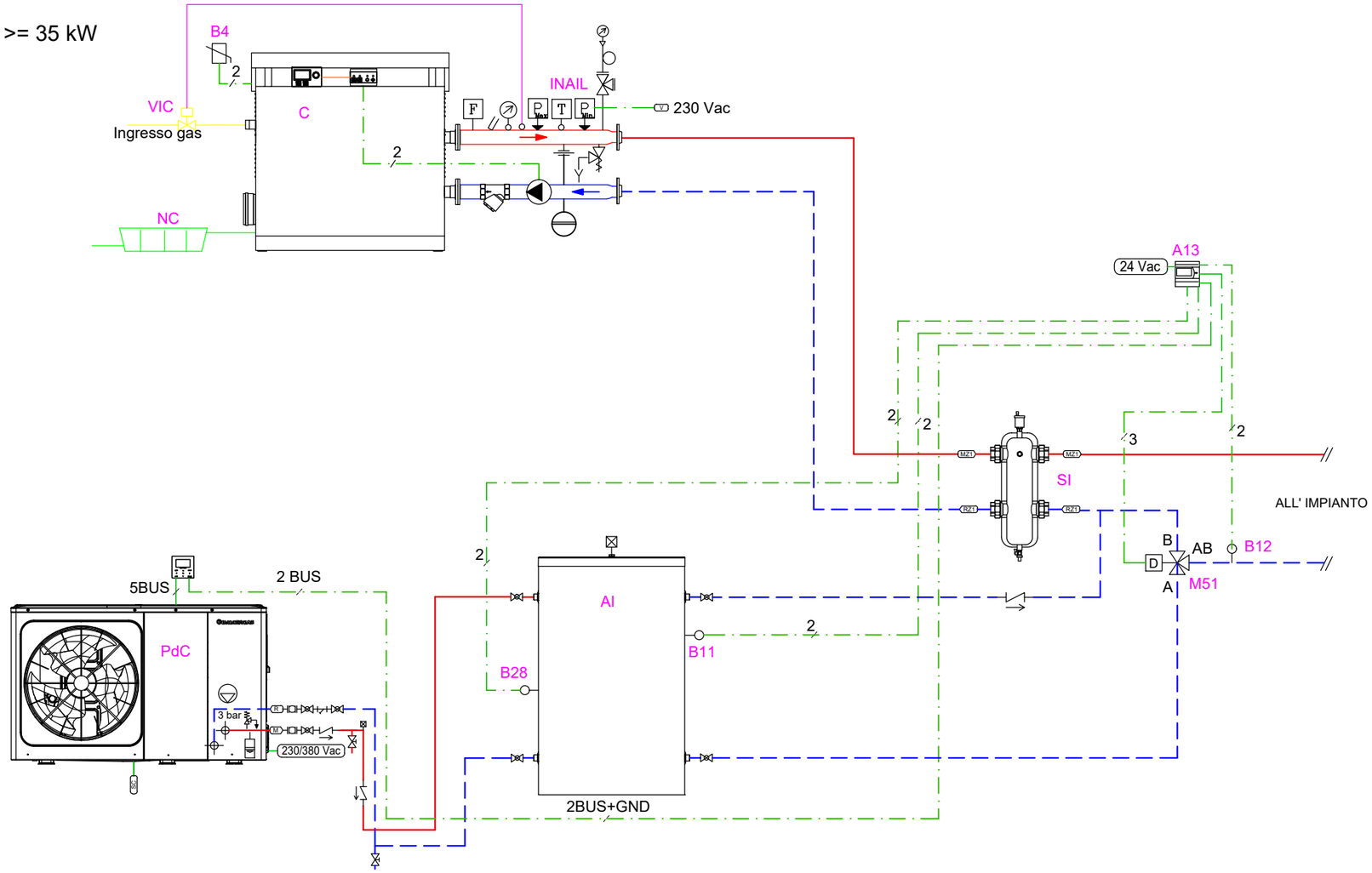

Disegno n. FM-95

PdC: MAGIS M
Caldaie: ARES TEC ErP.
Ibrido con funzione innalzamento temperatura di ritorno impianto con valvola tre vie a valle del separatore idraulico.

IMMERGAS
Direzione Marketing Tecnico
Via Cisa Ligure n 95
42041 Brescello (RE)

Gli schemi forniti non sono esecutivi, ma meramente funzionali ed hanno lo scopo di descrivere il funzionamento idraulico e/o elettrico dell'impianto ed i relativi collegamenti. Essi possono richiedere ulteriori integrazioni o modifiche, secondo quanto previsto dalle norme e dalle regole tecniche vigenti ed applicabili. Rimane responsabilità del professionista il dimensionamento dei singoli componenti, individuare le disposizioni normative applicabili, valutare caso per caso la necessità di eventuali variazioni a schemi ed elaborati. Immergas declina, pertanto, ogni responsabilità in merito.

Foglio
A3

LEGENDA:

A13	Gestore di sistema (cod. 3.021522)
A39	Pannello comando (di serie con MAGIS M)
A27	Kit Regolatore di Cascata ARES PRO - 3.028340
C	Caldaia a condensazione a basamento potenza > 35 kW
PdC	Pompa di calore monoblocco MAGIS M
B1-2	Sonda mandata comune caldaie di serie con kit Regolatore di Cascata ARES PRO
B4	Sonda esterna di serie con kit Regolatore di Cascata ARES PRO
B28	Sonda accumulo inerziale - 3.019375
B11	Sonda innalzamento T. di ritorno - 3.019374
B12	Sonda innalzamento T. di ritorno - 3.019375
M51	Valvola deviatrice
AI	Accumulo inerziale / puffer
INAIL	Kit sicurezze INAIL
M10	Circolatore primario
SI	Separatore idraulico/Scambiatore a piastre
VIC	Valvola intercettazione combustibile (non fornito)
NC	Neutralizzatore di condensa

NOTE:

Per assicurare il corretto funzionamento della pompa di calore occorre garantire:

- un contenuto minimo per macchina di 40 litri d'acqua sempre disponibile: a questo scopo è da valutare l'inserimento di un eventuale accumulo inerziale;
- per garantire la protezione antigelo nel caso di mancanza di corrente elettrica è necessario prevedere valvole antigelo oppure in alternativa soluzione acqua glicolata all'interno delle tubazioni idrauliche, nella giusta concentrazione;
- l'eventuale servizio di raffrescamento potrà essere soddisfatto dalla PdC anche se non indicato / rappresentato;
- l'eventuale produzione di ACS, potrà essere garantita dalla sola caldaia, oppure anche dalla PdC, abbinando un bollitore sanitario ai generatori;
- La posizione degli attacchi della PdC è indicativa;
- sarà possibile l'inserimento di uno scambiatore a piastre lato caldaia e lato pdc senza modificare la logica di funzionamento del sistema.

Lo schema è unicamente rappresentativo, è sempre necessario fare riferimento a quanto descritto all'interno dei libretti di istruzione dei prodotti

Per le combinazioni di caldaie e PdC abbinabili fare riferimento alla tabella riportata sulla relativa dichiarazione Immergas.

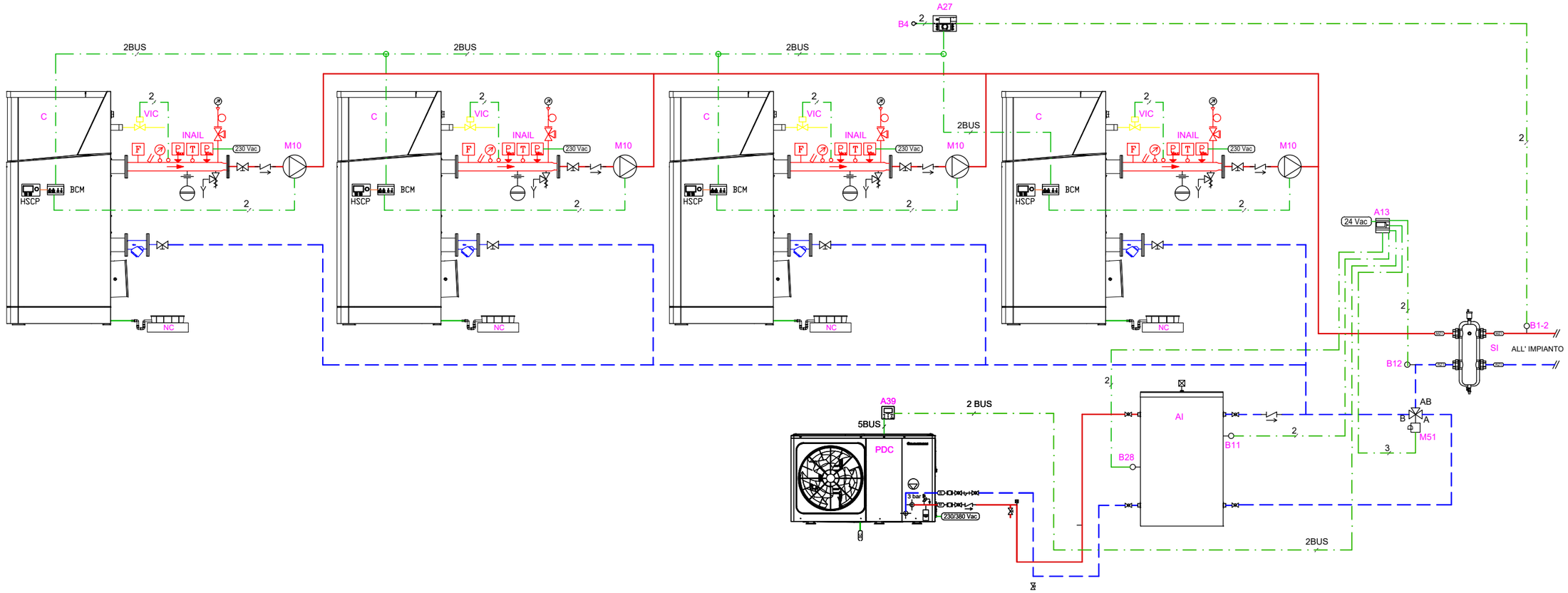

Disegno n. FM-96-A

PdC: MAGIS M
Caldaie: ARES PRO.
Ibrido con funzione innalzamento temperatura di ritorno impianto con valvola tre vie a monte del separatore idraulico.

IMMERGAS
Direzione Marketing Tecnico
Via Cisa Ligure n 95
42041 Brescello (RE)

Gli schemi forniti non sono esecutivi, ma meramente funzionali ed hanno lo scopo di descrivere il funzionamento idraulico e/o elettrico dell'impianto ed i relativi collegamenti. Essi possono richiedere ulteriori integrazioni o modifiche, secondo quanto previsto dalle norme e dalle regole tecniche vigenti ed applicabili. Rimane responsabilità del professionista il dimensionamento dei singoli componenti, individuare le disposizioni normative applicabili, valutare caso per caso la necessità di eventuali variazioni a schemi ed elaborati. Immergas declina, pertanto, ogni responsabilità in merito.

Foglio
A3

LEGENDA:

A13	Gestore di sistema (cod. 3.021522)
A27	Kit Regolatore di Cascata ARES PRO - 3.028340
A39	Pannello comando (di serie con MAGIS M)
C	Caldaia a condensazione a basamento potenza > 35 kW
PdC	Pompa di calore monoblocco MAGIS M
B1-2	Sonda mandata comune caldaie di serie con kit Regolatore di Cascata ARES PRO
B4	Sonda esterna di serie con kit Regolatore di Cascata ARES PRO
B28	Sonda accumulo inerziale - 3.019375
B11	Sonda innalzamento T. di ritorno - 3.019374
B12	Sonda innalzamento T. di ritorno - 3.019375
M51	Valvola deviatrice
AI	Accumulo inerziale / puffer
INAIL	Kit sicurezze INAIL
M10	Circolatore primario
SI	Separatore idraulico/Scambiatore a piastre
VIC	Valvola intercettazione combustibile (non fornito)
NC	Neutralizzatore di condensa

NOTE:

Per assicurare il corretto funzionamento della pompa di calore occorre garantire:

- un contenuto minimo per macchina di 40 litri d'acqua sempre disponibile: a questo scopo è da valutare l'inserimento di un eventuale accumulo inerziale;
- per garantire la protezione antigelo nel caso di mancanza di corrente elettrica è necessario prevedere valvole antigelo oppure in alternativa soluzione acqua glicolata all'interno delle tubazioni idrauliche, nella giusta concentrazione;
- l'eventuale servizio di raffrescamento potrà essere soddisfatto dalla PdC anche se non indicato / rappresentato;
- l'eventuale produzione di ACS, potrà essere garantita dalla sola caldaia, oppure anche dalla PdC, abbinando un bollitore sanitario ai generatori;
- La posizione degli attacchi della PdC è indicativa;
- sarà possibile l'inserimento di uno scambiatore a piastre lato caldaia e lato pdc senza modificare la logica di funzionamento del sistema.

Lo schema è unicamente rappresentativo, è sempre necessario fare riferimento a quanto descritto all'interno dei libretti di istruzione dei prodotti

Per le combinazioni di caldaie e PdC abbinabili fare riferimento alla tabella riportata sulla relativa dichiarazione Immergas.

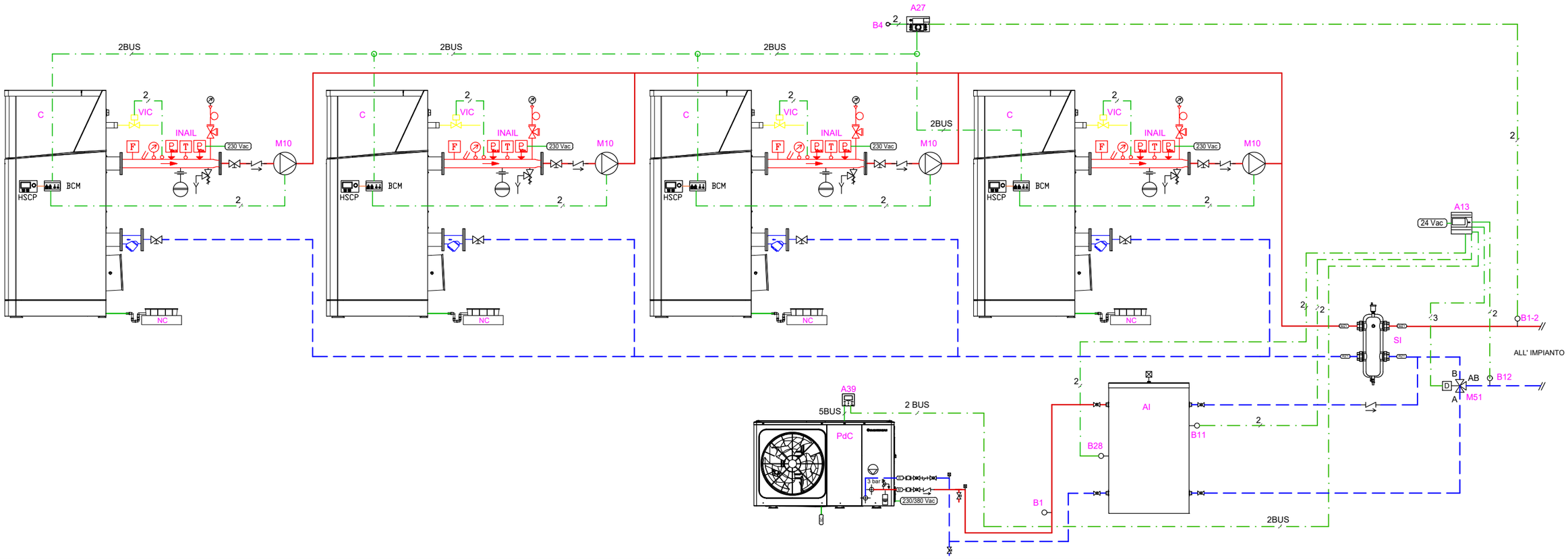

Disegno n. FM-96-B

PdC: MAGIS M
Caldaie: ARES PRO.
Ibrido con funzione innalzamento temperatura di ritorno impianto con valvola tre vie a valle del separatore idraulico.

IMMERGAS
Direzione Marketing Tecnico
Via Cisa Ligure n 95
42041 Brescello (RE)

Gli schemi forniti non sono esecutivi, ma meramente funzionali ed hanno lo scopo di descrivere il funzionamento idraulico e/o elettrico dell'impianto ed i relativi collegamenti. Essi possono richiedere ulteriori integrazioni o modifiche, secondo quanto previsto dalle norme e dalle regole tecniche vigenti ed applicabili. Rimane responsabilità del professionista il dimensionamento dei singoli componenti, individuare le disposizioni normative applicabili, valutare caso per caso la necessità di eventuali variazioni a schemi ed elaborati. Immergas declina, pertanto, ogni responsabilità in merito.

Foglio
A3