IMMERGAS

L'Azienda: **IMMERGAS S.p.A.**

con sede in: Via Cisa Ligure, 95 - Brescello di Reggio Emilia

in relazione ai: GENERATORI IBRIDI DI ALTA POTENZA *FACTORY MADE CON POMPA DI CALORE* ***MAGIS M TOP***

DICHIARA:

in riferimento alla Legge 296/2006 e s.m.i., al D.M. 19/02/2007 e s.m.i., al DL 63/2013 e s.m.i., alla Legge 160/2019, all'art. 119 del DL "Rilancio" n. 34/2020 e s.m.i. (*Superbonus*) e al Decreto *requisiti tecnici Ecobonus* 06/08/2020 e s.m.i., che i generatori di cui alla tabella che segue:

N°	Unità a condensazione	Potenza termica (kW)	N°	Pompa di calore	Potenza nominale A7/W35 (kW)	N° SCHEMA
1	VICTRIX OMNIA	20,20	1	MAGIS M5 TOP	5,00	FM-67;FM-68
1	VICTRIX OMNIA	20,20	1	MAGIS M8 TOP	8,00	FM-67;FM-68
1	VICTRIX TERA VIP V2	24,00	1	MAGIS M5 TOP	5,00	FM-67;FM-68
1	VICTRIX TERA VIP V2	24,00	1	MAGIS M8 TOP	8,00	FM-67;FM-68
1	VICTRIX TERA VIP V2	24,00	1	MAGIS M12 TOP-12T TOP	12,00	FM-67;FM-68
1	VICTRIX TERA 24 PLUS V2	24,00	1	MAGIS M5 TOP	5,00	FM-67;FM-68
1	VICTRIX TERA 24 PLUS V2	24,00	1	MAGIS M8 TOP	8,00	FM-67;FM-68
1	VICTRIX TERA 24 PLUS V2	24,00	1	MAGIS M12 TOP-12T TOP	12,00	FM-67;FM-68
1	VICTRIX TERA 24 V2	24,00	1	MAGIS M5 TOP	5,00	FM-67;FM-68
1	VICTRIX TERA 24 V2	24,00	1	MAGIS M8 TOP	8,00	FM-67;FM-68
1	VICTRIX TERA 24 V2	24,00	1	MAGIS M12 TOP-12T TOP	12,00	FM-67;FM-68
1	VICTRIX TERA 28 V2	28,00	1	MAGIS M5 TOP	5,00	FM-67;FM-68
1	VICTRIX TERA 28 V2	28,00	1	MAGIS M8 TOP	8,00	FM-67;FM-68
1	VICTRIX TERA 28 V2	28,00	1	MAGIS M12 TOP-12T TOP	12,00	FM-67;FM-68
1	VICTRIX EXTRA 28	24,00	1	MAGIS M5 TOP	5,00	FM-67;FM-68
1	VICTRIX EXTRA 28	24,00	1	MAGIS M8 TOP	8,00	FM-67;FM-68
1	VICTRIX EXTRA 28	24,00	1	MAGIS M12 TOP-12T TOP	12,00	FM-67;FM-68
1	VICTRIX EXTRA 32	28,00	1	MAGIS M5 TOP	5,00	FM-67;FM-68
1	VICTRIX EXTRA 32	28,00	1	MAGIS M8 TOP	8,00	FM-67;FM-68
1	VICTRIX EXTRA 32	28,00	1	MAGIS M12 TOP-12T TOP	12,00	FM-67;FM-68
1	VICTRIX EXTRA 35	32,00	1	MAGIS M5 TOP	5,00	FM-67;FM-68
1	VICTRIX EXTRA 35	32,00	1	MAGIS M8 TOP	8,00	FM-67;FM-68
1	VICTRIX EXTRA 35	32,00	1	MAGIS M12 TOP-12T TOP	12,00	FM-67;FM-68
1	VICTRIX EXTRA 35	32,00	1	MAGIS M16 TOP-16T TOP	16,00	FM-67;FM-68
1	VICTRIX EXTRA 24 PLUS	24,00	1	MAGIS M5 TOP	5,00	FM-67;FM-68

1	VICTRIX EXTRA 24 PLUS	24,00	1	MAGIS M8 TOP	8,00	FM-67;FM-68
1	VICTRIX EXTRA 24 PLUS	24,00	1	MAGIS M12 TOP-12T TOP	12,00	FM-67;FM-68
1	VICTRIX EXTRA 35 PLUS	32,00	1	MAGIS M5 TOP	5,00	FM-67;FM-68
1	VICTRIX EXTRA 35 PLUS	32,00	1	MAGIS M8 TOP	8,00	FM-67;FM-68
1	VICTRIX EXTRA 35 PLUS	32,00	1	MAGIS M12 TOP-12T TOP	12,00	FM-67;FM-68
1	VICTRIX EXTRA 35 PLUS	32,00	1	MAGIS M16 TOP-16T TOP	16,00	FM-67;FM-68
1	VICTRIX MAIOR 28	24,00	1	MAGIS M5 TOP	5,00	FM-67;FM-68
1	VICTRIX MAIOR 28	24,00	1	MAGIS M8 TOP	8,00	FM-67;FM-68
1	VICTRIX MAIOR 28	24,00	1	MAGIS M12 TOP-12T TOP	12,00	FM-67;FM-68
1	VICTRIX MAIOR 32	28,00	1	MAGIS M5 TOP	5,00	FM-67;FM-68
1	VICTRIX MAIOR 32	28,00	1	MAGIS M8 TOP	8,00	FM-67;FM-68
1	VICTRIX MAIOR 32	28,00	1	MAGIS M12 TOP-12T TOP	12,00	FM-67;FM-68
1	VICTRIX MAIOR 35	32,00	1	MAGIS M5 TOP	5,00	FM-67;FM-68
1	VICTRIX MAIOR 35	32,00	1	MAGIS M8 TOP	8,00	FM-67;FM-68
1	VICTRIX MAIOR 35	32,00	1	MAGIS M12 TOP-12T TOP	12,00	FM-67;FM-68
1	VICTRIX MAIOR 35	32,00	1	MAGIS M16 TOP-16T TOP	16,00	FM-67;FM-68
1	VICTRIX MAIOR 35 PLUS	32,00	1	MAGIS M5 TOP	5,00	FM-67;FM-68
1	VICTRIX MAIOR 35 PLUS	32,00	1	MAGIS M8 TOP	8,00	FM-67;FM-68
1	VICTRIX MAIOR 35 PLUS	32,00	1	MAGIS M12 TOP-12T TOP	12,00	FM-67;FM-68
1	VICTRIX MAIOR 35 PLUS	32,00	1	MAGIS M16 TOP-16T TOP	16,00	FM-67;FM-68
1	VICTRIX SUPERIOR 26	24,00	1	MAGIS M5 TOP	5,00	FM-67;FM-68
1	VICTRIX SUPERIOR 26	24,00	1	MAGIS M8 TOP	8,00	FM-67;FM-68
1	VICTRIX SUPERIOR 26	24,00	1	MAGIS M12 TOP-12T TOP	12,00	FM-67;FM-68
1	VICTRIX SUPERIOR 35	32,00	1	MAGIS M5 TOP	5,00	FM-67;FM-68
1	VICTRIX SUPERIOR 35	32,00	1	MAGIS M8 TOP	8,00	FM-67;FM-68
1	VICTRIX SUPERIOR 35	32,00	1	MAGIS M12 TOP-12T TOP	12,00	FM-67;FM-68
1	VICTRIX SUPERIOR 35	32,00	1	MAGIS M16 TOP-16T TOP	16,00	FM-67;FM-68
1	VICTRIX SUPERIOR 35 PLUS	32,00	1	MAGIS M5 TOP	5,00	FM-67;FM-68
1	VICTRIX SUPERIOR 35 PLUS	32,00	1	MAGIS M8 TOP	8,00	FM-67;FM-68
1	VICTRIX SUPERIOR 35 PLUS	32,00	1	MAGIS M12 TOP-12T TOP	12,00	FM-67;FM-68
1	VICTRIX SUPERIOR 35 PLUS	32,00	1	MAGIS M16 TOP-16T TOP	16,00	FM-67;FM-68
1	VICTRIX ZEUS 25	20,00	1	MAGIS M5 TOP	5,00	FM-67;FM-68
1	VICTRIX ZEUS 25	20,00	1	MAGIS M8 TOP	8,00	FM-67;FM-68
1	VICTRIX ZEUS 32	28,00	1	MAGIS M5 TOP	5,00	FM-67;FM-68
1	VICTRIX ZEUS 32	28,00	1	MAGIS M8 TOP	8,00	FM-67;FM-68

1	VICTRIX ZEUS 32	28,00	1	MAGIS M12 TOP-12T TOP	12,00	FM-67;FM-68
1	VICTRIX ZEUS SUPERIOR 25	20,20	1	MAGIS M5 TOP	5,00	FM-67;FM-68
1	VICTRIX ZEUS SUPERIOR 25	20,20	1	MAGIS M8 TOP	8,00	FM-67;FM-68
1	VICTRIX ZEUS SUPERIOR 30	28,20	1	MAGIS M5 TOP	5,00	FM-67;FM-68
1	VICTRIX ZEUS SUPERIOR 30	28,20	1	MAGIS M8 TOP	8,00	FM-67;FM-68
1	VICTRIX ZEUS SUPERIOR 30	28,20	1	MAGIS M12 TOP-12T TOP	12,00	FM-67;FM-68
1	VICTRIX ZEUS SUPERIOR 35	28,20	1	MAGIS M5 TOP	5,00	FM-67;FM-68
1	VICTRIX ZEUS SUPERIOR 35	28,20	1	MAGIS M8 TOP	8,00	FM-67;FM-68
1	VICTRIX ZEUS SUPERIOR 35	28,20	1	MAGIS M12 TOP-12T TOP	12,00	FM-67;FM-68
1	HERCULES 25	20,20	1	MAGIS M5 TOP	5,00	FM-77;FM-78;FM-79
1	HERCULES 25	20,20	1	MAGIS M8 TOP	8,00	FM-77;FM-78;FM-79
1	HERCULES 25 SOLAR	20,20	1	MAGIS M5 TOP	5,00	FM-77;FM-78;FM-79
1	HERCULES 25 SOLAR	20,20	1	MAGIS M8 TOP	8,00	FM-77;FM-78;FM-79
1	HERCULES 35	28,20	1	MAGIS M5 TOP	5,00	FM-77;FM-78;FM-79
1	HERCULES 35	28,20	1	MAGIS M8 TOP	8,00	FM-77;FM-78;FM-79
1	HERCULES 35	28,20	1	MAGIS M12 TOP-12T TOP	12,00	FM-77;FM-78;FM-79
1	HERCULES MINI 35	28,20	1	MAGIS M5 TOP	5,00	FM-77;FM-78;FM-79
1	HERCULES MINI 35	28,20	1	MAGIS M8 TOP	8,00	FM-77;FM-78;FM-79
1	HERCULES MINI 35	28,20	1	MAGIS M12 TOP-12T TOP	12,00	FM-77;FM-78;FM-79
1	VICTRIX PRO 35 V2	33,90	1	MAGIS M5 TOP	5,00	FM-66-A;FM-66-B;FM-69
1	VICTRIX PRO 35 V2	33,90	1	MAGIS M8 TOP	8,00	FM-66-A;FM-66-B;FM-69
1	VICTRIX PRO 35 V2	33,90	1	MAGIS M12 TOP-12T TOP	12,00	FM-66-A;FM-66-B;FM-69
1	VICTRIX PRO 35 V2	33,90	1	MAGIS M16 TOP-16T TOP	16,00	FM-66-A;FM-66-B;FM-69
1	VICTRIX PRO 55 V2	49,80	1	MAGIS M5 TOP	5,00	FM-66-A;FM-66-B;FM-69
1	VICTRIX PRO 55 V2	49,80	1	MAGIS M8 TOP	8,00	FM-66-A;FM-66-B;FM-69
1	VICTRIX PRO 55 V2	49,80	1	MAGIS M12 TOP-12T TOP	12,00	FM-66-A;FM-66-B;FM-69
1	VICTRIX PRO 55 V2	49,80	1	MAGIS M16 TOP-16T TOP	16,00	FM-66-A;FM-66-B;FM-69
1	VICTRIX PRO 80 V2	73,20	1	MAGIS M8 TOP	8,00	FM-66-A;FM-66-B;FM-69
1	VICTRIX PRO 80 V2	73,20	1	MAGIS M12 TOP-12T TOP	12,00	FM-66-A;FM-66-B;FM-69

1	VICTRIX PRO 80 V2	73,20	1	MAGIS M16 TOP-16T TOP	16,00	FM-66-A;FM-66-B;FM-69
1	VICTRIX PRO 100 V2	90,90	1	MAGIS M12 TOP-12T TOP	12,00	FM-66-A;FM-66-B;FM-69
1	VICTRIX PRO 100 V2	90,90	1	MAGIS M16 TOP-16T TOP	16,00	FM-66-A;FM-66-B;FM-69
1	VICTRIX PRO 120 V2	112,30	1	MAGIS M12 TOP-12T TOP	12,00	FM-66-A;FM-66-B;FM-69
1	VICTRIX PRO 120 V2	112,30	1	MAGIS M16 TOP-16T TOP	16,00	FM-66-A;FM-66-B;FM-69
1	VICTRIX PRO 150 V2	138,30	1	MAGIS M16 TOP-16T TOP	16,00	FM-66-A;FM-66-B;FM-69
1	VICTRIX PRO 35 V2	33,90	2	MAGIS M5 TOP	10,00	FM-70;FM-71-A;FM-72-B
1	VICTRIX PRO 35 V2	33,90	2	MAGIS M8 TOP	16,00	FM-70;FM-71-A;FM-72-B
1	VICTRIX PRO 55 V2	49,80	2	MAGIS M5 TOP	10,00	FM-70;FM-71-A;FM-72-B
1	VICTRIX PRO 55 V2	49,80	2	MAGIS M8 TOP	16,00	FM-70;FM-71-A;FM-72-B
1	VICTRIX PRO 55 V2	49,80	2	MAGIS M12 TOP-12T TOP	24,00	FM-70;FM-71-A;FM-72-B
1	VICTRIX PRO 80 V2	73,20	2	MAGIS M5 TOP	10,00	FM-70;FM-71-A;FM-72-B
1	VICTRIX PRO 80 V2	73,20	2	MAGIS M8 TOP	16,00	FM-70;FM-71-A;FM-72-B
1	VICTRIX PRO 80 V2	73,20	2	MAGIS M12 TOP-12T TOP	24,00	FM-70;FM-71-A;FM-72-B
1	VICTRIX PRO 80 V2	73,20	2	MAGIS M16 TOP-16T TOP	32,00	FM-70;FM-71-A;FM-72-B
1	VICTRIX PRO 100 V2	90,90	2	MAGIS M5 TOP	10,00	FM-70;FM-71-A;FM-72-B
1	VICTRIX PRO 100 V2	90,90	2	MAGIS M8 TOP	16,00	FM-70;FM-71-A;FM-72-B
1	VICTRIX PRO 100 V2	90,90	2	MAGIS M12 TOP-12T TOP	24,00	FM-70;FM-71-A;FM-72-B
1	VICTRIX PRO 100 V2	90,90	2	MAGIS M16 TOP-16T TOP	32,00	FM-70;FM-71-A;FM-72-B
1	VICTRIX PRO 120 V2	112,30	2	MAGIS M8 TOP	16,00	FM-70;FM-71-A;FM-72-B
1	VICTRIX PRO 120 V2	112,30	2	MAGIS M12 TOP-12T TOP	24,00	FM-70;FM-71-A;FM-72-B
1	VICTRIX PRO 120 V2	112,30	2	MAGIS M16 TOP-16T TOP	32,00	FM-70;FM-71-A;FM-72-B
1	VICTRIX PRO 150 V2	138,30	2	MAGIS M8 TOP	16,00	FM-70;FM-71-A;FM-72-B
1	VICTRIX PRO 150 V2	138,30	2	MAGIS M12 TOP-12T TOP	24,00	FM-70;FM-71-A;FM-72-B
1	VICTRIX PRO 150 V2	138,30	2	MAGIS M16 TOP-16T TOP	32,00	FM-70;FM-71-A;FM-72-B

1	VICTRIX PRO 180 V2	166,90	2	MAGIS M12 TOP-12T TOP	24,00	FM-70;FM-71-A;FM-72-B
1	VICTRIX PRO 180 V2	166,90	2	MAGIS M16 TOP-16T TOP	32,00	FM-70;FM-71-A;FM-72-B
1	VICTRIX PRO 35 V2	33,90	3	MAGIS M5 TOP	15,00	FM-70;FM-71-A;FM-72-B
1	VICTRIX PRO 55 V2	49,80	3	MAGIS M5 TOP	15,00	FM-70;FM-71-A;FM-72-B
1	VICTRIX PRO 55 V2	49,80	3	MAGIS M8 TOP	24,00	FM-70;FM-71-A;FM-72-B
1	VICTRIX PRO 80 V2	73,20	3	MAGIS M5 TOP	15,00	FM-70;FM-71-A;FM-72-B
1	VICTRIX PRO 80 V2	73,20	3	MAGIS M8 TOP	24,00	FM-70;FM-71-A;FM-72-B
1	VICTRIX PRO 80 V2	73,20	3	MAGIS M12 TOP-12T TOP	36,00	FM-70;FM-71-A;FM-72-B
1	VICTRIX PRO 100 V2	90,90	3	MAGIS M5 TOP	15,00	FM-70;FM-71-A;FM-72-B
1	VICTRIX PRO 100 V2	90,90	3	MAGIS M8 TOP	24,00	FM-70;FM-71-A;FM-72-B
1	VICTRIX PRO 100 V2	90,90	3	MAGIS M12 TOP-12T TOP	36,00	FM-70;FM-71-A;FM-72-B
1	VICTRIX PRO 120 V2	112,30	3	MAGIS M5 TOP	15,00	FM-70;FM-71-A;FM-72-B
1	VICTRIX PRO 120 V2	112,30	3	MAGIS M8 TOP	24,00	FM-70;FM-71-A;FM-72-B
1	VICTRIX PRO 120 V2	112,30	3	MAGIS M12 TOP-12T TOP	36,00	FM-70;FM-71-A;FM-72-B
1	VICTRIX PRO 120 V2	112,30	3	MAGIS M16 TOP-16T TOP	48,00	FM-70;FM-71-A;FM-72-B
1	VICTRIX PRO 150 V2	138,30	3	MAGIS M5 TOP	15,00	FM-70;FM-71-A;FM-72-B
1	VICTRIX PRO 150 V2	138,30	3	MAGIS M8 TOP	24,00	FM-70;FM-71-A;FM-72-B
1	VICTRIX PRO 150 V2	138,30	3	MAGIS M12 TOP-12T TOP	36,00	FM-70;FM-71-A;FM-72-B
1	VICTRIX PRO 150 V2	138,30	3	MAGIS M16 TOP-16T TOP	48,00	FM-70;FM-71-A;FM-72-B
1	VICTRIX PRO 180 V2	166,90	3	MAGIS M8 TOP	24,00	FM-70;FM-71-A;FM-72-B
1	VICTRIX PRO 180 V2	166,90	3	MAGIS M12 TOP-12T TOP	36,00	FM-70;FM-71-A;FM-72-B
1	VICTRIX PRO 180 V2	166,90	3	MAGIS M16 TOP-16T TOP	48,00	FM-70;FM-71-A;FM-72-B
1	VICTRIX PRO 55 V2	49,80	4	MAGIS M5 TOP	20,00	FM-70;FM-71-A;FM-72-B
1	VICTRIX PRO 80 V2	73,20	4	MAGIS M5 TOP	20,00	FM-70;FM-71-A;FM-72-B
1	VICTRIX PRO 80 V2	73,20	4	MAGIS M8 TOP	32,00	FM-70;FM-71-A;FM-72-B

1	VICTRIX PRO 100 V2	90,90	4	MAGIS M5 TOP	20,00	FM-70;FM-71-A;FM-72-B
1	VICTRIX PRO 100 V2	90,90	4	MAGIS M8 TOP	32,00	FM-70;FM-71-A;FM-72-B
1	VICTRIX PRO 120 V2	112,30	4	MAGIS M5 TOP	20,00	FM-70;FM-71-A;FM-72-B
1	VICTRIX PRO 120 V2	112,30	4	MAGIS M8 TOP	32,00	FM-70;FM-71-A;FM-72-B
1	VICTRIX PRO 120 V2	112,30	4	MAGIS M12 TOP-12T TOP	48,00	FM-70;FM-71-A;FM-72-B
1	VICTRIX PRO 150 V2	138,30	4	MAGIS M5 TOP	20,00	FM-70;FM-71-A;FM-72-B
1	VICTRIX PRO 150 V2	138,30	4	MAGIS M8 TOP	32,00	FM-70;FM-71-A;FM-72-B
1	VICTRIX PRO 150 V2	138,30	4	MAGIS M12 TOP-12T TOP	48,00	FM-70;FM-71-A;FM-72-B
1	VICTRIX PRO 150 V2	138,30	4	MAGIS M16 TOP-16T TOP	64,00	FM-70;FM-71-A;FM-72-B
1	VICTRIX PRO 180 V2	166,90	4	MAGIS M5 TOP	20,00	FM-70;FM-71-A;FM-72-B
1	VICTRIX PRO 180 V2	166,90	4	MAGIS M8 TOP	32,00	FM-70;FM-71-A;FM-72-B
1	VICTRIX PRO 180 V2	166,90	4	MAGIS M12 TOP-12T TOP	48,00	FM-70;FM-71-A;FM-72-B
1	VICTRIX PRO 180 V2	166,90	4	MAGIS M16 TOP-16T TOP	64,00	FM-70;FM-71-A;FM-72-B
2	VICTRIX PRO 35 V2	67,80	1	MAGIS M8 TOP	8,00	FM-73;FM-74_ES-A;FM-74_ES-B;FM-74_RC-A;FM-74_RC-B
2	VICTRIX PRO 35 V2	67,80	1	MAGIS M12 TOP-12T TOP	12,00	FM-73;FM-74_ES-A;FM-74_ES-B;FM-74_RC-A;FM-74_RC-B
2	VICTRIX PRO 35 V2	67,80	1	MAGIS M16 TOP-16T TOP	16,00	FM-73;FM-74_ES-A;FM-74_ES-B;FM-74_RC-A;FM-74_RC-B
2	VICTRIX PRO 55 V2	99,60	1	MAGIS M12 TOP-12T TOP	12,00	FM-73;FM-74_ES-A;FM-74_ES-B;FM-74_RC-A;FM-74_RC-B
2	VICTRIX PRO 55 V2	99,60	1	MAGIS M16 TOP-16T TOP	16,00	FM-73;FM-74_ES-A;FM-74_ES-B;FM-74_RC-A;FM-74_RC-B
2	VICTRIX PRO 80 V2	146,40	1	MAGIS M16 TOP-16T TOP	16,00	FM-73;FM-74_ES-A;FM-74_ES-B;FM-74_RC-A;FM-74_RC-B
2	VICTRIX PRO 35 V2	67,80	2	MAGIS M5 TOP	10,00	FM-75;FM-76_ES-A;FM-76_ES-B;FM-76_RC-A;FM-76_RC-B
2	VICTRIX PRO 35 V2	67,80	2	MAGIS M8 TOP	16,00	FM-75;FM-76_ES-A;FM-76_ES-B;FM-76_RC-A;FM-76_RC-B

2	VICTRIX PRO 35 V2	67,80	2	MAGIS M12 TOP-12T TOP	24,00	FM-75;FM-76_ES-A;FM-76_ES-B;FM-76_RC-A;FM-76_RC-B
2	VICTRIX PRO 35 V2	67,80	2	MAGIS M16 TOP-16T TOP	32,00	FM-75;FM-76_ES-A;FM-76_ES-B;FM-76_RC-A;FM-76_RC-B
2	VICTRIX PRO 55 V2	99,60	2	MAGIS M5 TOP	10,00	FM-75;FM-76_ES-A;FM-76_ES-B;FM-76_RC-A;FM-76_RC-B
2	VICTRIX PRO 55 V2	99,60	2	MAGIS M8 TOP	16,00	FM-75;FM-76_ES-A;FM-76_ES-B;FM-76_RC-A;FM-76_RC-B
2	VICTRIX PRO 55 V2	99,60	2	MAGIS M12 TOP-12T TOP	24,00	FM-75;FM-76_ES-A;FM-76_ES-B;FM-76_RC-A;FM-76_RC-B
2	VICTRIX PRO 55 V2	99,60	2	MAGIS M16 TOP-16T TOP	32,00	FM-75;FM-76_ES-A;FM-76_ES-B;FM-76_RC-A;FM-76_RC-B
2	VICTRIX PRO 80 V2	146,40	2	MAGIS M8 TOP	16,00	FM-75;FM-76_ES-A;FM-76_ES-B;FM-76_RC-A;FM-76_RC-B
2	VICTRIX PRO 80 V2	146,40	2	MAGIS M12 TOP-12T TOP	24,00	FM-75;FM-76_ES-A;FM-76_ES-B;FM-76_RC-A;FM-76_RC-B
2	VICTRIX PRO 80 V2	146,40	2	MAGIS M16 TOP-16T TOP	32,00	FM-75;FM-76_ES-A;FM-76_ES-B;FM-76_RC-A;FM-76_RC-B
2	VICTRIX PRO 100 V2	181,80	2	MAGIS M12 TOP-12T TOP	24,00	FM-75;FM-76_ES-A;FM-76_ES-B;FM-76_RC-A;FM-76_RC-B
2	VICTRIX PRO 100 V2	181,80	2	MAGIS M16 TOP-16T TOP	32,00	FM-75;FM-76_ES-A;FM-76_ES-B;FM-76_RC-A;FM-76_RC-B
2	VICTRIX PRO 120 V2	224,60	2	MAGIS M12 TOP-12T TOP	24,00	FM-75;FM-76_ES-A;FM-76_ES-B;FM-76_RC-A;FM-76_RC-B
2	VICTRIX PRO 120 V2	224,60	2	MAGIS M16 TOP-16T TOP	32,00	FM-75;FM-76_ES-A;FM-76_ES-B;FM-76_RC-A;FM-76_RC-B
2	VICTRIX PRO 150 V2	276,60	2	MAGIS M16 TOP-16T TOP	32,00	FM-75;FM-76_ES-A;FM-76_ES-B;FM-76_RC-A;FM-76_RC-B
2	VICTRIX PRO 35 V2	67,80	3	MAGIS M5 TOP	15,00	FM-75;FM-76_ES-A;FM-76_ES-B;FM-76_RC-A;FM-76_RC-B
2	VICTRIX PRO 35 V2	67,80	3	MAGIS M8 TOP	24,00	FM-75;FM-76_ES-A;FM-76_ES-B;FM-76_RC-A;FM-76_RC-B
2	VICTRIX PRO 55 V2	99,60	3	MAGIS M5 TOP	15,00	FM-75;FM-76_ES-A;FM-76_ES-B;FM-76_RC-A;FM-76_RC-B

2	VICTRIX PRO 55 V2	99,60	3	MAGIS M8 TOP	24,00	FM-75;FM-76_ES-A;FM-76_ES-B;FM-76_RC-A;FM-76_RC-B
2	VICTRIX PRO 55 V2	99,60	3	MAGIS M12 TOP-12T TOP	36,00	FM-75;FM-76_ES-A;FM-76_ES-B;FM-76_RC-A;FM-76_RC-B
2	VICTRIX PRO 55 V2	99,60	3	MAGIS M16 TOP-16T TOP	48,00	FM-75;FM-76_ES-A;FM-76_ES-B;FM-76_RC-A;FM-76_RC-B
2	VICTRIX PRO 80 V2	146,40	3	MAGIS M5 TOP	15,00	FM-75;FM-76_ES-A;FM-76_ES-B;FM-76_RC-A;FM-76_RC-B
2	VICTRIX PRO 80 V2	146,40	3	MAGIS M8 TOP	24,00	FM-75;FM-76_ES-A;FM-76_ES-B;FM-76_RC-A;FM-76_RC-B
2	VICTRIX PRO 80 V2	146,40	3	MAGIS M12 TOP-12T TOP	36,00	FM-75;FM-76_ES-A;FM-76_ES-B;FM-76_RC-A;FM-76_RC-B
2	VICTRIX PRO 80 V2	146,40	3	MAGIS M16 TOP-16T TOP	48,00	FM-75;FM-76_ES-A;FM-76_ES-B;FM-76_RC-A;FM-76_RC-B
2	VICTRIX PRO 100 V2	181,80	3	MAGIS M8 TOP	24,00	FM-75;FM-76_ES-A;FM-76_ES-B;FM-76_RC-A;FM-76_RC-B
2	VICTRIX PRO 100 V2	181,80	3	MAGIS M12 TOP-12T TOP	36,00	FM-75;FM-76_ES-A;FM-76_ES-B;FM-76_RC-A;FM-76_RC-B
2	VICTRIX PRO 100 V2	181,80	3	MAGIS M16 TOP-16T TOP	48,00	FM-75;FM-76_ES-A;FM-76_ES-B;FM-76_RC-A;FM-76_RC-B
2	VICTRIX PRO 120 V2	224,60	3	MAGIS M8 TOP	24,00	FM-75;FM-76_ES-A;FM-76_ES-B;FM-76_RC-A;FM-76_RC-B
2	VICTRIX PRO 120 V2	224,60	3	MAGIS M12 TOP-12T TOP	36,00	FM-75;FM-76_ES-A;FM-76_ES-B;FM-76_RC-A;FM-76_RC-B
2	VICTRIX PRO 120 V2	224,60	3	MAGIS M16 TOP-16T TOP	48,00	FM-75;FM-76_ES-A;FM-76_ES-B;FM-76_RC-A;FM-76_RC-B
2	VICTRIX PRO 150 V2	276,60	3	MAGIS M12 TOP-12T TOP	36,00	FM-75;FM-76_ES-A;FM-76_ES-B;FM-76_RC-A;FM-76_RC-B
2	VICTRIX PRO 150 V2	276,60	3	MAGIS M16 TOP-16T TOP	48,00	FM-75;FM-76_ES-A;FM-76_ES-B;FM-76_RC-A;FM-76_RC-B
2	VICTRIX PRO 180 V2	333,80	3	MAGIS M12 TOP-12T TOP	36,00	FM-75;FM-76_ES-A;FM-76_ES-B;FM-76_RC-A;FM-76_RC-B
2	VICTRIX PRO 180 V2	333,80	3	MAGIS M16 TOP-16T TOP	48,00	FM-75;FM-76_ES-A;FM-76_ES-B;FM-76_RC-A;FM-76_RC-B

2	VICTRIX PRO 35 V2	67,80	4	MAGIS M5 TOP	20,00	FM-75;FM-76_ES-A;FM-76_ES-B;FM-76_RC-A;FM-76_RC-B
2	VICTRIX PRO 35 V2	67,80	4	MAGIS M8 TOP	32,00	FM-75;FM-76_ES-A;FM-76_ES-B;FM-76_RC-A;FM-76_RC-B
2	VICTRIX PRO 55 V2	99,60	4	MAGIS M5 TOP	20,00	FM-75;FM-76_ES-A;FM-76_ES-B;FM-76_RC-A;FM-76_RC-B
2	VICTRIX PRO 55 V2	99,60	4	MAGIS M8 TOP	32,00	FM-75;FM-76_ES-A;FM-76_ES-B;FM-76_RC-A;FM-76_RC-B
2	VICTRIX PRO 55 V2	99,60	4	MAGIS M12 TOP-12T TOP	48,00	FM-75;FM-76_ES-A;FM-76_ES-B;FM-76_RC-A;FM-76_RC-B
2	VICTRIX PRO 80 V2	146,40	4	MAGIS M5 TOP	20,00	FM-75;FM-76_ES-A;FM-76_ES-B;FM-76_RC-A;FM-76_RC-B
2	VICTRIX PRO 80 V2	146,40	4	MAGIS M8 TOP	32,00	FM-75;FM-76_ES-A;FM-76_ES-B;FM-76_RC-A;FM-76_RC-B
2	VICTRIX PRO 80 V2	146,40	4	MAGIS M12 TOP-12T TOP	48,00	FM-75;FM-76_ES-A;FM-76_ES-B;FM-76_RC-A;FM-76_RC-B
2	VICTRIX PRO 80 V2	146,40	4	MAGIS M16 TOP-16T TOP	64,00	FM-75;FM-76_ES-A;FM-76_ES-B;FM-76_RC-A;FM-76_RC-B
2	VICTRIX PRO 100 V2	181,80	4	MAGIS M5 TOP	20,00	FM-75;FM-76_ES-A;FM-76_ES-B;FM-76_RC-A;FM-76_RC-B
2	VICTRIX PRO 100 V2	181,80	4	MAGIS M8 TOP	32,00	FM-75;FM-76_ES-A;FM-76_ES-B;FM-76_RC-A;FM-76_RC-B
2	VICTRIX PRO 100 V2	181,80	4	MAGIS M12 TOP-12T TOP	48,00	FM-75;FM-76_ES-A;FM-76_ES-B;FM-76_RC-A;FM-76_RC-B
2	VICTRIX PRO 100 V2	181,80	4	MAGIS M16 TOP-16T TOP	64,00	FM-75;FM-76_ES-A;FM-76_ES-B;FM-76_RC-A;FM-76_RC-B
2	VICTRIX PRO 120 V2	224,60	4	MAGIS M8 TOP	32,00	FM-75;FM-76_ES-A;FM-76_ES-B;FM-76_RC-A;FM-76_RC-B
2	VICTRIX PRO 120 V2	224,60	4	MAGIS M12 TOP-12T TOP	48,00	FM-75;FM-76_ES-A;FM-76_ES-B;FM-76_RC-A;FM-76_RC-B
2	VICTRIX PRO 120 V2	224,60	4	MAGIS M16 TOP-16T TOP	64,00	FM-75;FM-76_ES-A;FM-76_ES-B;FM-76_RC-A;FM-76_RC-B
2	VICTRIX PRO 150 V2	276,60	4	MAGIS M8 TOP	32,00	FM-75;FM-76_ES-A;FM-76_ES-B;FM-76_RC-A;FM-76_RC-B

2	VICTRIX PRO 150 V2	276,60	4	MAGIS M12 TOP-12T TOP	48,00	FM-75;FM-76_ES-A;FM-76_ES-B;FM-76_RC-A;FM-76_RC-B
2	VICTRIX PRO 150 V2	276,60	4	MAGIS M16 TOP-16T TOP	64,00	FM-75;FM-76_ES-A;FM-76_ES-B;FM-76_RC-A;FM-76_RC-B
2	VICTRIX PRO 180 V2	333,80	4	MAGIS M12 TOP-12T TOP	48,00	FM-75;FM-76_ES-A;FM-76_ES-B;FM-76_RC-A;FM-76_RC-B
2	VICTRIX PRO 180 V2	333,80	4	MAGIS M16 TOP-16T TOP	64,00	FM-75;FM-76_ES-A;FM-76_ES-B;FM-76_RC-A;FM-76_RC-B
3	VICTRIX PRO 35 V2	101,70	1	MAGIS M12 TOP-12T TOP	12,00	FM-73;FM-74_ES-A;FM-74_ES-B;FM-74_RC-A;FM-74_RC-B
3	VICTRIX PRO 35 V2	101,70	1	MAGIS M16 TOP-16T TOP	16,00	FM-73;FM-74_ES-A;FM-74_ES-B;FM-74_RC-A;FM-74_RC-B
3	VICTRIX PRO 55 V2	149,40	1	MAGIS M16 TOP-16T TOP	16,00	FM-73;FM-74_ES-A;FM-74_ES-B;FM-74_RC-A;FM-74_RC-B
3	VICTRIX PRO 35 V2	101,70	2	MAGIS M8 TOP	16,00	FM-75;FM-76_ES-A;FM-76_ES-B;FM-76_RC-A;FM-76_RC-B
3	VICTRIX PRO 35 V2	101,70	2	MAGIS M12 TOP-12T TOP	24,00	FM-75;FM-76_ES-A;FM-76_ES-B;FM-76_RC-A;FM-76_RC-B
3	VICTRIX PRO 35 V2	101,70	2	MAGIS M16 TOP-16T TOP	32,00	FM-75;FM-76_ES-A;FM-76_ES-B;FM-76_RC-A;FM-76_RC-B
3	VICTRIX PRO 55 V2	149,40	2	MAGIS M8 TOP	16,00	FM-75;FM-76_ES-A;FM-76_ES-B;FM-76_RC-A;FM-76_RC-B
3	VICTRIX PRO 55 V2	149,40	2	MAGIS M12 TOP-12T TOP	24,00	FM-75;FM-76_ES-A;FM-76_ES-B;FM-76_RC-A;FM-76_RC-B
3	VICTRIX PRO 55 V2	149,40	2	MAGIS M16 TOP-16T TOP	32,00	FM-75;FM-76_ES-A;FM-76_ES-B;FM-76_RC-A;FM-76_RC-B
3	VICTRIX PRO 80 V2	219,60	2	MAGIS M12 TOP-12T TOP	24,00	FM-75;FM-76_ES-A;FM-76_ES-B;FM-76_RC-A;FM-76_RC-B
3	VICTRIX PRO 80 V2	219,60	2	MAGIS M16 TOP-16T TOP	32,00	FM-75;FM-76_ES-A;FM-76_ES-B;FM-76_RC-A;FM-76_RC-B
3	VICTRIX PRO 100 V2	272,70	2	MAGIS M16 TOP-16T TOP	32,00	FM-75;FM-76_ES-A;FM-76_ES-B;FM-76_RC-A;FM-76_RC-B
3	VICTRIX PRO 35 V2	101,70	3	MAGIS M5 TOP	15,00	FM-75;FM-76_ES-A;FM-76_ES-B;FM-76_RC-A;FM-76_RC-B

3	VICTRIX PRO 35 V2	101,70	3	MAGIS M8 TOP	24,00	FM-75;FM-76_ES-A;FM-76_ES-B;FM-76_RC-A;FM-76_RC-B
3	VICTRIX PRO 35 V2	101,70	3	MAGIS M12 TOP-12T TOP	36,00	FM-75;FM-76_ES-A;FM-76_ES-B;FM-76_RC-A;FM-76_RC-B
3	VICTRIX PRO 35 V2	101,70	3	MAGIS M16 TOP-16T TOP	48,00	FM-75;FM-76_ES-A;FM-76_ES-B;FM-76_RC-A;FM-76_RC-B
3	VICTRIX PRO 55 V2	149,40	3	MAGIS M5 TOP	15,00	FM-75;FM-76_ES-A;FM-76_ES-B;FM-76_RC-A;FM-76_RC-B
3	VICTRIX PRO 55 V2	149,40	3	MAGIS M8 TOP	24,00	FM-75;FM-76_ES-A;FM-76_ES-B;FM-76_RC-A;FM-76_RC-B
3	VICTRIX PRO 55 V2	149,40	3	MAGIS M12 TOP-12T TOP	36,00	FM-75;FM-76_ES-A;FM-76_ES-B;FM-76_RC-A;FM-76_RC-B
3	VICTRIX PRO 55 V2	149,40	3	MAGIS M16 TOP-16T TOP	48,00	FM-75;FM-76_ES-A;FM-76_ES-B;FM-76_RC-A;FM-76_RC-B
3	VICTRIX PRO 80 V2	219,60	3	MAGIS M8 TOP	24,00	FM-75;FM-76_ES-A;FM-76_ES-B;FM-76_RC-A;FM-76_RC-B
3	VICTRIX PRO 80 V2	219,60	3	MAGIS M12 TOP-12T TOP	36,00	FM-75;FM-76_ES-A;FM-76_ES-B;FM-76_RC-A;FM-76_RC-B
3	VICTRIX PRO 80 V2	219,60	3	MAGIS M16 TOP-16T TOP	48,00	FM-75;FM-76_ES-A;FM-76_ES-B;FM-76_RC-A;FM-76_RC-B
3	VICTRIX PRO 100 V2	272,70	3	MAGIS M12 TOP-12T TOP	36,00	FM-75;FM-76_ES-A;FM-76_ES-B;FM-76_RC-A;FM-76_RC-B
3	VICTRIX PRO 100 V2	272,70	3	MAGIS M16 TOP-16T TOP	48,00	FM-75;FM-76_ES-A;FM-76_ES-B;FM-76_RC-A;FM-76_RC-B
3	VICTRIX PRO 120 V2	336,90	3	MAGIS M12 TOP-12T TOP	36,00	FM-75;FM-76_ES-A;FM-76_ES-B;FM-76_RC-A;FM-76_RC-B
3	VICTRIX PRO 120 V2	336,90	3	MAGIS M16 TOP-16T TOP	48,00	FM-75;FM-76_ES-A;FM-76_ES-B;FM-76_RC-A;FM-76_RC-B
3	VICTRIX PRO 150 V2	414,90	3	MAGIS M16 TOP-16T TOP	48,00	FM-75;FM-76_ES-A;FM-76_ES-B;FM-76_RC-A;FM-76_RC-B
3	VICTRIX PRO 35 V2	101,70	4	MAGIS M5 TOP	20,00	FM-75;FM-76_ES-A;FM-76_ES-B;FM-76_RC-A;FM-76_RC-B
3	VICTRIX PRO 35 V2	101,70	4	MAGIS M8 TOP	32,00	FM-75;FM-76_ES-A;FM-76_ES-B;FM-76_RC-A;FM-76_RC-B

3	VICTRIX PRO 35 V2	101,70	4	MAGIS M12 TOP-12T TOP	48,00	FM-75;FM-76_ES-A;FM-76_ES-B;FM-76_RC-A;FM-76_RC-B
3	VICTRIX PRO 55 V2	149,40	4	MAGIS M5 TOP	20,00	FM-75;FM-76_ES-A;FM-76_ES-B;FM-76_RC-A;FM-76_RC-B
3	VICTRIX PRO 55 V2	149,40	4	MAGIS M8 TOP	32,00	FM-75;FM-76_ES-A;FM-76_ES-B;FM-76_RC-A;FM-76_RC-B
3	VICTRIX PRO 55 V2	149,40	4	MAGIS M12 TOP-12T TOP	48,00	FM-75;FM-76_ES-A;FM-76_ES-B;FM-76_RC-A;FM-76_RC-B
3	VICTRIX PRO 55 V2	149,40	4	MAGIS M16 TOP-16T TOP	64,00	FM-75;FM-76_ES-A;FM-76_ES-B;FM-76_RC-A;FM-76_RC-B
3	VICTRIX PRO 80 V2	219,60	4	MAGIS M8 TOP	32,00	FM-75;FM-76_ES-A;FM-76_ES-B;FM-76_RC-A;FM-76_RC-B
3	VICTRIX PRO 80 V2	219,60	4	MAGIS M12 TOP-12T TOP	48,00	FM-75;FM-76_ES-A;FM-76_ES-B;FM-76_RC-A;FM-76_RC-B
3	VICTRIX PRO 80 V2	219,60	4	MAGIS M16 TOP-16T TOP	64,00	FM-75;FM-76_ES-A;FM-76_ES-B;FM-76_RC-A;FM-76_RC-B
3	VICTRIX PRO 100 V2	272,70	4	MAGIS M8 TOP	32,00	FM-75;FM-76_ES-A;FM-76_ES-B;FM-76_RC-A;FM-76_RC-B
3	VICTRIX PRO 100 V2	272,70	4	MAGIS M12 TOP-12T TOP	48,00	FM-75;FM-76_ES-A;FM-76_ES-B;FM-76_RC-A;FM-76_RC-B
3	VICTRIX PRO 100 V2	272,70	4	MAGIS M16 TOP-16T TOP	64,00	FM-75;FM-76_ES-A;FM-76_ES-B;FM-76_RC-A;FM-76_RC-B
3	VICTRIX PRO 120 V2	336,90	4	MAGIS M12 TOP-12T TOP	48,00	FM-75;FM-76_ES-A;FM-76_ES-B;FM-76_RC-A;FM-76_RC-B
3	VICTRIX PRO 120 V2	336,90	4	MAGIS M16 TOP-16T TOP	64,00	FM-75;FM-76_ES-A;FM-76_ES-B;FM-76_RC-A;FM-76_RC-B
3	VICTRIX PRO 150 V2	414,90	4	MAGIS M12 TOP-12T TOP	48,00	FM-75;FM-76_ES-A;FM-76_ES-B;FM-76_RC-A;FM-76_RC-B
3	VICTRIX PRO 150 V2	414,90	4	MAGIS M16 TOP-16T TOP	64,00	FM-75;FM-76_ES-A;FM-76_ES-B;FM-76_RC-A;FM-76_RC-B
3	VICTRIX PRO 180 V2	500,70	4	MAGIS M16 TOP-16T TOP	64,00	FM-75;FM-76_ES-A;FM-76_ES-B;FM-76_RC-A;FM-76_RC-B
4	VICTRIX PRO 35 V2	135,60	1	MAGIS M16 TOP-16T TOP	16,00	FM-73;FM-74_ES-A;FM-74_ES-B;FM-74_RC-A;FM-74_RC-B

4	VICTRIX PRO 35 V2	135,60	2	MAGIS M8 TOP	16,00	FM-75;FM-76_ES-A;FM-76_ES-B;FM-76_RC-A;FM-76_RC-B
4	VICTRIX PRO 35 V2	135,60	2	MAGIS M12 TOP-12T TOP	24,00	FM-75;FM-76_ES-A;FM-76_ES-B;FM-76_RC-A;FM-76_RC-B
4	VICTRIX PRO 35 V2	135,60	2	MAGIS M16 TOP-16T TOP	32,00	FM-75;FM-76_ES-A;FM-76_ES-B;FM-76_RC-A;FM-76_RC-B
4	VICTRIX PRO 55 V2	199,20	2	MAGIS M12 TOP-12T TOP	24,00	FM-75;FM-76_ES-A;FM-76_ES-B;FM-76_RC-A;FM-76_RC-B
4	VICTRIX PRO 55 V2	199,20	2	MAGIS M16 TOP-16T TOP	32,00	FM-75;FM-76_ES-A;FM-76_ES-B;FM-76_RC-A;FM-76_RC-B
4	VICTRIX PRO 80 V2	292,80	2	MAGIS M16 TOP-16T TOP	32,00	FM-75;FM-76_ES-A;FM-76_ES-B;FM-76_RC-A;FM-76_RC-B
4	VICTRIX PRO 35 V2	135,60	3	MAGIS M5 TOP	15,00	FM-75;FM-76_ES-A;FM-76_ES-B;FM-76_RC-A;FM-76_RC-B
4	VICTRIX PRO 35 V2	135,60	3	MAGIS M8 TOP	24,00	FM-75;FM-76_ES-A;FM-76_ES-B;FM-76_RC-A;FM-76_RC-B
4	VICTRIX PRO 35 V2	135,60	3	MAGIS M12 TOP-12T TOP	36,00	FM-75;FM-76_ES-A;FM-76_ES-B;FM-76_RC-A;FM-76_RC-B
4	VICTRIX PRO 35 V2	135,60	3	MAGIS M16 TOP-16T TOP	48,00	FM-75;FM-76_ES-A;FM-76_ES-B;FM-76_RC-A;FM-76_RC-B
4	VICTRIX PRO 55 V2	199,20	3	MAGIS M8 TOP	24,00	FM-75;FM-76_ES-A;FM-76_ES-B;FM-76_RC-A;FM-76_RC-B
4	VICTRIX PRO 55 V2	199,20	3	MAGIS M12 TOP-12T TOP	36,00	FM-75;FM-76_ES-A;FM-76_ES-B;FM-76_RC-A;FM-76_RC-B
4	VICTRIX PRO 55 V2	199,20	3	MAGIS M16 TOP-16T TOP	48,00	FM-75;FM-76_ES-A;FM-76_ES-B;FM-76_RC-A;FM-76_RC-B
4	VICTRIX PRO 80 V2	292,80	3	MAGIS M12 TOP-12T TOP	36,00	FM-75;FM-76_ES-A;FM-76_ES-B;FM-76_RC-A;FM-76_RC-B
4	VICTRIX PRO 80 V2	292,80	3	MAGIS M16 TOP-16T TOP	48,00	FM-75;FM-76_ES-A;FM-76_ES-B;FM-76_RC-A;FM-76_RC-B
4	VICTRIX PRO 100 V2	363,60	3	MAGIS M16 TOP-16T TOP	48,00	FM-75;FM-76_ES-A;FM-76_ES-B;FM-76_RC-A;FM-76_RC-B
4	VICTRIX PRO 120 V2	449,20	3	MAGIS M16 TOP-16T TOP	48,00	FM-75;FM-76_ES-A;FM-76_ES-B;FM-76_RC-A;FM-76_RC-B

4	VICTRIX PRO 35 V2	135,60	4	MAGIS M5 TOP	20,00	FM-75;FM-76_ES-A;FM-76_ES-B;FM-76_RC-A;FM-76_RC-B
4	VICTRIX PRO 35 V2	135,60	4	MAGIS M8 TOP	32,00	FM-75;FM-76_ES-A;FM-76_ES-B;FM-76_RC-A;FM-76_RC-B
4	VICTRIX PRO 35 V2	135,60	4	MAGIS M12 TOP-12T TOP	48,00	FM-75;FM-76_ES-A;FM-76_ES-B;FM-76_RC-A;FM-76_RC-B
4	VICTRIX PRO 35 V2	135,60	4	MAGIS M16 TOP-16T TOP	64,00	FM-75;FM-76_ES-A;FM-76_ES-B;FM-76_RC-A;FM-76_RC-B
4	VICTRIX PRO 55 V2	199,20	4	MAGIS M5 TOP	20,00	FM-75;FM-76_ES-A;FM-76_ES-B;FM-76_RC-A;FM-76_RC-B
4	VICTRIX PRO 55 V2	199,20	4	MAGIS M8 TOP	32,00	FM-75;FM-76_ES-A;FM-76_ES-B;FM-76_RC-A;FM-76_RC-B
4	VICTRIX PRO 55 V2	199,20	4	MAGIS M12 TOP-12T TOP	48,00	FM-75;FM-76_ES-A;FM-76_ES-B;FM-76_RC-A;FM-76_RC-B
4	VICTRIX PRO 55 V2	199,20	4	MAGIS M16 TOP-16T TOP	64,00	FM-75;FM-76_ES-A;FM-76_ES-B;FM-76_RC-A;FM-76_RC-B
4	VICTRIX PRO 80 V2	292,80	4	MAGIS M8 TOP	32,00	FM-75;FM-76_ES-A;FM-76_ES-B;FM-76_RC-A;FM-76_RC-B
4	VICTRIX PRO 80 V2	292,80	4	MAGIS M12 TOP-12T TOP	48,00	FM-75;FM-76_ES-A;FM-76_ES-B;FM-76_RC-A;FM-76_RC-B
4	VICTRIX PRO 80 V2	292,80	4	MAGIS M16 TOP-16T TOP	64,00	FM-75;FM-76_ES-A;FM-76_ES-B;FM-76_RC-A;FM-76_RC-B
4	VICTRIX PRO 100 V2	363,60	4	MAGIS M12 TOP-12T TOP	48,00	FM-75;FM-76_ES-A;FM-76_ES-B;FM-76_RC-A;FM-76_RC-B
4	VICTRIX PRO 100 V2	363,60	4	MAGIS M16 TOP-16T TOP	64,00	FM-75;FM-76_ES-A;FM-76_ES-B;FM-76_RC-A;FM-76_RC-B
4	VICTRIX PRO 120 V2	449,20	4	MAGIS M12 TOP-12T TOP	48,00	FM-75;FM-76_ES-A;FM-76_ES-B;FM-76_RC-A;FM-76_RC-B
4	VICTRIX PRO 120 V2	449,20	4	MAGIS M16 TOP-16T TOP	64,00	FM-75;FM-76_ES-A;FM-76_ES-B;FM-76_RC-A;FM-76_RC-B
4	VICTRIX PRO 150 V2	553,20	4	MAGIS M16 TOP-16T TOP	64,00	FM-75;FM-76_ES-A;FM-76_ES-B;FM-76_RC-A;FM-76_RC-B
5	VICTRIX PRO 35 V2	169,50	2	MAGIS M12 TOP-12T TOP	24,00	FM-75;FM-76_ES-A;FM-76_ES-B;FM-76_RC-A;FM-76_RC-B

5	VICTRIX PRO 35 V2	169,50	2	MAGIS M16 TOP-16T TOP	32,00	FM-75;FM-76_ES-A;FM-76_ES-B;FM-76_RC-A;FM-76_RC-B
5	VICTRIX PRO 55 V2	249,00	2	MAGIS M16 TOP-16T TOP	32,00	FM-75;FM-76_ES-A;FM-76_ES-B;FM-76_RC-A;FM-76_RC-B
5	VICTRIX PRO 35 V2	169,50	3	MAGIS M8 TOP	24,00	FM-75;FM-76_ES-A;FM-76_ES-B;FM-76_RC-A;FM-76_RC-B
5	VICTRIX PRO 35 V2	169,50	3	MAGIS M12 TOP-12T TOP	36,00	FM-75;FM-76_ES-A;FM-76_ES-B;FM-76_RC-A;FM-76_RC-B
5	VICTRIX PRO 35 V2	169,50	3	MAGIS M16 TOP-16T TOP	48,00	FM-75;FM-76_ES-A;FM-76_ES-B;FM-76_RC-A;FM-76_RC-B
5	VICTRIX PRO 55 V2	249,00	3	MAGIS M12 TOP-12T TOP	36,00	FM-75;FM-76_ES-A;FM-76_ES-B;FM-76_RC-A;FM-76_RC-B
5	VICTRIX PRO 55 V2	249,00	3	MAGIS M16 TOP-16T TOP	48,00	FM-75;FM-76_ES-A;FM-76_ES-B;FM-76_RC-A;FM-76_RC-B
5	VICTRIX PRO 80 V2	366,00	3	MAGIS M16 TOP-16T TOP	48,00	FM-75;FM-76_ES-A;FM-76_ES-B;FM-76_RC-A;FM-76_RC-B
5	VICTRIX PRO 100 V2	454,50	3	MAGIS M16 TOP-16T TOP	48,00	FM-75;FM-76_ES-A;FM-76_ES-B;FM-76_RC-A;FM-76_RC-B
5	VICTRIX PRO 35 V2	169,50	4	MAGIS M5 TOP	20,00	FM-75;FM-76_ES-A;FM-76_ES-B;FM-76_RC-A;FM-76_RC-B
5	VICTRIX PRO 35 V2	169,50	4	MAGIS M8 TOP	32,00	FM-75;FM-76_ES-A;FM-76_ES-B;FM-76_RC-A;FM-76_RC-B
5	VICTRIX PRO 35 V2	169,50	4	MAGIS M12 TOP-12T TOP	48,00	FM-75;FM-76_ES-A;FM-76_ES-B;FM-76_RC-A;FM-76_RC-B
5	VICTRIX PRO 35 V2	169,50	4	MAGIS M16 TOP-16T TOP	64,00	FM-75;FM-76_ES-A;FM-76_ES-B;FM-76_RC-A;FM-76_RC-B
5	VICTRIX PRO 55 V2	249,00	4	MAGIS M8 TOP	32,00	FM-75;FM-76_ES-A;FM-76_ES-B;FM-76_RC-A;FM-76_RC-B
5	VICTRIX PRO 55 V2	249,00	4	MAGIS M12 TOP-12T TOP	48,00	FM-75;FM-76_ES-A;FM-76_ES-B;FM-76_RC-A;FM-76_RC-B
5	VICTRIX PRO 55 V2	249,00	4	MAGIS M16 TOP-16T TOP	64,00	FM-75;FM-76_ES-A;FM-76_ES-B;FM-76_RC-A;FM-76_RC-B
5	VICTRIX PRO 80 V2	366,00	4	MAGIS M12 TOP-12T TOP	48,00	FM-75;FM-76_ES-A;FM-76_ES-B;FM-76_RC-A;FM-76_RC-B

5	VICTRIX PRO 80 V2	366,00	4	MAGIS M16 TOP-16T TOP	64,00	FM-75;FM-76_ES-A;FM-76_ES-B;FM-76_RC-A;FM-76_RC-B
5	VICTRIX PRO 100 V2	454,50	4	MAGIS M12 TOP-12T TOP	48,00	FM-75;FM-76_ES-A;FM-76_ES-B;FM-76_RC-A;FM-76_RC-B
5	VICTRIX PRO 100 V2	454,50	4	MAGIS M16 TOP-16T TOP	64,00	FM-75;FM-76_ES-A;FM-76_ES-B;FM-76_RC-A;FM-76_RC-B
5	VICTRIX PRO 120 V2	561,50	4	MAGIS M16 TOP-16T TOP	64,00	FM-75;FM-76_ES-A;FM-76_ES-B;FM-76_RC-A;FM-76_RC-B
1	ARES CONDENSING 32 ErP	32,00	1	MAGIS M5 TOP	5,00	FM-80;FM-81-A;FM-81-B
1	ARES CONDENSING 32 ErP	32,00	1	MAGIS M8 TOP	8,00	FM-80;FM-81-A;FM-81-B
1	ARES CONDENSING 32 ErP	32,00	1	MAGIS M12 TOP-12T TOP	12,00	FM-80;FM-81-A;FM-81-B
1	ARES CONDENSING 32 ErP	32,00	1	MAGIS M16 TOP-16T TOP	16,00	FM-80;FM-81-A;FM-81-B
1	ARES CONDENSING 50 ErP	50,00	1	MAGIS M5 TOP	5,00	FM-80;FM-81-A;FM-81-B
1	ARES CONDENSING 50 ErP	50,00	1	MAGIS M8 TOP	8,00	FM-80;FM-81-A;FM-81-B
1	ARES CONDENSING 50 ErP	50,00	1	MAGIS M12 TOP-12T TOP	12,00	FM-80;FM-81-A;FM-81-B
1	ARES CONDENSING 50 ErP	50,00	1	MAGIS M16 TOP-16T TOP	16,00	FM-80;FM-81-A;FM-81-B
1	ARES CONDENSING 115 ErP	111,00	1	MAGIS M12 TOP-12T TOP	12,00	FM-80;FM-81-A;FM-81-B
1	ARES CONDENSING 115 ErP	111,00	1	MAGIS M16 TOP-16T TOP	16,00	FM-80;FM-81-A;FM-81-B
1	ARES CONDENSING 32 ErP	32,00	2	MAGIS M5 TOP	10,00	FM-82;FM-83-A;FM-83-B
1	ARES CONDENSING 32 ErP	32,00	2	MAGIS M8 TOP	16,00	FM-82;FM-83-A;FM-83-B
1	ARES CONDENSING 50 ErP	50,00	2	MAGIS M5 TOP	10,00	FM-82;FM-83-A;FM-83-B
1	ARES CONDENSING 50 ErP	50,00	2	MAGIS M8 TOP	16,00	FM-82;FM-83-A;FM-83-B
1	ARES CONDENSING 50 ErP	50,00	2	MAGIS M12 TOP-12T TOP	24,00	FM-82;FM-83-A;FM-83-B
1	ARES CONDENSING 115 ErP	111,00	2	MAGIS M8 TOP	16,00	FM-82;FM-83-A;FM-83-B
1	ARES CONDENSING 115 ErP	111,00	2	MAGIS M12 TOP-12T TOP	24,00	FM-82;FM-83-A;FM-83-B
1	ARES CONDENSING 115 ErP	111,00	2	MAGIS M16 TOP-16T TOP	32,00	FM-82;FM-83-A;FM-83-B
1	ARES CONDENSING 32 ErP	32,00	3	MAGIS M5 TOP	15,00	FM-82;FM-83-A;FM-83-B

1	ARES CONDENSING 50 ErP	50,00	3	MAGIS M5 TOP	15,00	FM-82;FM-83-A;FM-83-B
1	ARES CONDENSING 50 ErP	50,00	3	MAGIS M8 TOP	24,00	FM-82;FM-83-A;FM-83-B
1	ARES CONDENSING 115 ErP	111,00	3	MAGIS M5 TOP	15,00	FM-82;FM-83-A;FM-83-B
1	ARES CONDENSING 115 ErP	111,00	3	MAGIS M8 TOP	24,00	FM-82;FM-83-A;FM-83-B
1	ARES CONDENSING 115 ErP	111,00	3	MAGIS M12 TOP-12T TOP	36,00	FM-82;FM-83-A;FM-83-B
1	ARES CONDENSING 115 ErP	111,00	3	MAGIS M16 TOP-16T TOP	48,00	FM-82;FM-83-A;FM-83-B
1	ARES CONDENSING 50 ErP	50,00	4	MAGIS M5 TOP	20,00	FM-82;FM-83-A;FM-83-B
1	ARES CONDENSING 115 ErP	111,00	4	MAGIS M5 TOP	20,00	FM-82;FM-83-A;FM-83-B
1	ARES CONDENSING 115 ErP	111,00	4	MAGIS M8 TOP	32,00	FM-82;FM-83-A;FM-83-B
1	ARES CONDENSING 115 ErP	111,00	4	MAGIS M12 TOP-12T TOP	48,00	FM-82;FM-83-A;FM-83-B
2	ARES CONDENSING 50 ErP	100,00	1	MAGIS M12 TOP-12T TOP	12,00	FM-84-A;FM-84-B
2	ARES CONDENSING 50 ErP	100,00	1	MAGIS M16 TOP-16T TOP	16,00	FM-84-A;FM-84-B
2	ARES CONDENSING 50 ErP	100,00	2	MAGIS M5 TOP	10,00	FM-85-A;FM-85-B
2	ARES CONDENSING 50 ErP	100,00	2	MAGIS M8 TOP	16,00	FM-85-A;FM-85-B
2	ARES CONDENSING 50 ErP	100,00	2	MAGIS M12 TOP-12T TOP	24,00	FM-85-A;FM-85-B
2	ARES CONDENSING 50 ErP	100,00	2	MAGIS M16 TOP-16T TOP	32,00	FM-85-A;FM-85-B
2	ARES CONDENSING 115 ErP	222,00	2	MAGIS M12 TOP-12T TOP	24,00	FM-85-A;FM-85-B
2	ARES CONDENSING 115 ErP	222,00	2	MAGIS M16 TOP-16T TOP	32,00	FM-85-A;FM-85-B
2	ARES CONDENSING 50 ErP	100,00	3	MAGIS M5 TOP	15,00	FM-85-A;FM-85-B
2	ARES CONDENSING 50 ErP	100,00	3	MAGIS M8 TOP	24,00	FM-85-A;FM-85-B
2	ARES CONDENSING 50 ErP	100,00	3	MAGIS M12 TOP-12T TOP	36,00	FM-85-A;FM-85-B
2	ARES CONDENSING 50 ErP	100,00	3	MAGIS M16 TOP-16T TOP	48,00	FM-85-A;FM-85-B
2	ARES CONDENSING 115 ErP	222,00	3	MAGIS M8 TOP	24,00	FM-85-A;FM-85-B
2	ARES CONDENSING 115 ErP	222,00	3	MAGIS M12 TOP-12T TOP	36,00	FM-85-A;FM-85-B
2	ARES CONDENSING 115 ErP	222,00	3	MAGIS M16 TOP-16T TOP	48,00	FM-85-A;FM-85-B
2	ARES CONDENSING 50 ErP	100,00	4	MAGIS M5 TOP	20,00	FM-85-A;FM-85-B
2	ARES CONDENSING 50 ErP	100,00	4	MAGIS M8 TOP	32,00	FM-85-A;FM-85-B
2	ARES CONDENSING 50 ErP	100,00	4	MAGIS M12 TOP-12T TOP	48,00	FM-85-A;FM-85-B

2	ARES CONDENSING 115 ErP	222,00	4	MAGIS M8 TOP	32,00	FM-85-A;FM-85-B
2	ARES CONDENSING 115 ErP	222,00	4	MAGIS M12 TOP-12T TOP	48,00	FM-85-A;FM-85-B
2	ARES CONDENSING 115 ErP	222,00	4	MAGIS M16 TOP-16T TOP	64,00	FM-85-A;FM-85-B
3	ARES CONDENSING 50 ErP	150,00	1	MAGIS M16 TOP-16T TOP	16,00	FM-84-A;FM-84-B
3	ARES CONDENSING 50 ErP	150,00	2	MAGIS M8 TOP	16,00	FM-85-A;FM-85-B
3	ARES CONDENSING 50 ErP	150,00	2	MAGIS M12 TOP-12T TOP	24,00	FM-85-A;FM-85-B
3	ARES CONDENSING 50 ErP	150,00	2	MAGIS M16 TOP-16T TOP	32,00	FM-85-A;FM-85-B
3	ARES CONDENSING 50 ErP	150,00	3	MAGIS M5 TOP	15,00	FM-85-A;FM-85-B
3	ARES CONDENSING 50 ErP	150,00	3	MAGIS M8 TOP	24,00	FM-85-A;FM-85-B
3	ARES CONDENSING 50 ErP	150,00	3	MAGIS M12 TOP-12T TOP	36,00	FM-85-A;FM-85-B
3	ARES CONDENSING 50 ErP	150,00	3	MAGIS M16 TOP-16T TOP	48,00	FM-85-A;FM-85-B
3	ARES CONDENSING 115 ErP	333,00	3	MAGIS M12 TOP-12T TOP	36,00	FM-85-A;FM-85-B
3	ARES CONDENSING 115 ErP	333,00	3	MAGIS M16 TOP-16T TOP	48,00	FM-85-A;FM-85-B
3	ARES CONDENSING 50 ErP	150,00	4	MAGIS M5 TOP	20,00	FM-85-A;FM-85-B
3	ARES CONDENSING 50 ErP	150,00	4	MAGIS M8 TOP	32,00	FM-85-A;FM-85-B
3	ARES CONDENSING 50 ErP	150,00	4	MAGIS M12 TOP-12T TOP	48,00	FM-85-A;FM-85-B
3	ARES CONDENSING 50 ErP	150,00	4	MAGIS M16 TOP-16T TOP	64,00	FM-85-A;FM-85-B
3	ARES CONDENSING 115 ErP	333,00	4	MAGIS M12 TOP-12T TOP	48,00	FM-85-A;FM-85-B
3	ARES CONDENSING 115 ErP	333,00	4	MAGIS M16 TOP-16T TOP	64,00	FM-85-A;FM-85-B
1	ARES PRO 150	136,30	1	MAGIS M16 TOP-16T TOP	16,00	FM-92
1	ARES PRO 150	136,30	2	MAGIS M8 TOP	16,00	FM-88
1	ARES PRO 150	136,30	2	MAGIS M12 TOP-12T TOP	24,00	FM-88
1	ARES PRO 150	136,30	2	MAGIS M16 TOP-16T TOP	32,00	FM-88
1	ARES PRO 230	209,20	2	MAGIS M12 TOP-12T TOP	24,00	FM-88
1	ARES PRO 230	209,20	2	MAGIS M16 TOP-16T TOP	32,00	FM-88
1	ARES PRO 300	274,50	2	MAGIS M16 TOP-16T TOP	32,00	FM-88
1	ARES PRO 150	136,30	3	MAGIS M5 TOP	15,00	FM-88
1	ARES PRO 150	136,30	3	MAGIS M8 TOP	24,00	FM-88
1	ARES PRO 150	136,30	3	MAGIS M12 TOP-12T TOP	36,00	FM-88

1	ARES PRO 150	136,30	3	MAGIS M16 TOP-16T TOP	48,00	FM-88
1	ARES PRO 230	209,20	3	MAGIS M8 TOP	24,00	FM-88
1	ARES PRO 230	209,20	3	MAGIS M12 TOP-12T TOP	36,00	FM-88
1	ARES PRO 230	209,20	3	MAGIS M16 TOP-16T TOP	48,00	FM-88
1	ARES PRO 300	274,50	3	MAGIS M12 TOP-12T TOP	36,00	FM-88
1	ARES PRO 300	274,50	3	MAGIS M16 TOP-16T TOP	48,00	FM-88
1	ARES PRO 348	341,40	3	MAGIS M12 TOP-12T TOP	36,00	FM-88
1	ARES PRO 348	341,40	3	MAGIS M16 TOP-16T TOP	48,00	FM-88
1	ARES PRO 400	373,00	3	MAGIS M16 TOP-16T TOP	48,00	FM-88
1	ARES PRO 500	441,90	3	MAGIS M16 TOP-16T TOP	48,00	FM-88
1	ARES PRO 150	136,30	4	MAGIS M5 TOP	20,00	FM-88
1	ARES PRO 150	136,30	4	MAGIS M8 TOP	32,00	FM-88
1	ARES PRO 150	136,30	4	MAGIS M12 TOP-12T TOP	48,00	FM-88
1	ARES PRO 150	136,30	4	MAGIS M16 TOP-16T TOP	64,00	FM-88
1	ARES PRO 230	209,20	4	MAGIS M8 TOP	32,00	FM-88
1	ARES PRO 230	209,20	4	MAGIS M12 TOP-12T TOP	48,00	FM-88
1	ARES PRO 230	209,20	4	MAGIS M16 TOP-16T TOP	64,00	FM-88
1	ARES PRO 300	274,50	4	MAGIS M8 TOP	32,00	FM-88
1	ARES PRO 300	274,50	4	MAGIS M12 TOP-12T TOP	48,00	FM-88
1	ARES PRO 300	274,50	4	MAGIS M16 TOP-16T TOP	64,00	FM-88
1	ARES PRO 348	341,40	4	MAGIS M12 TOP-12T TOP	48,00	FM-88
1	ARES PRO 348	341,40	4	MAGIS M16 TOP-16T TOP	64,00	FM-88
1	ARES PRO 400	373,00	4	MAGIS M12 TOP-12T TOP	48,00	FM-88
1	ARES PRO 400	373,00	4	MAGIS M16 TOP-16T TOP	64,00	FM-88
1	ARES PRO 500	441,90	4	MAGIS M12 TOP-12T TOP	48,00	FM-88
1	ARES PRO 500	441,90	4	MAGIS M16 TOP-16T TOP	64,00	FM-88
1	ARES PRO 600	540,30	4	MAGIS M16 TOP-16T TOP	64,00	FM-88
2	ARES PRO 150	272,60	2	MAGIS M16 TOP-16T TOP	32,00	FM-90-A;FM-90-B

2	ARES PRO 150	272,60	3	MAGIS M12 TOP-12T TOP	36,00	FM-90-A;FM-90-B
2	ARES PRO 150	272,60	3	MAGIS M16 TOP-16T TOP	48,00	FM-90-A;FM-90-B
2	ARES PRO 230	418,40	3	MAGIS M16 TOP-16T TOP	48,00	FM-90-A;FM-90-B
2	ARES PRO 150	272,60	4	MAGIS M8 TOP	32,00	FM-90-A;FM-90-B
2	ARES PRO 150	272,60	4	MAGIS M12 TOP-12T TOP	48,00	FM-90-A;FM-90-B
2	ARES PRO 150	272,60	4	MAGIS M16 TOP-16T TOP	64,00	FM-90-A;FM-90-B
2	ARES PRO 230	418,40	4	MAGIS M12 TOP-12T TOP	48,00	FM-90-A;FM-90-B
2	ARES PRO 230	418,40	4	MAGIS M16 TOP-16T TOP	64,00	FM-90-A;FM-90-B
2	ARES PRO 300	549,00	4	MAGIS M16 TOP-16T TOP	64,00	FM-90-A;FM-90-B
3	ARES PRO 150	408,90	3	MAGIS M16 TOP-16T TOP	48,00	FM-90-A;FM-90-B
3	ARES PRO 150	408,90	4	MAGIS M12 TOP-12T TOP	48,00	FM-90-A;FM-90-B
3	ARES PRO 150	408,90	4	MAGIS M16 TOP-16T TOP	64,00	FM-90-A;FM-90-B
3	ARES PRO 230	627,60	4	MAGIS M16 TOP-16T TOP	64,00	FM-90-A;FM-90-B
4	ARES PRO 150	545,20	4	MAGIS M16 TOP-16T TOP	64,00	FM-90-A;FM-90-B
1	ARES TEC 150 ErP	146,10	3	MAGIS M5 TOP	15,00	FM-86-A;FM-86-B
1	ARES TEC 150 ErP	146,10	4	MAGIS M5 TOP	20,00	FM-86-A;FM-86-B
1	ARES TEC 150 ErP	146,10	2	MAGIS M8 TOP	16,00	FM-86-A;FM-86-B
1	ARES TEC 150 ErP	146,10	3	MAGIS M8 TOP	24,00	FM-86-A;FM-86-B
1	ARES TEC 150 ErP	146,10	4	MAGIS M8 TOP	32,00	FM-86-A;FM-86-B
2	ARES TEC 150 ErP	292,20	4	MAGIS M8 TOP	32,00	FM-91-A;FM-91-B
1	ARES TEC 150 ErP	146,10	2	MAGIS M12 TOP-12T TOP	24,00	FM-86-A;FM-86-B
1	ARES TEC 150 ErP	146,10	3	MAGIS M12 TOP-12T TOP	36,00	FM-86-A;FM-86-B
1	ARES TEC 150 ErP	146,10	4	MAGIS M12 TOP-12T TOP	48,00	FM-86-A;FM-86-B
2	ARES TEC 150 ErP	292,20	3	MAGIS M12 TOP-12T TOP	36,00	FM-91-A;FM-91-B
2	ARES TEC 150 ErP	292,20	4	MAGIS M12 TOP-12T TOP	48,00	FM-91-A;FM-91-B
3	ARES TEC 150 ErP	438,30	4	MAGIS M12 TOP-12T TOP	48,00	FM-91-A;FM-91-B
1	ARES TEC 150 ErP	146,10	1	MAGIS M16 TOP-16T TOP	16,00	FM-93
1	ARES TEC 150 ErP	146,10	2	MAGIS M16 TOP-16T TOP	32,00	FM-86-A;FM-86-B
1	ARES TEC 150 ErP	146,10	3	MAGIS M16 TOP-16T TOP	48,00	FM-86-A;FM-86-B

1	ARES TEC 150 ErP	146,10	4	MAGIS M16 TOP-16T TOP	64,00	FM-86-A;FM-86-B
2	ARES TEC 150 ErP	292,20	2	MAGIS M16 TOP-16T TOP	32,00	FM-91-A;FM-91-B
2	ARES TEC 150 ErP	292,20	3	MAGIS M16 TOP-16T TOP	48,00	FM-91-A;FM-91-B
2	ARES TEC 150 ErP	292,20	4	MAGIS M16 TOP-16T TOP	64,00	FM-91-A;FM-91-B
3	ARES TEC 150 ErP	438,30	3	MAGIS M16 TOP-16T TOP	48,00	FM-91-A;FM-91-B
3	ARES TEC 150 ErP	438,30	4	MAGIS M16 TOP-16T TOP	64,00	FM-91-A;FM-91-B
4	ARES TEC 150 ErP	584,40	4	MAGIS M16 TOP-16T TOP	64,00	FM-91-A;FM-91-B
1	ARES 200 TEC ErP	195,20	2	MAGIS M12 TOP-12T TOP	24,00	FM-86-A;FM-86-B
1	ARES 200 TEC ErP	195,20	2	MAGIS M16 TOP-16T TOP	32,00	FM-86-A;FM-86-B
1	ARES 250 TEC ErP	244,50	2	MAGIS M16 TOP-16T TOP	32,00	FM-86-A;FM-86-B
1	ARES 300 TEC ErP	294,00	2	MAGIS M16 TOP-16T TOP	32,00	FM-86-A;FM-86-B
1	ARES 200 TEC ErP	195,20	3	MAGIS M8 TOP	24,00	FM-86-A;FM-86-B
1	ARES 200 TEC ErP	195,20	3	MAGIS M12 TOP-12T TOP	36,00	FM-86-A;FM-86-B
1	ARES 200 TEC ErP	195,20	3	MAGIS M16 TOP-16T TOP	48,00	FM-86-A;FM-86-B
1	ARES 250 TEC ErP	244,50	3	MAGIS M12 TOP-12T TOP	36,00	FM-86-A;FM-86-B
1	ARES 250 TEC ErP	244,50	3	MAGIS M16 TOP-16T TOP	48,00	FM-86-A;FM-86-B
1	ARES 300 TEC ErP	294,00	3	MAGIS M12 TOP-12T TOP	36,00	FM-86-A;FM-86-B
1	ARES 300 TEC ErP	294,00	3	MAGIS M16 TOP-16T TOP	48,00	FM-86-A;FM-86-B
1	ARES 350 TEC ErP	341,80	3	MAGIS M12 TOP-12T TOP	36,00	FM-86-A;FM-86-B
1	ARES 350 TEC ErP	341,80	3	MAGIS M16 TOP-16T TOP	48,00	FM-86-A;FM-86-B
1	ARES 440 TEC ErP	424,30	3	MAGIS M16 TOP-16T TOP	48,00	FM-86-A;FM-86-B
1	ARES 200 TEC ErP	195,20	4	MAGIS M5 TOP	20,00	FM-86-A;FM-86-B
1	ARES 200 TEC ErP	195,20	4	MAGIS M8 TOP	32,00	FM-86-A;FM-86-B
1	ARES 200 TEC ErP	195,20	4	MAGIS M12 TOP-12T TOP	48,00	FM-86-A;FM-86-B
1	ARES 200 TEC ErP	195,20	4	MAGIS M16 TOP-16T TOP	64,00	FM-86-A;FM-86-B
1	ARES 250 TEC ErP	244,50	4	MAGIS M8 TOP	32,00	FM-86-A;FM-86-B
1	ARES 250 TEC ErP	244,50	4	MAGIS M12 TOP-12T TOP	48,00	FM-86-A;FM-86-B

1	ARES 250 TEC ErP	244,50	4	MAGIS M16 TOP-16T TOP	64,00	FM-86-A;FM-86-B
1	ARES 300 TEC ErP	294,00	4	MAGIS M8 TOP	32,00	FM-86-A;FM-86-B
1	ARES 300 TEC ErP	294,00	4	MAGIS M12 TOP-12T TOP	48,00	FM-86-A;FM-86-B
1	ARES 300 TEC ErP	294,00	4	MAGIS M16 TOP-16T TOP	64,00	FM-86-A;FM-86-B
1	ARES 350 TEC ErP	341,80	4	MAGIS M12 TOP-12T TOP	48,00	FM-86-A;FM-86-B
1	ARES 350 TEC ErP	341,80	4	MAGIS M16 TOP-16T TOP	64,00	FM-86-A;FM-86-B
1	ARES 440 TEC ErP	424,30	4	MAGIS M12 TOP-12T TOP	48,00	FM-86-A;FM-86-B
1	ARES 440 TEC ErP	424,30	4	MAGIS M16 TOP-16T TOP	64,00	FM-86-A;FM-86-B
1	ARES 550 TEC ErP	530,40	4	MAGIS M16 TOP-16T TOP	64,00	FM-86-A;FM-86-B
1	ARES 660 TEC ErP	636,40	4	MAGIS M16 TOP-16T TOP	64,00	FM-86-A;FM-86-B
2	ARES 200 TEC ErP	390,40	3	MAGIS M16 TOP-16T TOP	48,00	FM-91-A;FM-91-B
2	ARES 200 TEC ErP	390,40	4	MAGIS M12 TOP-12T TOP	48,00	FM-91-A;FM-91-B
2	ARES 200 TEC ErP	390,40	4	MAGIS M16 TOP-16T TOP	64,00	FM-91-A;FM-91-B
2	ARES 250 TEC ErP	489,00	4	MAGIS M16 TOP-16T TOP	64,00	FM-91-A;FM-91-B
2	ARES 300 TEC ErP	588,00	4	MAGIS M16 TOP-16T TOP	64,00	FM-91-A;FM-91-B
3	ARES 200 TEC ErP	585,60	4	MAGIS M16 TOP-16T TOP	64,00	FM-91-A;FM-91-B

in **abbinamento al Gestore di sistema Immergas**, sono **APPARECCHI IBRIDI** – costituiti da caldaia a condensazione e pompa di calore elettriche ad inverter **MAGIS M TOP**– che utilizzano più fonti energetiche integrate tra loro e rispettano i seguenti requisiti indicati dal punto 6.1 del Decreto 06/08/2020 e dal Vademecum ENEA:

- il rapporto tra la potenza termica utile nominale della pompa di calore e la potenza termica utile nominale della caldaia è ≤ 0,5;
- le pompe di calore elettriche a inverter MAGIS M TOP presentano, alla potenza nominale, valori di COP conformi a quelli previsti dall'Allegato F al Decreto 06/08/2020 e s.m.i., ridotti del 5%[1]:

[1] Rif. Allegato F, punto 1, lett. a) ed e) del Decreto *requisiti tecnici Ecobonus* 06/08/2020.

Tipo pompa di calore Ambiente esterno/interno	**Ambiente esterno [°C]**	**Ambiente interno [°C]**	**COP**	**EER**[2]
aria/acqua potenza termica utile riscaldamento ≤ 35 kW	Bulbo secco all'entrata: 7 Bulbo umido all'entrata: 6	Temperatura entrata: 30 Temperatura uscita: 35	4,1	3,8

– le caldaie a condensazione hanno rendimento termico utile, a carico pari al 100% della potenza termica utile nominale ≥ 93 + 2 log Pn.

Possono, pertanto, beneficiare della Detrazione ECOBONUS[3] per le riqualificazioni energetiche se impiegati nell'intervento di *sostituzione dell'impianto di climatizzazione invernale esistente*.

La presente lista degli apparecchi ibridi Factory Made potrà essere soggetta ad aggiornamenti futuri.

Si allegano, a completamento di questa dichiarazione, i relativi schemi funzionali applicativi.

Brescello, 02 ottobre 2026

In fede

IMMERGAS S.p.A.

[2] La tabella riportata nell'Allegato F al D.I. 06/08/2020 accorpa, erroneamente, COP e EER; le temperature indicate per Ambiente esterno e Ambiente interno, infatti, sono riferite al funzionamento in riscaldamento con acqua impianto a 35°C e non a quello in raffrescamento. Nell'Allegato I al D.M. 19/02/2007 e s.m.i. (precedente rif. di legge), invece, erano riportate tabelle distinte per COP ed EER e per quest'ultimo il valore, rimasto invariato, era riferito ad una temperatura di uscita di 18°C; questa dichiarazione si riferisce al funzionamento in raffrescamento (acqua impianto a 18°C) per attestare il rispetto del requisito di EER.

[3] Oltre all'apparecchio ibrido occorre anche installare – ove tecnicamente compatibili – le «*valvole termostatiche a bassa inerzia termica, corredate dalla certificazione del fornitore, ovvero altro sistema di termoregolazione per singolo ambiente*», come previsto dall'Allegato A, p.to 10.3 del Decreto "requisiti tecnici" 06/08/2020.

LEGENDA:

A13	Gestore di sistema (cod. 3.021522)
A13-1	E-BOX TOP (di serie con MAGIS M TOP)
A39	Pannello comando NEXIS (di serie con MAGIS M TOP)
C	Caldaia a condensazione murale di alta potenza >= 35 kW
PdC	Pompa di calore monoblocco R290 MAGIS M TOP
B4	Sonda esterna - 3.015266
B28	Sonda accumulo inerziale - 3.019375
B11	Sonda innalzamento T. di ritorno - 3.019374
B12	Sonda innalzamento T. di ritorno - 3.019375
M51	Valvola deviatrice
AI	Accumulo inerziale / puffer
INAIL	Kit sicurezze INAIL (NON necessario per VICTRIX PRO 35 V2)
VS	Valvola di sicurezza caldaia omologata INAIL
VIC	Valvola intercettazione combustibile (non fornita, NON necessario per VICTRIX PRO 35 V2)
NC	Neutralizzatore di condensa
VA	Valvola antigelo (optional non fornito)

Per le combinazioni di caldaie e PdC abbinabili fare riferimento alla tabella riportata sulla relativa dichiarazione Immergas.

Lo schema è unicamente rappresentativo, è sempre necessario fare riferimento a quanto descritto all'interno dei libretti di istruzione dei prodotti

NOTE:
Per assicurare il corretto funzionamento della pompa di calore occorre garantire:

- un contenuto minimo per macchina di 30 litri (5-8 kW), 50 litri (12-16 kW) d'acqua sempre disponibile: a questo scopo è da valutare l'inserimento di un eventuale accumulo inerziale;
- per garantire la protezione antigelo nel caso di mancanza di corrente elettrica è necessario prevedere valvole antigelo oppure in alternativa soluzione acqua glicolata all'interno delle tubazioni idrauliche, nella giusta concentrazione;
- l'eventuale servizio di raffrescamento potrà essere soddisfatto dalla PdC anche se non indicato / rappresentato;
- l'eventuale produzione di ACS, potrà essere garantita dalla sola caldaia, oppure anche dalla PdC, abbinando un bollitore sanitario ai generatori;
- La posizione degli attacchi della PdC è indicativa;
- sarà possibile l'inserimento di uno scambiatore a piastre lato caldaia e lato pdc senza modificare la logica di funzionamento del sistema.
- Per la gestione di alcuni impianti è possibile prevedere l'utilizzo Regolatore di cascata e zone.

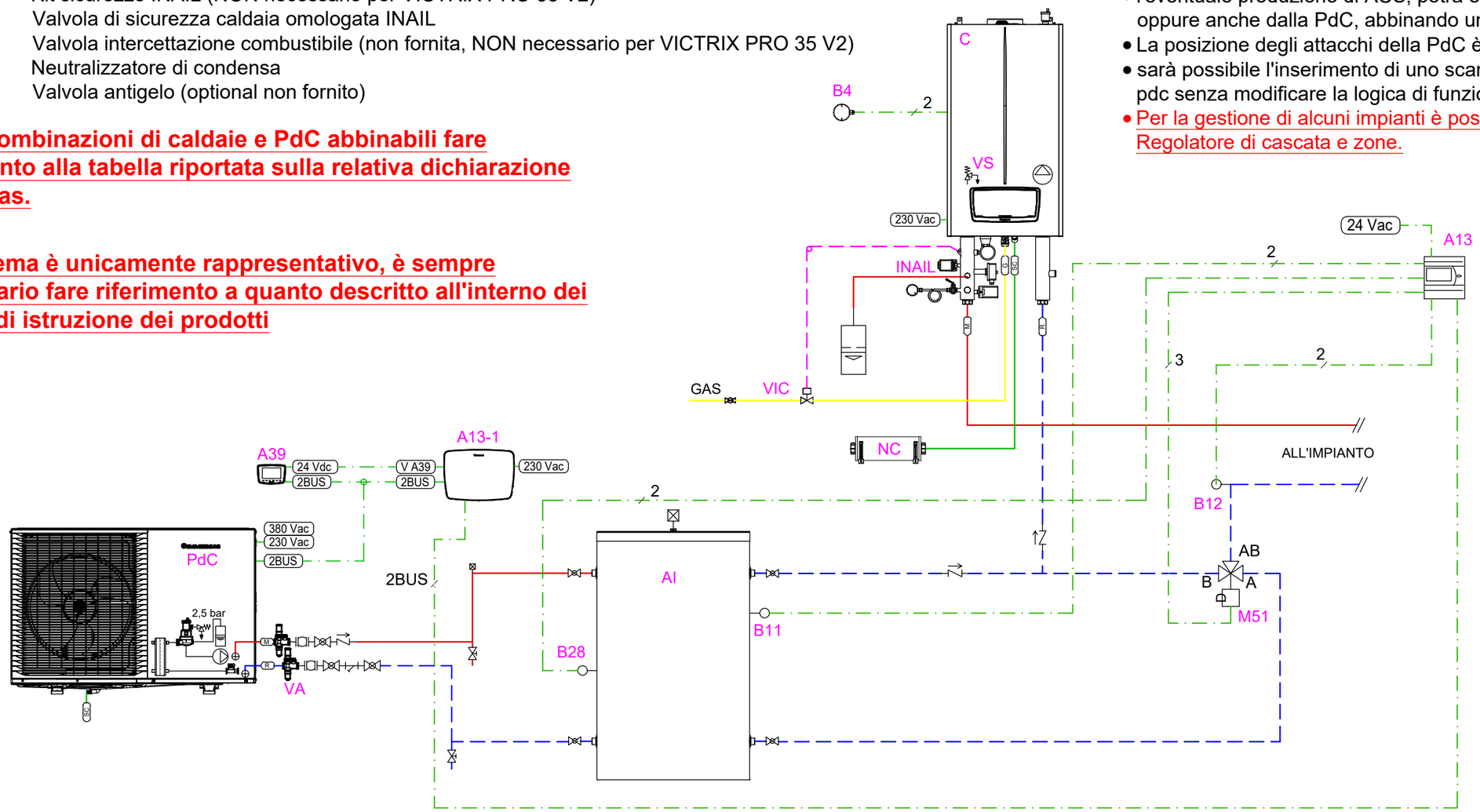

Disegno n. FM-66-A

PdC: MAGIS M TOP.
Caldaie: VICTRIX PRO V2.
Ibrido con funzione innalzamento temperatura di ritorno impianto.

IMMERGAS
Direzione Marketing Tecnico
Via Cisa Ligure n 95
42041 Brescello (RE)

Gli schemi forniti non sono esecutivi, ma meramente funzionali ed hanno lo scopo di descrivere il funzionamento idraulico e/o elettrico dell'impianto ed i relativi collegamenti. Essi possono richiedere ulteriori integrazioni o modifiche, secondo quanto previsto dalle norme e dalle regole tecniche vigenti ed applicabili. Rimane responsabilità del professionista il dimensionamento dei singoli componenti, individuare le disposizioni normative applicabili, valutare caso per caso la necessità di eventuali variazioni a schemi ed elaborati. Immergas declina, pertanto, ogni responsabilità in merito.

Foglio
A3

LEGENDA:

A13	Gestore di sistema (cod. 3.021522)
A13-1	E-BOX TOP (di serie con MAGIS M TOP)
A39	Pannello di controllo NEXIS (di serie con MAGIS M TOP)
C	Caldaia a condensazione murale di alta potenza >= 35 kW
PdC	Pompa di calore monoblocco R290 MAGIS M TOP
B1	Sonda mandata impianto - 3.024245
B4	Sonda esterna - 3.015266
B28	Sonda accumulo inerziale - 3.019375
B11	Sonda innalzamento T. di ritorno - 3.019374
B12	Sonda innalzamento T. di ritorno - 3.019375
M51	Valvola deviatrice
AI	Accumulo inerziale / puffer
INAIL	Kit sicurezze INAIL (NON necessario per VICTRIX PRO 35 V2)
VS	Valvola sicurezza caldaia omologata INAIL
VIC	Valvola intercettazione combustibile (non fornita, NON necessario per VICTRIX PRO 35 V2)
NC	Neutralizzatore di condensa
SI	Separatore idraulico / scambiatore a piastre
VA	Valvola antigelo (optional non fornito)

Per le combinazioni di caldaie e PdC abbinabili fare riferimento alla tabella riportata sulla relativa dichiarazione Immergas.

Lo schema è unicamente rappresentativo, è sempre necessario fare riferimento a quanto descritto all'interno dei libretti di istruzione dei prodotti

NOTE:
Per assicurare il corretto funzionamento della pompa di calore occorre garantire:

- un contenuto minimo per macchina di 30 litri (5-8 kW), 50 litri (12-16 kW) d'acqua sempre disponibile: a questo scopo è da valutare l'inserimento di un eventuale accumulo inerziale;
- per garantire la protezione antigelo nel caso di mancanza di corrente elettrica è necessario prevedere valvole antigelo oppure in alternativa soluzione acqua glicolata all'interno delle tubazioni idrauliche, nella giusta concentrazione;
- l'eventuale servizio di raffrescamento potrà essere soddisfatto dalla PdC anche se non indicato / rappresentato;
- l'eventuale produzione di ACS, potrà essere garantita dalla sola caldaia, oppure anche dalla PdC, abbinando un bollitore sanitario ai generatori;
- La posizione degli attacchi della PdC è indicativa;
- sarà possibile l'inserimento di uno scambiatore a piastre lato caldaia e lato pdc senza modificare la logica di funzionamento del sistema.
- Per la gestione di alcuni impianti è possibile prevedere l'utilizzo Regolatore di cascata e zone.

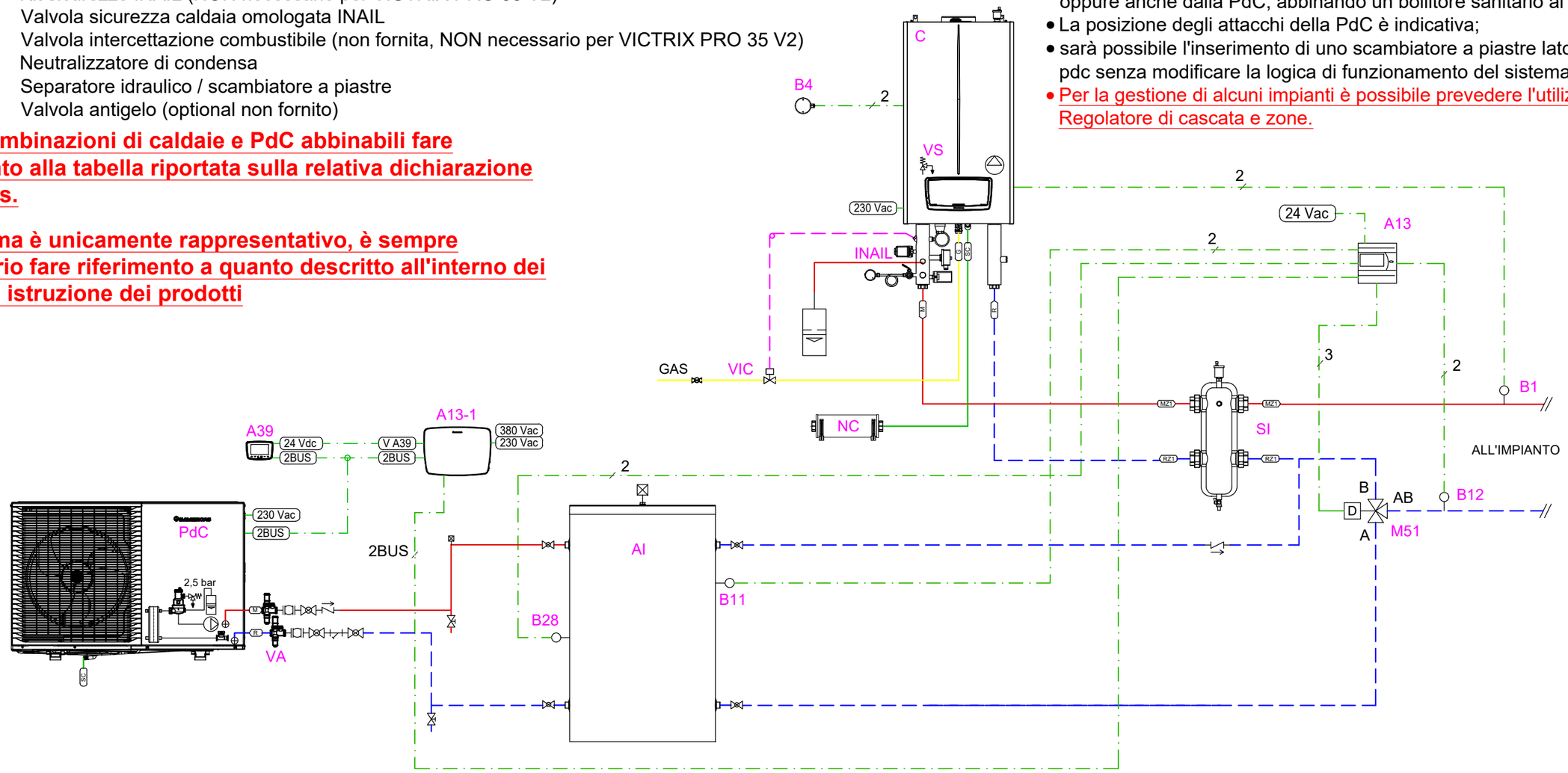

Disegno n. FM-66-B

PdC: MAGIS M TOP.
Caldaie: VICTRIX PRO V2.
Ibrido con funzione innalzamento temperatura di ritorno impianto con valvola tre vie a valle del separatore idraulico.

IMMERGAS
Direzione Marketing Tecnico
Via Cisa Ligure n 95
42041 Brescello (RE)

Gli schemi forniti non sono esecutivi, ma meramente funzionali ed hanno lo scopo di descrivere il funzionamento idraulico e/o elettrico dell'impianto ed i relativi collegamenti. Essi possono richiedere ulteriori integrazioni o modifiche, secondo quanto previsto dalle norme e dalle regole tecniche vigenti ed applicabili. Rimane responsabilità del professionista il dimensionamento dei singoli componenti, individuare le disposizioni normative applicabili, valutare caso per caso la necessità di eventuali variazioni a schemi ed elaborati. Immergas declina, pertanto, ogni responsabilità in merito.

Foglio
A3

NOTE:
Per assicurare il corretto funzionamento della pompa di calore occorre garantire:

- un contenuto minimo per macchina di 30 litri (5-8 kW), 50 litri (12-16 kW) d'acqua sempre disponibile: a questo scopo è da valutare l'inserimento di un eventuale accumulo inerziale;
- una circolazione minima nella pdc di 500 l/h (eventualmente provvedendo un ramo di by-pass regolabile sull'impianto) come riportato sui libretti istruzione dei prodotti;
- per garantire la protezione antigelo nel caso di mancanza di corrente elettrica è necessario prevedere valvole antigelo oppure in alternativa soluzione acqua glicolata all'interno delle tubazioni idrauliche, nella giusta concentrazione;
- l'eventuale servizio di raffrescamento potrà essere soddisfatto dalla PdC anche se non indicato / rappresentato;
- l'eventuale produzione di ACS, potrà essere garantita dalla sola caldaia, oppure anche dalla PdC, abbinando un bollitore sanitario ai generatori;
- sarà possibile l'inserimento di uno scambiatore a piastre lato caldaia e lato pdc senza modificare la logica di funzionamento del sistema.

Lo schema è unicamente rappresentativo, è sempre necessario fare riferimento a quanto descritto all'interno dei libretti di istruzione dei prodotti

Per le combinazioni di caldaie e PdC abbinabili fare riferimento alla tabella riportata sulla relativa dichiarazione Immergas.

LEGENDA:

A13	Gestore di sistema (cod. 3.021522)
A13-1	E-BOX TOP (di serie con MAGIS M TOP)
A39	Pannello comando NEXIS (di serie con MAGIS M TOP)
C	Caldaia a condensazione murale di potenza <= 35 kW
PdC	Pompa di calore monoblocco R290 MAGIS M TOP
VA	Valvola antigelo (optional non fornito)

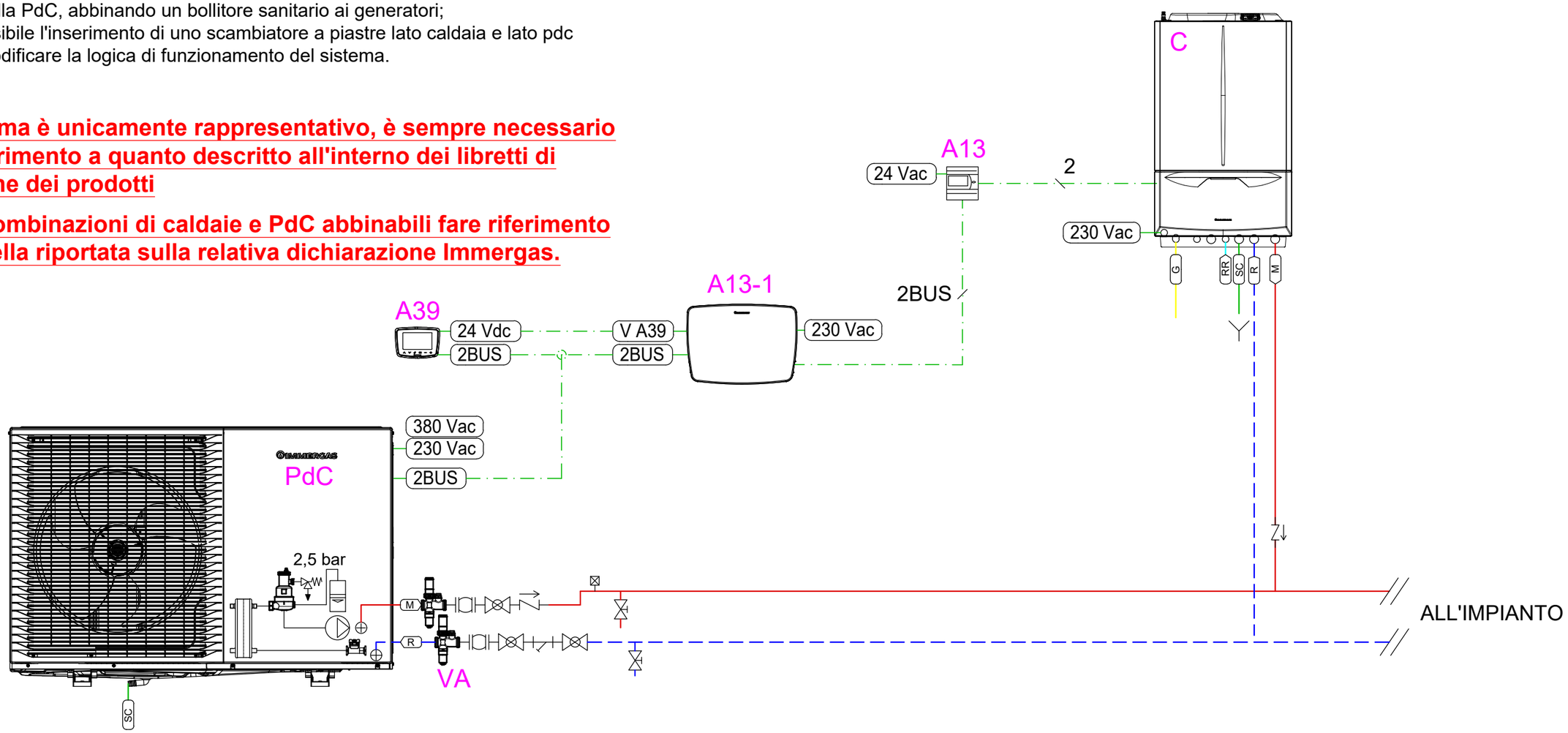

Disegno n. FM-67

PdC: MAGIS M TOP.
Caldaie: Caldaia a condensazione famiglia VICTRIX con potenza inferiore a 35 kW.
Ibrido con funzionamento in parallelo ed alternativo.

IMMERGAS
Direzione Marketing Tecnico
Via Cisa Ligure n 95
42041 Brescello (RE)

Gli schemi forniti non sono esecutivi, ma meramente funzionali ed hanno lo scopo di descrivere il funzionamento idraulico e/o elettrico dell'impianto ed i relativi collegamenti. Essi possono richiedere ulteriori integrazioni o modifiche, secondo quanto previsto dalle norme e dalle regole tecniche vigenti ed applicabili. Rimane responsabilità del professionista il dimensionamento dei singoli componenti, individuare le disposizioni normative applicabili, valutare caso per caso la necessità di eventuali variazioni a schemi ed elaborati. Immergas declina, pertanto, ogni responsabilità in merito.

Foglio
A3

LEGENDA:

A13	Gestore di sistema (cod. 3.021522)
A13-1	E-BOX TOP (di serie con MAGIS M TOP)
A39	Pannello comando NEXIS (di serie con MAGIS M TOP)
C	Caldaia a condensazione murale di potenza <= 35 kW
PdC	Pompa di calore monoblocco R290 MAGIS M TOP
B28	Sonda accumulo inerziale - 3.019375
B11	Sonda innalzamento T. di ritorno - 3.019374
B12	Sonda innalzamento T. di ritorno - 3.019375
M51	Valvola deviatrice (optional)
B4	Sonda temperatura esterna 3.014083
VA	Valvola antigelo (optional non fornito)

NOTE:
Per assicurare il corretto funzionamento della pompa di calore occorre garantire:

- un contenuto minimo per macchina di 30 litri (5-8 kW), 50 litri (12-16 kW) d'acqua sempre disponibile: a questo scopo è da valutare l'inserimento di un eventuale accumulo inerziale;
- per garantire la protezione antigelo nel caso di mancanza di corrente elettrica è necessario prevedere valvole antigelo oppure in alternativa soluzione acqua glicolata all'interno delle tubazioni idrauliche, nella giusta concentrazione;
- l'eventuale servizio di raffrescamento potrà essere soddisfatto dalla PdC anche se non indicato / rappresentato;
- l'eventuale produzione di ACS, potrà essere garantita dalla sola caldaia, oppure anche dalla PdC, abbinando un bollitore sanitario ai generatori;
- sarà possibile l'inserimento di uno scambiatore a piastre lato caldaia e lato pdc senza modificare la logica di funzionamento del sistema.

Per le combinazioni di caldaie e PdC abbinabili fare riferimento alla tabella riportata sulla relativa dichiarazione Immergas.

Lo schema è unicamente rappresentativo, è sempre necessario fare riferimento a quanto descritto all'interno dei libretti di istruzione dei prodotti

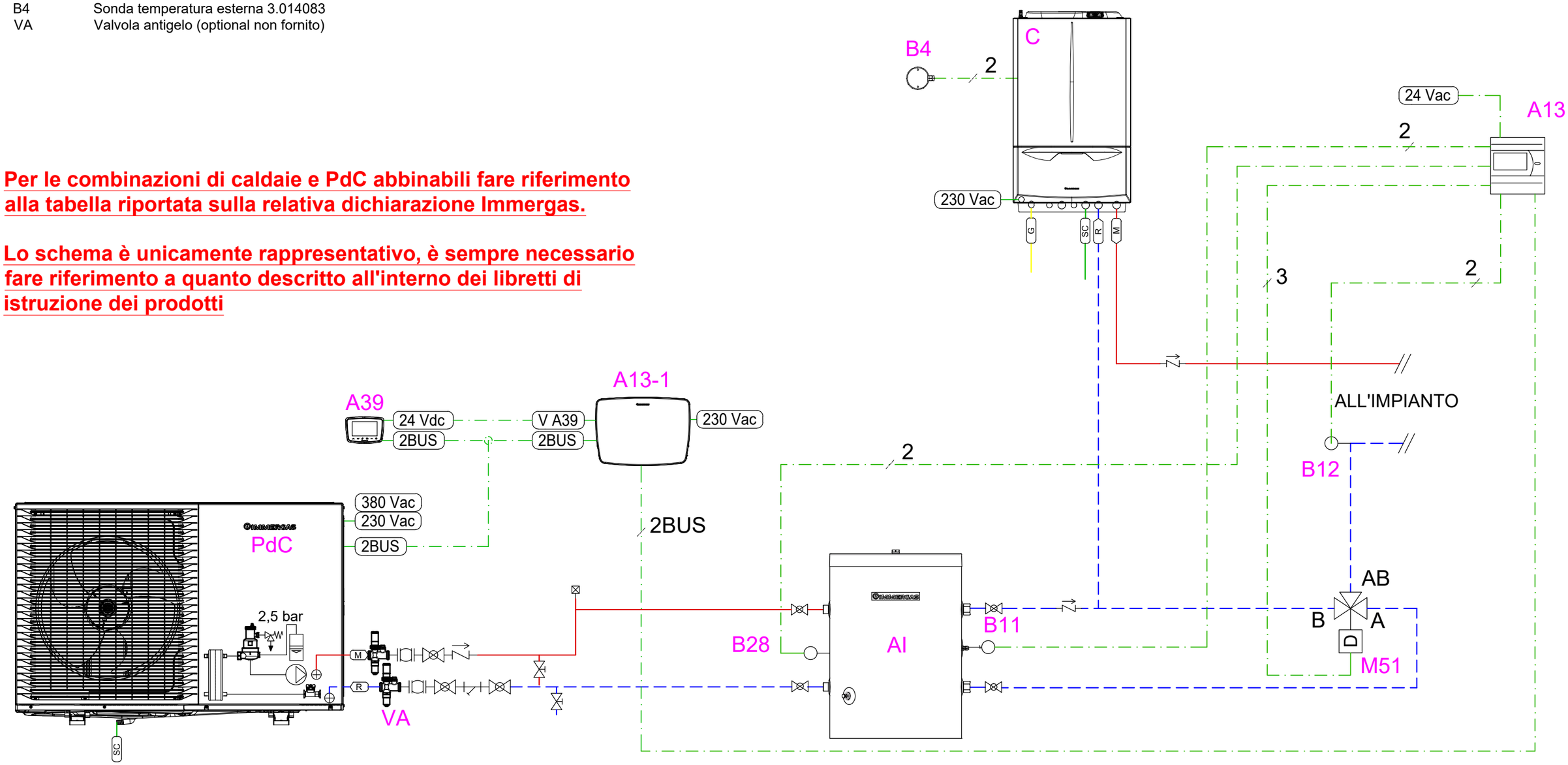

Disegno n. FM-68

PdC: MAGIS M TOP.
Caldaie: Caldaia a condensazione famiglia VICTRIX con potenza inferiore a 35 kW.
Ibrido con funzione innalzamento temperatura di ritorno impianto.

IMMERGAS
Direzione Marketing Tecnico
Via Cisa Ligure n 95
42041 Brescello (RE)

Gli schemi forniti non sono esecutivi, ma meramente funzionali ed hanno lo scopo di descrivere il funzionamento idraulico e/o elettrico dell'impianto ed i relativi collegamenti. Essi possono richiedere ulteriori integrazioni o modifiche, secondo quanto previsto dalle norme e dalle regole tecniche vigenti ed applicabili. Rimane responsabilità del professionista il dimensionamento dei singoli componenti, individuare le disposizioni normative applicabili, valutare caso per caso la necessità di eventuali variazioni a schemi ed elaborati. Immergas declina, pertanto, ogni responsabilità in merito.

Foglio
A3

LEGENDA:

A13	Gestore di sistema (cod. 3.021522)
A13-1	E-BOX TOP (di serie con MAGIS M TOP)
A39	Pannello comando NEXIS (di serie con MAGIS M TOP)
C	Caldaia a condensazione murale di alta potenza >= 35 kW
PdC	Pompa di calore monoblocco R290 MAGIS M TOP
B4	Sonda esterna - 3.015266
B28	Sonda accumulo inerziale - 3.019375
AI	Accumulo inerziale / puffer
INAIL	Kit sicurezze INAIL (NON necessario per VICTRIX PRO 35 V2)
VS	Valvola di sicurezza caldaia omologata INAIL
VIC	Valvola intercettazione combustibile (non fornita, NON necessario per VICTRIX PRO 35 V2)
NC	Neutralizzatore di condensa
VA	Valvola antigelo (optional non fornito)

NOTE:

Per assicurare il corretto funzionamento della pompa di calore occorre garantire:

- un contenuto minimo per macchina di 30 litri (5-8 kW), 50 litri (12-16 kW) d'acqua sempre disponibile: a questo scopo è da valutare l'inserimento di un eventuale accumulo inerziale;
- per garantire la protezione antigelo nel caso di mancanza di corrente elettrica è necessario prevedere valvole antigelo oppure in alternativa soluzione acqua glicolata all'interno delle tubazioni idrauliche, nella giusta concentrazione;
- l'eventuale servizio di raffrescamento potrà essere soddisfatto dalla PdC anche se non indicato / rappresentato;
- l'eventuale produzione di ACS, potrà essere garantita dalla sola caldaia, oppure anche dalla PdC, abbinando un bollitore sanitario ai generatori;
- La posizione degli attacchi della PdC è indicativa;
- sarà possibile l'inserimento di uno scambiatore a piastre lato caldaia e lato pdc senza modificare la logica di funzionamento del sistema.
- Per la gestione di alcuni impianti è possibile prevedere l'utilizzo Regolatore di cascata e zone.

Per le combinazioni di caldaie e PdC abbinabili fare riferimento alla tabella riportata sulla relativa dichiarazione Immergas.

Lo schema è unicamente rappresentativo, è sempre necessario fare riferimento a quanto descritto all'interno dei libretti di istruzione dei prodotti

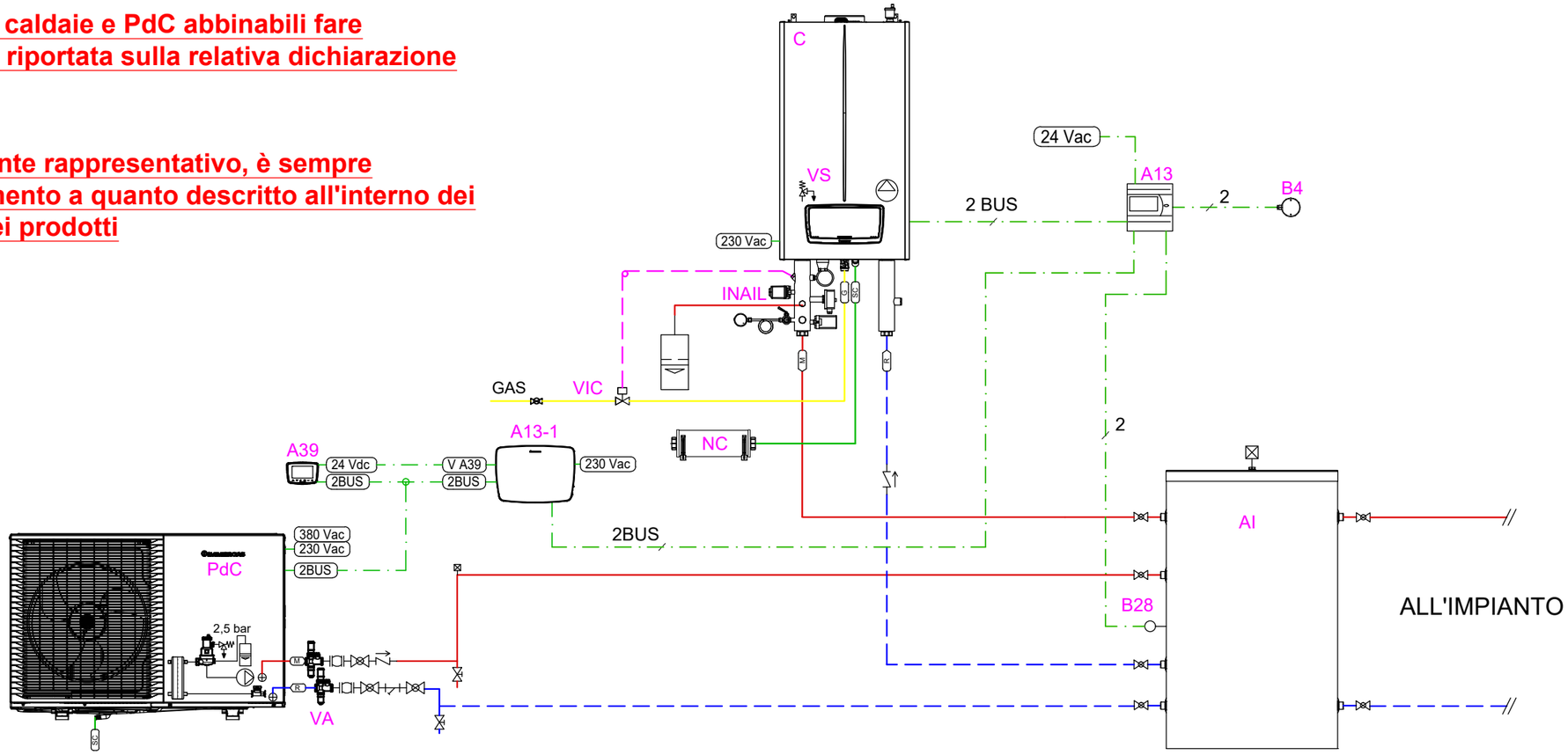

Disegno n. FM-69

PdC: MAGIS M TOP
Caldaie: VICTRIX PRO V2.
Ibrido con funzionamento in parallelo ed alternativo.

IMMERGAS
Direzione Marketing Tecnico

Via Cisa Ligure n 95
42041 Brescello (RE)

Gli schemi forniti non sono esecutivi, ma meramente funzionali ed hanno lo scopo di descrivere il funzionamento idraulico e/o elettrico dell'impianto ed i relativi collegamenti. Essi possono richiedere ulteriori integrazioni o modifiche, secondo quanto previsto dalle norme e dalle regole tecniche vigenti ed applicabili. Rimane responsabilità del professionista il dimensionamento dei singoli componenti, individuare le disposizioni normative applicabili, valutare caso per caso la necessità di eventuali variazioni a schemi ed elaborati. Immergas declina, pertanto, ogni responsabilità in merito.

Foglio
A3

LEGENDA:

A13	Gestore di sistema (cod. 3.021522)
A13-1	E-BOX TOP (di serie con MAGIS M TOP)
A39	Pannello comando NEXIS (di serie con MAGIS M TOP)
C	Caldaia a condensazione murale di alta potenza >= 35 kW
PdC	Pompa di calore monoblocco R290 MAGIS M TOP
B1	Sonda mandata comune MAGIS M TOP - 3.019375
B4	Sonda esterna - 3.015266
B28	Sonda accumulo inerziale - 3.019375
AI	Accumulo inerziale / puffer
INAIL	Kit sicurezze INAIL (NON necessario per VICTRIX PRO 35 V2)
VS	Valvola di sicurezza caldaia omologata INAIL
VIC	Valvola intercettazione combustibile (non fornita, NON necessario per VICTRIX PRO 35 V2)
NC	Neutralizzatore di condensa
VA	Valvola antigelo (optional non fornito)

NOTE:

Per assicurare il corretto funzionamento della pompa di calore occorre garantire:

- un contenuto minimo per macchina di 30 litri (5-8 kW), 50 litri (12-16 kW) d'acqua sempre disponibile: a questo scopo è da valutare l'inserimento di un eventuale accumulo inerziale;
- per garantire la protezione antigelo nel caso di mancanza di corrente elettrica è necessario prevedere valvole antigelo oppure in alternativa soluzione acqua glicolata all'interno delle tubazioni idrauliche, nella giusta concentrazione;
- l'eventuale servizio di raffrescamento potrà essere soddisfatto dalla PdC anche se non indicato / rappresentato;
- l'eventuale produzione di ACS, potrà essere garantita dalla sola caldaia, oppure anche dalla PdC, abbinando un bollitore sanitario ai generatori;
- La posizione degli attacchi della PdC è indicativa;
- sarà possibile l'inserimento di uno scambiatore a piastre lato caldaia e lato pdc senza modificare la logica di funzionamento del sistema.
- Per la gestione di alcuni impianti è possibile prevedere l'utilizzo Regolatore di cascata e zone.

Per le combinazioni di caldaie e PdC abbinabili fare riferimento alla tabella riportata sulla relativa dichiarazione Immergas.

Lo schema è unicamente rappresentativo, è sempre necessario fare riferimento a quanto descritto all'interno dei libretti di istruzione dei prodotti

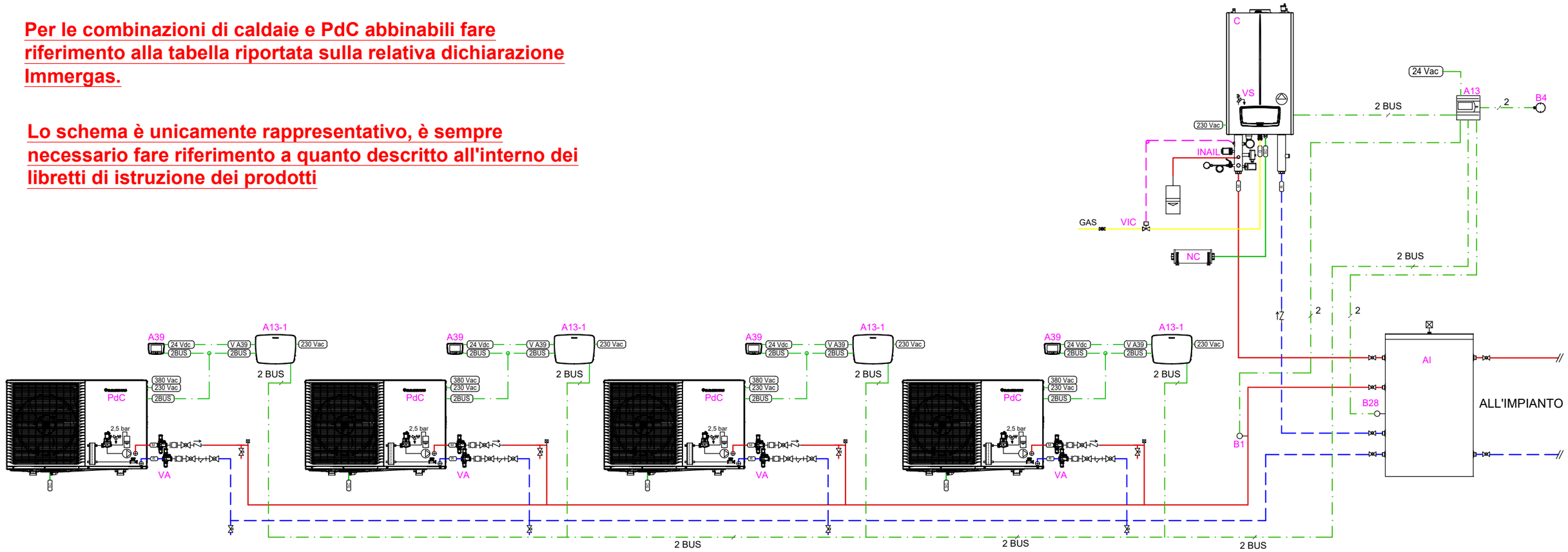

Disegno n. FM-70

PdC: MAGIS M TOP fino a 4 in cascata.
Caldaie: VICTRIX PRO V2.
Ibrido con funzionamento in parallelo ed alternativo.

IMMERGAS
Direzione Marketing Tecnico
Via Cisa Ligure n 95
42041 Brescello (RE)

Gli schemi forniti non sono esecutivi, ma meramente funzionali ed hanno lo scopo di descrivere il funzionamento idraulico e/o elettrico dell'impianto ed i relativi collegamenti. Essi possono richiedere ulteriori integrazioni o modifiche, secondo quanto previsto dalle norme e dalle regole tecniche vigenti ed applicabili. Rimane responsabilità del professionista il dimensionamento dei singoli componenti, individuare le disposizioni normative applicabili, valutare caso per caso la necessità di eventuali variazioni a schemi ed elaborati. Immergas declina, pertanto, ogni responsabilità in merito.

Foglio
A3

LEGENDA:

A13	Gestore di sistema (cod. 3.021522)
A13-1	E-BOX TOP (di serie con MAGIS M TOP)
A39	Pannello comando NEXIS (di serie con MAGIS M TOP)
C	Caldaia a condensazione murale di alta potenza >= 35 kW
PdC	Pompa di calore monoblocco R290 MAGIS M TOP
B1	Sonda mandata comune MAGIS M TOP - 3.019375
B4	Sonda esterna - 3.015266
B28	Sonda accumulo inerziale - 3.019375
B11	Sonda innalzamento T. di ritorno - 3.019374
B12	Sonda innalzamento T. di ritorno - 3.019375
M51	Valvola deviatrice
AI	Accumulo inerziale / puffer
INAIL	Kit sicurezze INAIL (NON necessario per VICTRIX PRO 35 V2)
VS	Valvola di sicurezza caldaia omologata INAIL
VIC	Valvola intercettazione combustibile (non fornita, NON necessario per VICTRIX PRO 35 V2)
NC	Neutralizzatore di condensa
VA	Valvola antigelo (optional non fornito)

Per le combinazioni di caldaie e PdC abbinabili fare riferimento alla tabella riportata sulla relativa dichiarazione Immergas.

Lo schema è unicamente rappresentativo, è sempre necessario fare riferimento a quanto descritto all'interno dei libretti di istruzione dei prodotti

NOTE:

Per assicurare il corretto funzionamento della pompa di calore occorre garantire:

- un contenuto minimo per macchina di 30 litri (5-8 kW), 50 litri (12-16 kW) d'acqua sempre disponibile: a questo scopo è da valutare l'inserimento di un eventuale accumulo inerziale;
- per garantire la protezione antigelo nel caso di mancanza di corrente elettrica è necessario prevedere valvole antigelo oppure in alternativa soluzione acqua glicolata all'interno delle tubazioni idrauliche, nella giusta concentrazione;
- l'eventuale servizio di raffrescamento potrà essere soddisfatto dalla PdC anche se non indicato / rappresentato;
- l'eventuale produzione di ACS, potrà essere garantita dalla sola caldaia, oppure anche dalla PdC, abbinando un bollitore sanitario ai generatori;
- La posizione degli attacchi della PdC è indicativa;
- sarà possibile l'inserimento di uno scambiatore a piastre lato caldaia e lato pdc senza modificare la logica di funzionamento del sistema.
- Per la gestione di alcuni impianti è possibile prevedere l'utilizzo Regolatore di cascata e zone.

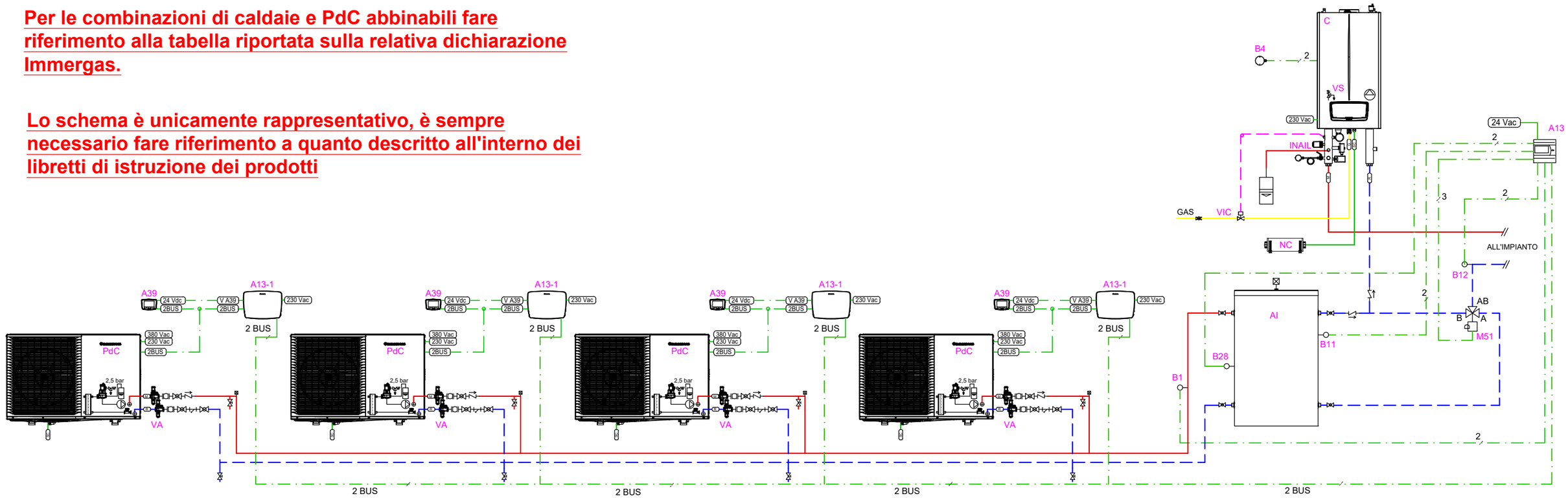

Disegno n. FM-71-A

PdC: MAGIS M TOP fino a 4 in cascata.
Caldaie: VICTRIX PRO V2.
Ibrido con funzione innalzamento temperatura di ritorno impianto.

IMMERGAS
Direzione Marketing Tecnico
Via Cisa Ligure n 95
42041 Brescello (RE)

Gli schemi forniti non sono esecutivi, ma meramente funzionali ed hanno lo scopo di descrivere il funzionamento idraulico e/o elettrico dell'impianto ed i relativi collegamenti. Essi possono richiedere ulteriori integrazioni o modifiche, secondo quanto previsto dalle norme e dalle regole tecniche vigenti ed applicabili. Rimane responsabilità del professionista il dimensionamento dei singoli componenti, individuare le disposizioni normative applicabili, valutare caso per caso la necessità di eventuali variazioni a schemi ed elaborati. Immergas declina, pertanto, ogni responsabilità in merito.

Foglio
A3

LEGENDA:

A13	Gestore di sistema (cod. 3.021522)
A13-1	E-BOX TOP (di serie con MAGIS M TOP)
A39	Pannello comando NEXIS (di serie con MAGIS M TOP)
C	Caldaia a condensazione murale di alta potenza >= 35 kW
PdC	Pompa di calore monoblocco R290 MAGIS M TOP
B1	Sonda mandata comune MAGIS M TOP - 3.019375
B1-2	Sonda mandata impianto - 3.024245
B4	Sonda esterna - 3.015266
B28	Sonda accumulo inerziale - 3.019375
B11	Sonda innalzamento T. di ritorno - 3.019374
B12	Sonda innalzamento T. di ritorno - 3.019375
M51	Valvola deviatrice
AI	Accumulo inerziale / puffer
INAIL	Kit sicurezze INAIL (NON necessario per VICTRIX PRO 35 V2)
VS	Valvola di sicurezza caldaia omologata INAIL
VIC	Valvola intercettazione combustibile (non fornita, NON necessario per VICTRIX PRO 35 V2)
NC	Neutralizzatore di condensa
VA	Valvola antigelo (optional non fornito)
SI	Separatore idraulico/scambiatore a piastre

Per le combinazioni di caldaie e PdC abbinabili fare riferimento alla tabella riportata sulla relativa dichiarazione Immergas.

Lo schema è unicamente rappresentativo, è sempre necessario fare riferimento a quanto descritto all'interno dei libretti di istruzione dei prodotti

NOTE:
Per assicurare il corretto funzionamento della pompa di calore occorre garantire:

- un contenuto minimo per macchina di 30 litri (5-8 kW), 50 litri (12-16 kW) d'acqua sempre disponibile: a questo scopo è da valutare l'inserimento di un eventuale accumulo inerziale;
- per garantire la protezione antigelo nel caso di mancanza di corrente elettrica è necessario prevedere valvole antigelo oppure in alternativa soluzione acqua glicolata all'interno delle tubazioni idrauliche, nella giusta concentrazione;
- l'eventuale servizio di raffrescamento potrà essere soddisfatto dalla PdC anche se non indicato / rappresentato;
- l'eventuale produzione di ACS, potrà essere garantita dalla sola caldaia, oppure anche dalla PdC, abbinando un bollitore sanitario ai generatori;
- La posizione degli attacchi della PdC è indicativa;
- sarà possibile l'inserimento di uno scambiatore a piastre lato caldaia e lato pdc senza modificare la logica di funzionamento del sistema.
- Per la gestione di alcuni impianti è possibile prevedere l'utilizzo Regolatore di cascata e zone.

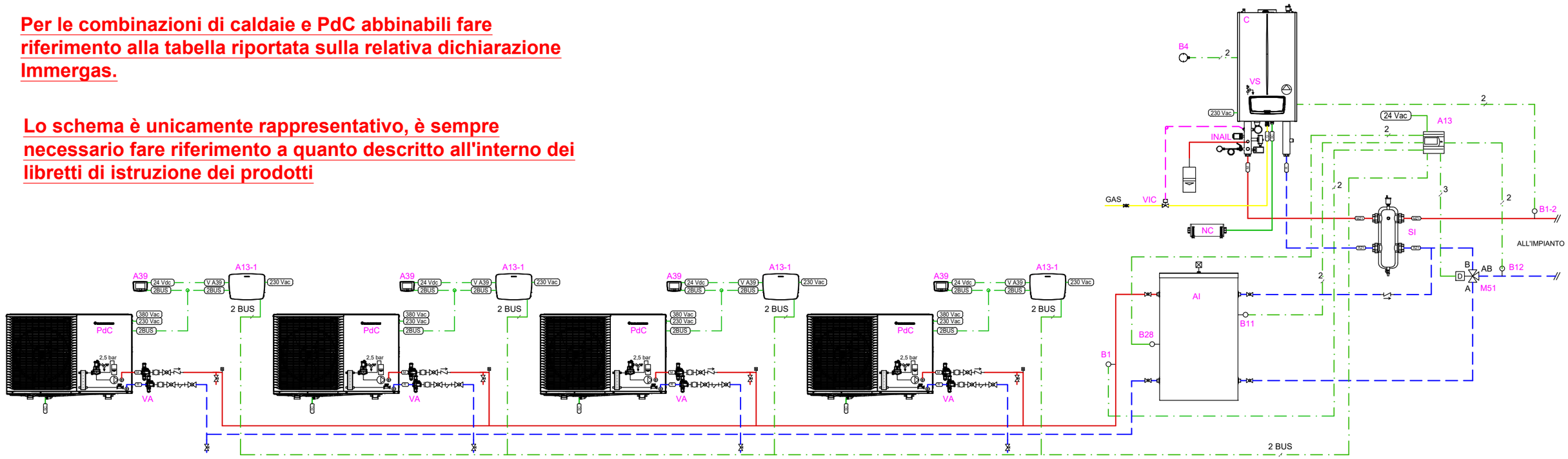

Disegno n. FM-71-B

PdC: MAGIS M TOP fino a 4 in cascata.
Caldaie: VICTRIX PRO V2.
Ibrido con funzione innalzamento temperatura di ritorno impianto con valvola tre vie a valle del separatore idraulico.

IMMERGAS
Direzione Marketing Tecnico
Via Cisa Ligure n 95
42041 Brescello (RE)

Gli schemi forniti non sono esecutivi, ma meramente funzionali ed hanno lo scopo di descrivere il funzionamento idraulico e/o elettrico dell'impianto ed i relativi collegamenti. Essi possono richiedere ulteriori integrazioni o modifiche, secondo quanto previsto dalle norme e dalle regole tecniche vigenti ed applicabili. Rimane responsabilità del professionista il dimensionamento dei singoli componenti, individuare le disposizioni normative applicabili, valutare caso per caso la necessità di eventuali variazioni a schemi ed elaborati. Immergas declina, pertanto, ogni responsabilità in merito.

Foglio
A3

NOTE:
Per assicurare il corretto funzionamento della pompa di calore occorre garantire:

- un contenuto minimo per macchina di 30 litri (5-8 kW), 50 litri (12-16 kW) d'acqua sempre disponibile: a questo scopo è da valutare l'inserimento di un eventuale accumulo inerziale;
- per garantire la protezione antigelo nel caso di mancanza di corrente elettrica è necessario prevedere valvole antigelo oppure in alternativa soluzione acqua glicolata all'interno delle tubazioni idrauliche, nella giusta concentrazione;
- l'eventuale servizio di raffrescamento potrà essere soddisfatto dalla PdC anche se non indicato / rappresentato;
- l'eventuale produzione di ACS, potrà essere garantita dalla sola caldaia, oppure anche dalla PdC, abbinando un bollitore sanitario ai generatori;
- La posizione degli attacchi della PdC è indicativa;
- sarà possibile l'inserimento di uno scambiatore a piastre lato caldaia e lato pdc senza modificare la logica di funzionamento del sistema.
- Per la gestione di alcuni impianti è possibile prevedere l'utilizzo Regolatore di cascata e zone.

LEGENDA:

A13	Gestore di sistema (cod. 3.021522)
A13-1	E-BOX TOP (di serie con MAGIS M TOP)
A39	Pannello comando NEXIS (di serie con MAGIS M TOP)
C	Caldaia a condensazione murale di alta potenza >= 35 kW
PdC	Pompa di calore monoblocco R290 MAGIS M TOP
B1-2	Sonda mandata comune VICTRIX PRO V2 - 3.024245
B4	Sonda esterna - 3.015266
B28	Sonda accumulo inerziale - 3.019375
AI	Accumulo inerziale / puffer
INAIL	Kit sicurezze INAIL
VS	Valvola di sicurezza caldaia omologata INAIL
VIC	Valvola intercettazione combustibile (non fornita)
NC	Neutralizzatore di condensa
VA	Valvola antigelo (optional non fornito)

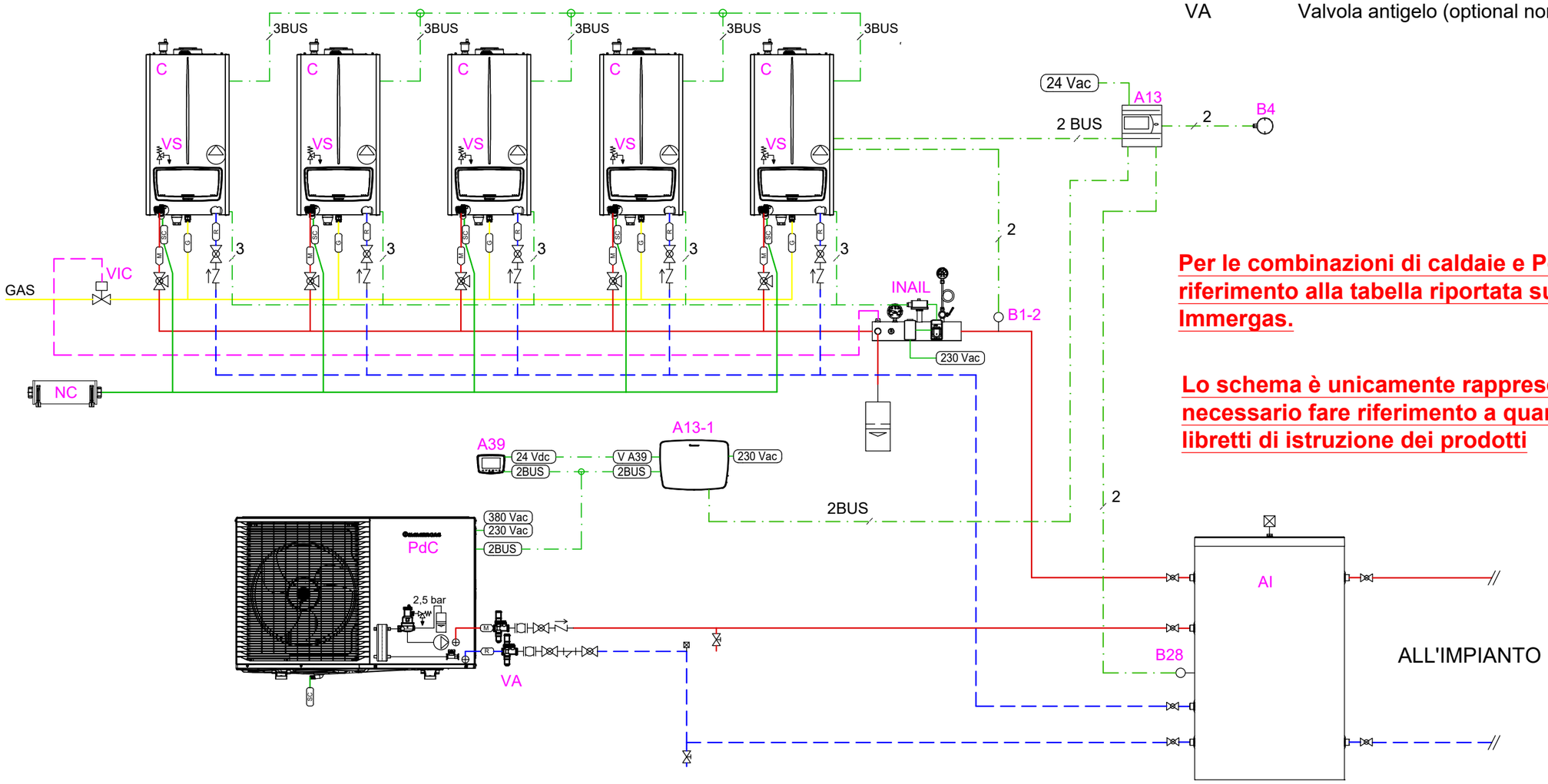

Per le combinazioni di caldaie e PdC abbinabili fare riferimento alla tabella riportata sulla relativa dichiarazione Immergas.

Lo schema è unicamente rappresentativo, è sempre necessario fare riferimento a quanto descritto all'interno dei libretti di istruzione dei prodotti

Disegno n. FM-73

PdC: MAGIS M TOP
Caldaie: VICTRIX PRO V2 fino a 5 in cascata semplice
Ibrido con funzionamento in parallelo ed alternativo.

IMMERGAS
Direzione Marketing Tecnico
Via Cisa Ligure n 95
42041 Brescello (RE)

Gli schemi forniti non sono esecutivi, ma meramente funzionali ed hanno lo scopo di descrivere il funzionamento idraulico e/o elettrico dell'impianto ed i relativi collegamenti. Essi possono richiedere ulteriori integrazioni o modifiche, secondo quanto previsto dalle norme e dalle regole tecniche vigenti ed applicabili. Rimane responsabilità del professionista il dimensionamento dei singoli componenti, individuare le disposizioni normative applicabili, valutare caso per caso la necessità di eventuali variazioni a schemi ed elaborati. Immergas declina, pertanto, ogni responsabilità in merito.

Foglio
A3

LEGENDA:

A13	Gestore di sistema (cod. 3.021522)
A13-1	E-BOX TOP (di serie con MAGIS M TOP)
A39	Pannello di controllo NEXIS (di serie con MAGIS M TOP)
C	Caldaia a condensazione murale di alta potenza >= 35 kW
PdC	Pompa di calore monoblocco R290 MAGIS M TOP
B1	Sonda mandata impianto - 3.024245
B4	Sonda esterna - 3.015266
B28	Sonda accumulo inerziale - 3.019375
B11	Sonda innalzamento T. di ritorno - 3.019374
B12	Sonda innalzamento T. di ritorno - 3.019375
M51	Valvola deviatrice
AI	Accumulo inerziale / puffer
INAIL	Kit sicurezze INAIL
VS	Valvola sicurezza caldaia omologata INAIL
VIC	Valvola intercettazione combustibile (non fornita)
NC	Neutralizzatore di condensa
SI	Separatore idraulico / scambiatore a piastre
VA	Valvola antigelo (optional non fornito)

NOTE:

Per assicurare il corretto funzionamento della pompa di calore occorre garantire:

- un contenuto minimo per macchina di 30 litri (5-8 kW), 50 litri (12-16 kW) d'acqua sempre disponibile: a questo scopo è da valutare l'inserimento di un eventuale accumulo inerziale;
- per garantire la protezione antigelo nel caso di mancanza di corrente elettrica è necessario prevedere valvole antigelo oppure in alternativa soluzione acqua glicolata all'interno delle tubazioni idrauliche, nella giusta concentrazione;
- l'eventuale servizio di raffrescamento potrà essere soddisfatto dalla PdC anche se non indicato / rappresentato;
- l'eventuale produzione di ACS, potrà essere garantita dalla sola caldaia, oppure anche dalla PdC, abbinando un bollitore sanitario ai generatori;
- La posizione degli attacchi della PdC è indicativa;
- sarà possibile l'inserimento di uno scambiatore a piastre lato caldaia e lato pdc senza modificare la logica di funzionamento del sistema.
- Per la gestione di alcuni impianti è possibile prevedere l'utilizzo Regolatore di cascata e zone.

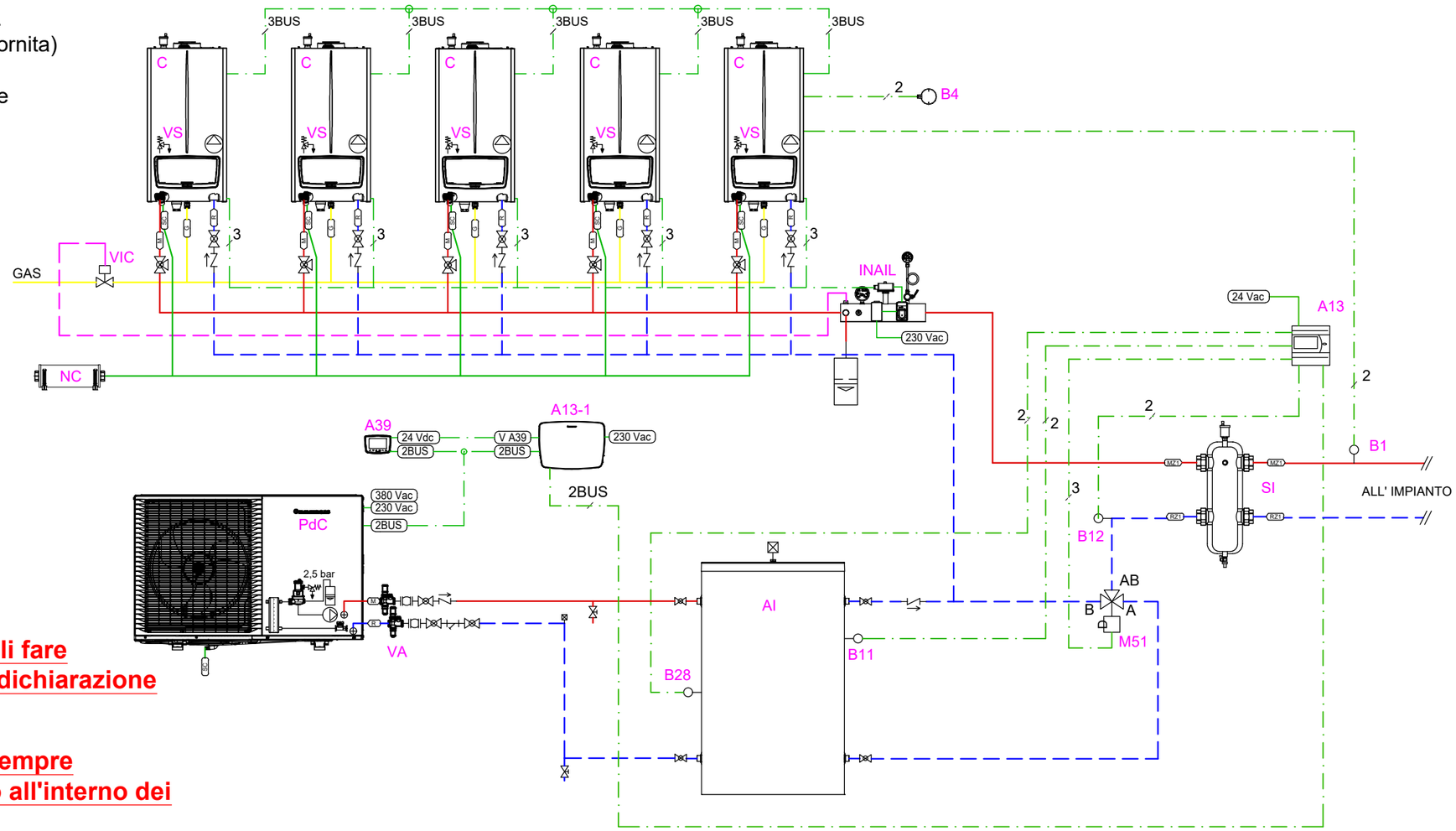

Per le combinazioni di caldaie e PdC abbinabili fare riferimento alla tabella riportata sulla relativa dichiarazione Immergas.

Lo schema è unicamente rappresentativo, è sempre necessario fare riferimento a quanto descritto all'interno dei libretti di istruzione dei prodotti

Disegno n. FM-74.ES-A

PdC: MAGIS M TOP
Caldaie: VICTRIX PRO V2 fino a 5 in cascata semplice.
Ibrido con funzione innalzamento temperatura di ritorno impianto con valvola tre vie a monte del separatore idraulico.

IMMERGAS
Direzione Marketing Tecnico
Via Cisa Ligure n 95
42041 Brescello (RE)

Gli schemi forniti non sono esecutivi, ma meramente funzionali ed hanno lo scopo di descrivere il funzionamento idraulico e/o elettrico dell'impianto ed i relativi collegamenti. Essi possono richiedere ulteriori integrazioni o modifiche, secondo quanto previsto dalle norme e dalle regole tecniche vigenti ed applicabili. Rimane responsabilità del professionista il dimensionamento dei singoli componenti, individuare le disposizioni normative applicabili, valutare caso per caso la necessità di eventuali variazioni a schemi ed elaborati. Immergas declina, pertanto, ogni responsabilità in merito.

Foglio
A3

LEGENDA:

A13	Gestore di sistema (cod. 3.021522)
A13-1	E-BOX TOP (di serie con MAGIS M TOP)
A39	Pannello di controllo NEXIS (di serie con MAGIS M TOP)
C	Caldaia a condensazione murale di alta potenza >= 35 kW
PdC	Pompa di calore monoblocco R290 MAGIS M TOP
B1	Sonda mandata impianto - 3.024245
B4	Sonda esterna - 3.015266
B28	Sonda accumulo inerziale - 3.019375
B11	Sonda innalzamento T. di ritorno - 3.019374
B12	Sonda innalzamento T. di ritorno - 3.019375
M51	Valvola deviatrice
AI	Accumulo inerziale / puffer
INAIL	Kit sicurezze INAIL
VS	Valvola sicurezza caldaia omologata INAIL
VIC	Valvola intercettazione combustibile (non fornita)
NC	Neutralizzatore di condensa
SI	Separatore idraulico / scambiatore a piastre
VA	Valvola antigelo (optional non fornito)

NOTE:

Per assicurare il corretto funzionamento della pompa di calore occorre garantire:

- un contenuto minimo per macchina di 30 litri (5-8 kW), 50 litri (12-16 kW) d'acqua sempre disponibile: a questo scopo è da valutare l'inserimento di un eventuale accumulo inerziale;
- per garantire la protezione antigelo nel caso di mancanza di corrente elettrica è necessario prevedere valvole antigelo oppure in alternativa soluzione acqua glicolata all'interno delle tubazioni idrauliche, nella giusta concentrazione;
- l'eventuale servizio di raffrescamento potrà essere soddisfatto dalla PdC anche se non indicato / rappresentato;
- l'eventuale produzione di ACS, potrà essere garantita dalla sola caldaia, oppure anche dalla PdC, abbinando un bollitore sanitario ai generatori;
- La posizione degli attacchi della PdC è indicativa;
- sarà possibile l'inserimento di uno scambiatore a piastre lato caldaia e lato pdc senza modificare la logica di funzionamento del sistema.
- Per la gestione di alcuni impianti è possibile prevedere l'utilizzo Regolatore di cascata e zone.

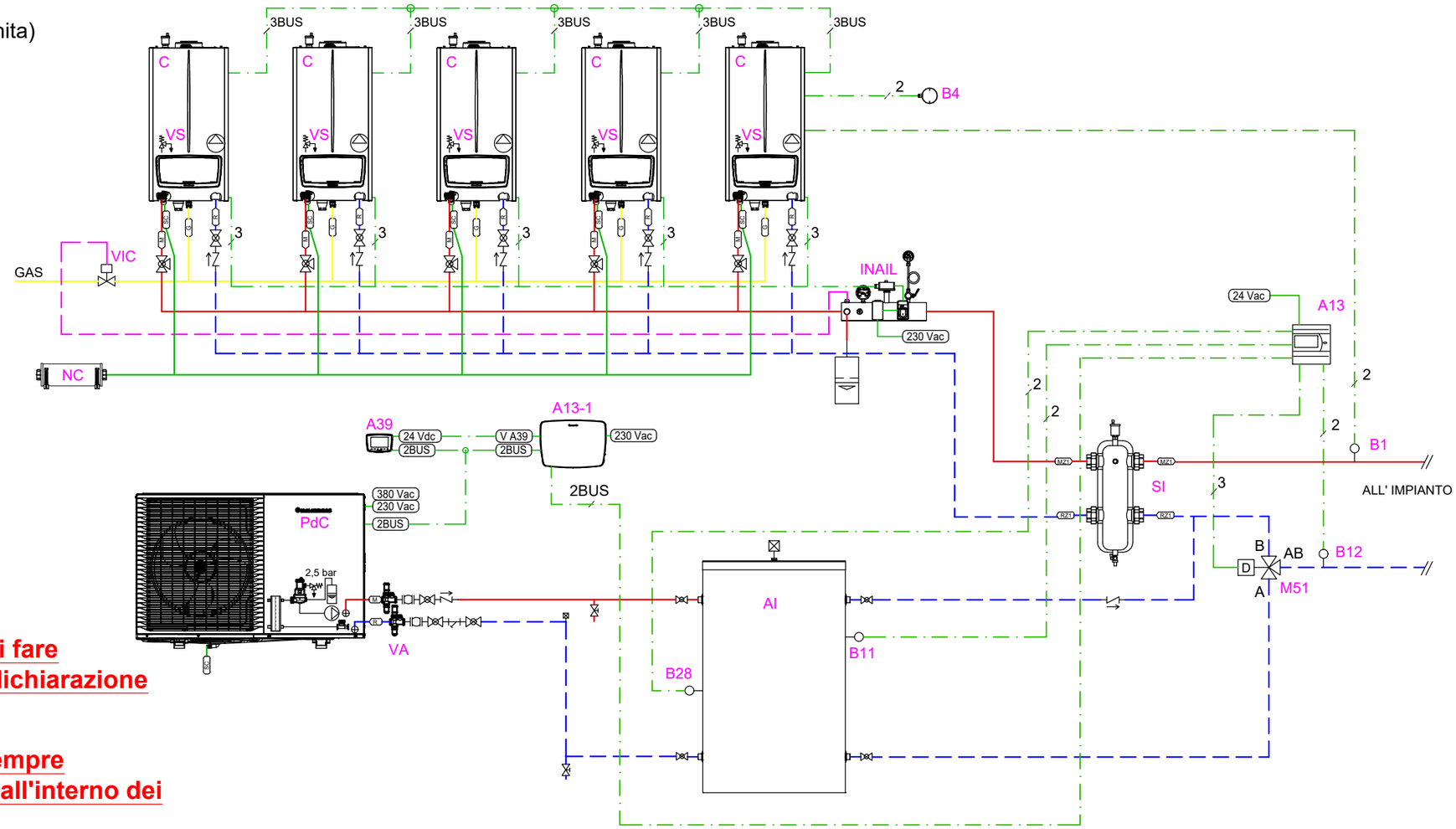

Per le combinazioni di caldaie e PdC abbinabili fare riferimento alla tabella riportata sulla relativa dichiarazione Immergas.

Lo schema è unicamente rappresentativo, è sempre necessario fare riferimento a quanto descritto all'interno dei libretti di istruzione dei prodotti

Disegno n. FM-74.ES-B

PdC: MAGIS M TOP
Caldaie: VICTRIX PRO V2 fino a 5 in cascata semplice.
Ibrido con funzione innalzamento temperatura di ritorno impianto con valvola tre vie a valle del separatore idraulico.

IMMERGAS
Direzione Marketing Tecnico
Via Cisa Ligure n 95
42041 Brescello (RE)

Gli schemi forniti non sono esecutivi, ma meramente funzionali ed hanno lo scopo di descrivere il funzionamento idraulico e/o elettrico dell'impianto ed i relativi collegamenti. Essi possono richiedere ulteriori integrazioni o modifiche, secondo quanto previsto dalle norme e dalle regole tecniche vigenti ed applicabili. Rimane responsabilità del professionista il dimensionamento dei singoli componenti, individuare le disposizioni normative applicabili, valutare caso per caso la necessità di eventuali variazioni a schemi ed elaborati. Immergas declina, pertanto, ogni responsabilità in merito.

Foglio
A3

LEGENDA:

A13	Gestore di sistema (cod. 3.021522)
A13-1	E-BOX TOP (di serie con MAGIS M TOP)
A39	Pannello di controllo NEXIS (di serie con MAGIS M TOP)
A40-1	Regolatore di cascata e zone
A40-2	Interfaccia regolatore di cascata e zone
C	Caldaia a condensazione murale di alta potenza >= 35 kW
PdC	Pompa di calore monoblocco R290 MAGIS M TOP
B1	Sonda mandata impianto - 3.015267
B4	Sonda esterna - 3.024511
B28	Sonda accumulo inerziale - 3.019375
B11	Sonda innalzamento T. di ritorno - 3.019374
B12	Sonda innalzamento T. di ritorno - 3.019375
M51	Valvola deviatrice
AI	Accumulo inerziale / puffer
INAIL	Kit sicurezze INAIL
VS	Valvola sicurezza caldaia omologata INAIL
VIC	Valvola intercettazione combustibile (non fornita)
NC	Neutralizzatore di condensa
SI	Separatore idraulico / scambiatore a piastre
VA	Valvola antigelo (optional non fornito)

NOTE:

Per assicurare il corretto funzionamento della pompa di calore occorre garantire:

- un contenuto minimo per macchina di 30 litri (5-8 kW), 50 litri (12-16 kW) d'acqua sempre disponibile: a questo scopo è da valutare l'inserimento di un eventuale accumulo inerziale;
- per garantire la protezione antigelo nel caso di mancanza di corrente elettrica è necessario prevedere valvole antigelo oppure in alternativa soluzione acqua glicolata all'interno delle tubazioni idrauliche, nella giusta concentrazione;
- l'eventuale servizio di raffrescamento potrà essere soddisfatto dalla PdC anche se non indicato / rappresentato;
- l'eventuale produzione di ACS, potrà essere garantita dalla sola caldaia, oppure anche dalla PdC, abbinando un bollitore sanitario ai generatori;
- La posizione degli attacchi della PdC è indicativa;
- sarà possibile l'inserimento di uno scambiatore a piastre lato caldaia e lato pdc senza modificare la logica di funzionamento del sistema.
- Il cavo di collegamento tra A40-1 ed A40-2 viene fornito di serie

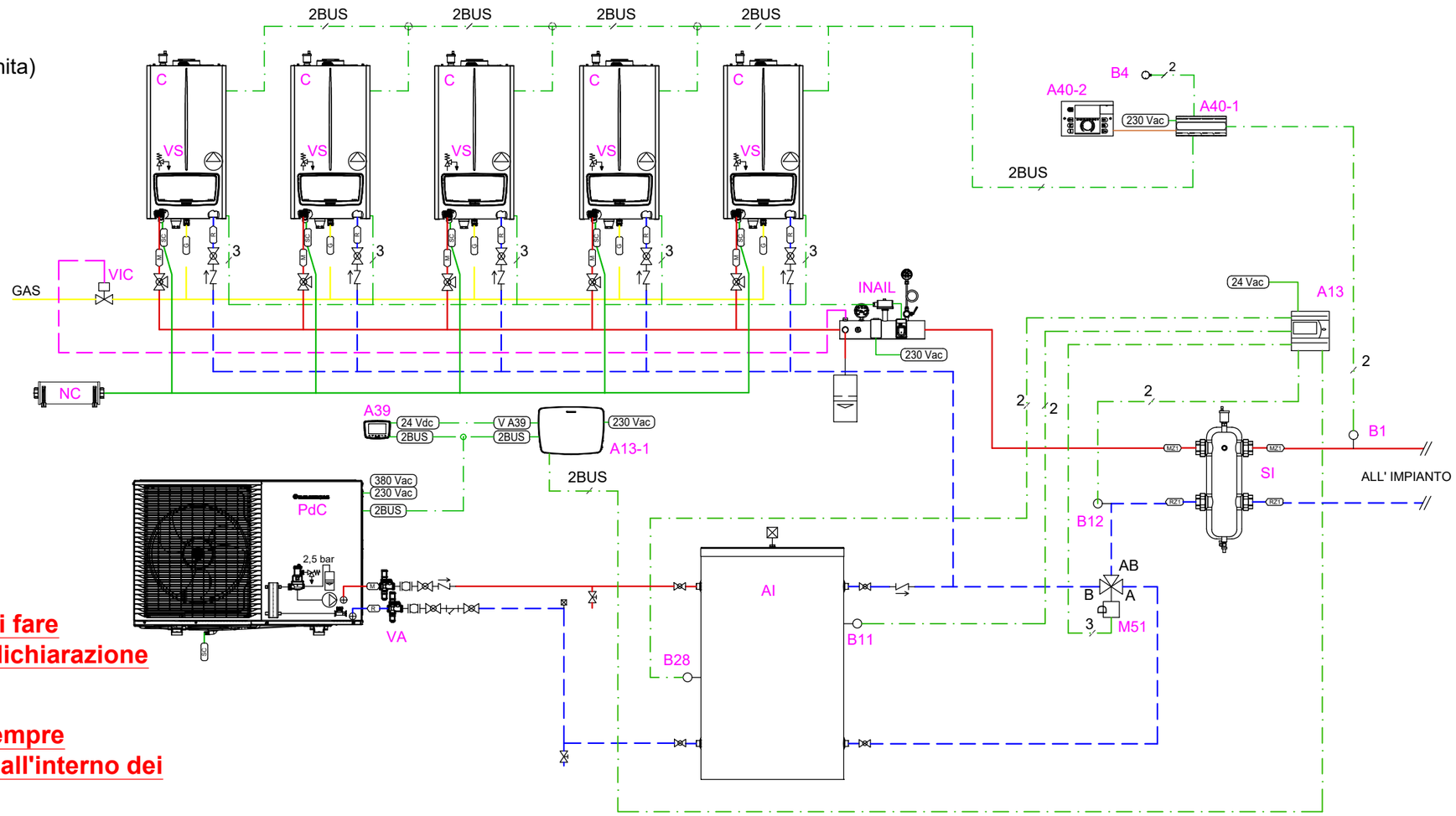

Per le combinazioni di caldaie e PdC abbinabili fare riferimento alla tabella riportata sulla relativa dichiarazione Immergas.

Lo schema è unicamente rappresentativo, è sempre necessario fare riferimento a quanto descritto all'interno dei libretti di istruzione dei prodotti

Disegno n. FM-74.RC-A

PdC: MAGIS M TOP
Caldaie: VICTRIX PRO V2 fino a 5 con regolatore di cascata.
Ibrido con funzione innalzamento temperatura di ritorno impianto con valvola tre vie a monte del separatore idraulico.

IMMERGAS
Direzione Marketing Tecnico
Via Cisa Ligure n 95
42041 Brescello (RE)

Gli schemi forniti non sono esecutivi, ma meramente funzionali ed hanno lo scopo di descrivere il funzionamento idraulico e/o elettrico dell'impianto ed i relativi collegamenti. Essi possono richiedere ulteriori integrazioni o modifiche, secondo quanto previsto dalle norme e dalle regole tecniche vigenti ed applicabili. Rimane responsabilità del professionista il dimensionamento dei singoli componenti, individuare le disposizioni normative applicabili, valutare caso per caso la necessità di eventuali variazioni a schemi ed elaborati. Immergas declina, pertanto, ogni responsabilità in merito.

Foglio
A3

LEGENDA:

A13	Gestore di sistema (cod. 3.021522)
A13-1	E-BOX TOP (di serie con MAGIS M TOP)
A39	Pannello di controllo NEXIS (di serie con MAGIS M TOP)
A40-1	Regolatore di cascata e zone
A40-2	Interfaccia regolatore di cascata e zone
C	Caldaia a condensazione murale di alta potenza >= 35 kW
PdC	Pompa di calore monoblocco R290 MAGIS M TOP
B1	Sonda mandata impianto - 3.015267
B4	Sonda esterna - 3.024511
B28	Sonda accumulo inerziale - 3.019375
B11	Sonda innalzamento T. di ritorno - 3.019374
B12	Sonda innalzamento T. di ritorno - 3.019375
M51	Valvola deviatrice
AI	Accumulo inerziale / puffer
INAIL	Kit sicurezze INAIL
VS	Valvola sicurezza caldaia omologata INAIL
VIC	Valvola intercettazione combustibile (non fornita)
NC	Neutralizzatore di condensa
SI	Separatore idraulico / scambiatore a piastre
VA	Valvola antigelo (optional non fornito)

NOTE:

Per assicurare il corretto funzionamento della pompa di calore occorre garantire:

- un contenuto minimo per macchina di 30 litri (5-8 kW), 50 litri (12-16 kW) d'acqua sempre disponibile: a questo scopo è da valutare l'inserimento di un eventuale accumulo inerziale;
- per garantire la protezione antigelo nel caso di mancanza di corrente elettrica è necessario prevedere valvole antigelo oppure in alternativa soluzione acqua glicolata all'interno delle tubazioni idrauliche, nella giusta concentrazione;
- l'eventuale servizio di raffrescamento potrà essere soddisfatto dalla PdC anche se non indicato / rappresentato;
- l'eventuale produzione di ACS, potrà essere garantita dalla sola caldaia, oppure anche dalla PdC, abbinando un bollitore sanitario ai generatori;
- La posizione degli attacchi della PdC è indicativa;
- sarà possibile l'inserimento di uno scambiatore a piastre lato caldaia e lato pdc senza modificare la logica di funzionamento del sistema.
- Il cavo di collegamento tra A40-1 ed A40-2 viene fornito di serie

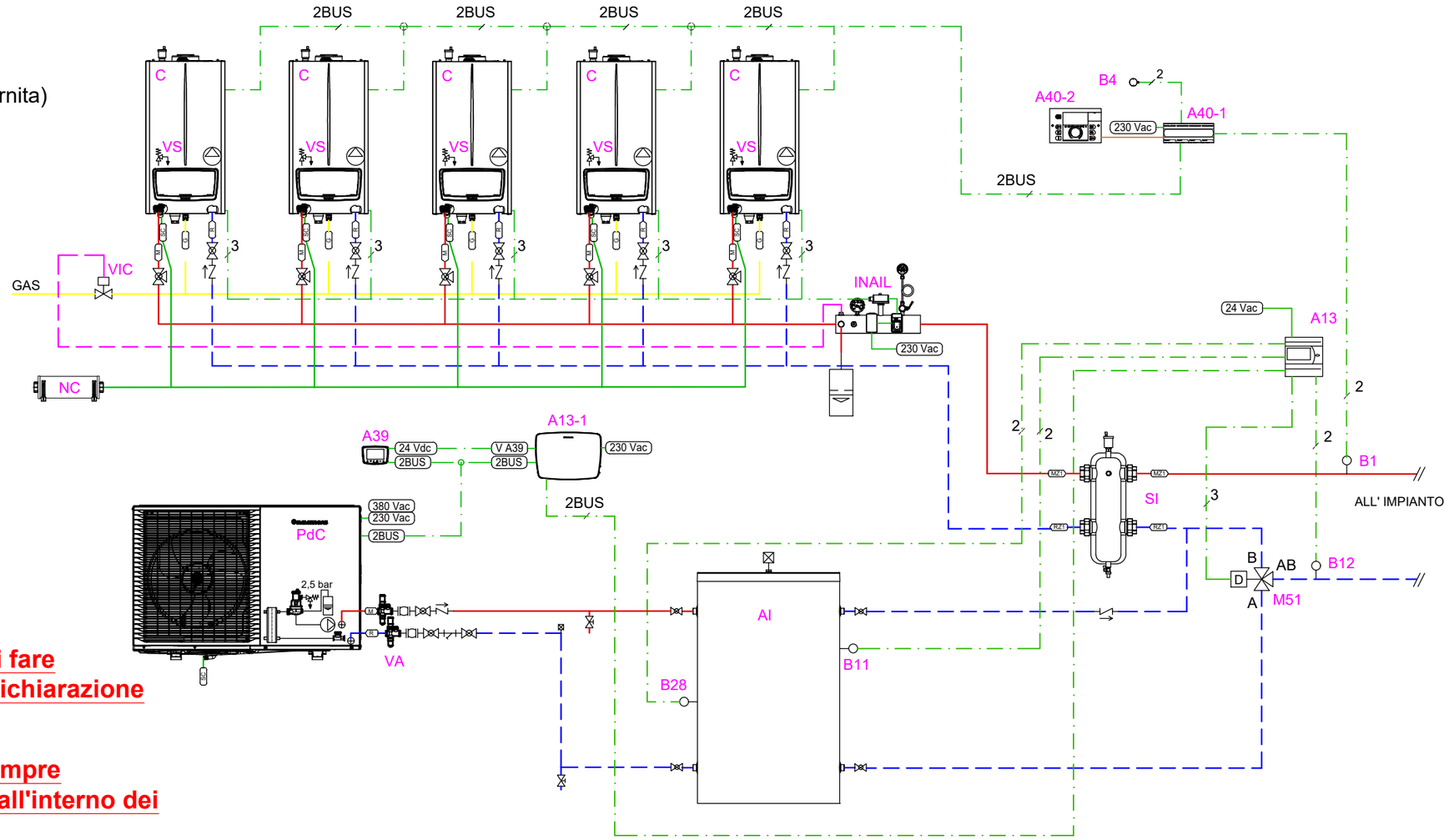

Per le combinazioni di caldaie e PdC abbinabili fare riferimento alla tabella riportata sulla relativa dichiarazione Immergas.

Lo schema è unicamente rappresentativo, è sempre necessario fare riferimento a quanto descritto all'interno dei libretti di istruzione dei prodotti

Disegno n. FM-74.RC-B

PdC: MAGIS M TOP
Caldaie: VICTRIX PRO V2 fino a 5 con regolatore di cascata.
Ibrido con funzione innalzamento temperatura di ritorno impianto con valvola tre vie a valle del separatore idraulico.

IMMERGAS
Direzione Marketing Tecnico
Via Cisa Ligure n 95
42041 Brescello (RE)

Gli schemi forniti non sono esecutivi, ma meramente funzionali ed hanno lo scopo di descrivere il funzionamento idraulico e/o elettrico dell'impianto ed i relativi collegamenti. Essi possono richiedere ulteriori integrazioni o modifiche, secondo quanto previsto dalle norme e dalle regole tecniche vigenti ed applicabili. Rimane responsabilità del professionista il dimensionamento dei singoli componenti, individuare le disposizioni normative applicabili, valutare caso per caso la necessità di eventuali variazioni a schemi ed elaborati. Immergas declina, pertanto, ogni responsabilità in merito.

Foglio
A3

LEGENDA:

A13	Gestore di sistema (cod. 3.021522)
A13-1	E-BOX TOP (di serie con MAGIS M TOP)
A39	Pannello comando NEXIS (di serie con MAGIS M TOP)
C	Caldaia a condensazione murale di alta potenza >= 35 kW
PdC	Pompa di calore monoblocco R290 MAGIS M TOP
B1	Sonda mandata comune MAGIS M TOP - 3.019375
B1-2	Sonda mandata comune VICTRIX PRO V2 - 3.024245
B4	Sonda esterna - 3.015266
B28	Sonda accumulo inerziale - 3.019375
AI	Accumulo inerziale / puffer
INAIL	Kit sicurezze INAIL
VS	Valvola di sicurezza caldaia omologata INAIL
VIC	Valvola intercettazione combustibile (non fornita)
NC	Neutralizzatore di condensa
VA	Valvola antigelo (optional non fornito)

Per le combinazioni di caldaie e PdC abbinabili fare riferimento alla tabella riportata sulla relativa dichiarazione Immergas.

Lo schema è unicamente rappresentativo, è sempre necessario fare riferimento a quanto descritto all'interno dei libretti di istruzione dei prodotti

NOTE:

Per assicurare il corretto funzionamento della pompa di calore occorre garantire:

- un contenuto minimo per macchina di 30 litri (5-8 kW), 50 litri (12-16 kW) d'acqua sempre disponibile: a questo scopo è da valutare l'inserimento di un eventuale accumulo inerziale;
- per garantire la protezione antigelo nel caso di mancanza di corrente elettrica è necessario prevedere valvole antigelo oppure in alternativa soluzione acqua glicolata all'interno delle tubazioni idrauliche, nella giusta concentrazione;
- l'eventuale servizio di raffrescamento potrà essere soddisfatto dalla PdC anche se non indicato / rappresentato;
- l'eventuale produzione di ACS, potrà essere garantita dalla sola caldaia, oppure anche dalla PdC, abbinando un bollitore sanitario ai generatori;
- La posizione degli attacchi della PdC è indicativa;
- sarà possibile l'inserimento di uno scambiatore a piastre lato caldaia e lato pdc senza modificare la logica di funzionamento del sistema.
- Per la gestione di alcuni impianti è possibile prevedere l'utilizzo Regolatore di cascata e zone.

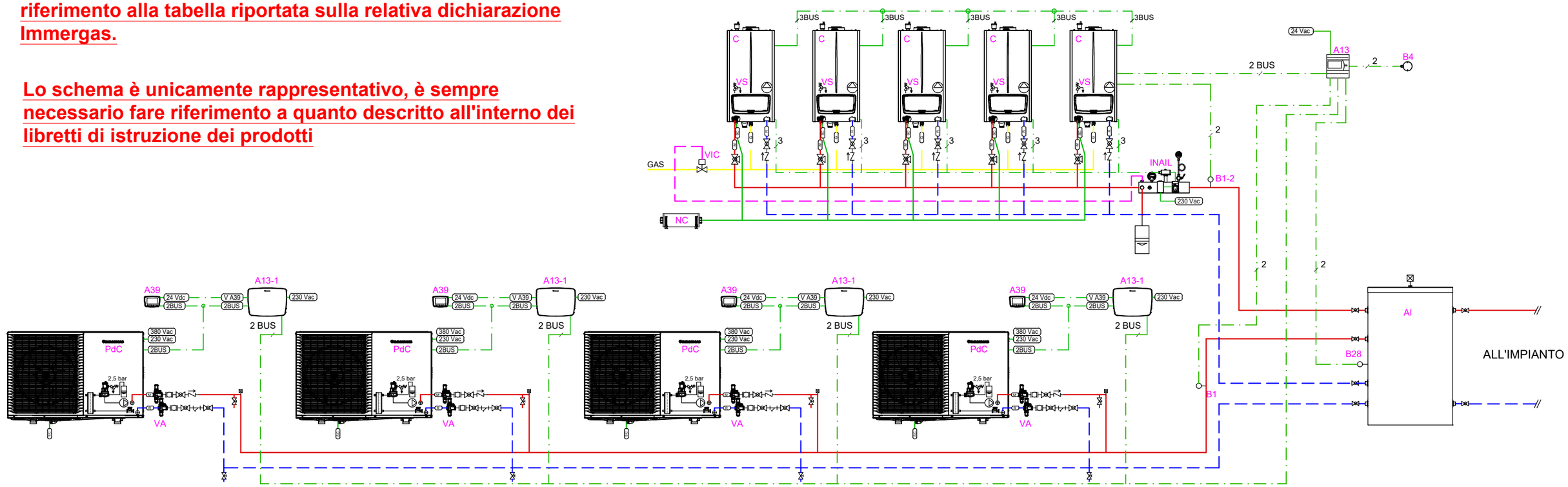

Disegno n. FM-75

PdC: MAGIS M TOP fino a 4 in cascata.
Caldaie: VICTRIX PRO V2 fino a 5 in cascata.
Ibrido con funzionamento in parallelo ed alternativo.

IMMERGAS
Direzione Marketing Tecnico
Via Cisa Ligure n 95
42041 Brescello (RE)

Gli schemi forniti non sono esecutivi, ma meramente funzionali ed hanno lo scopo di descrivere il funzionamento idraulico e/o elettrico dell'impianto ed i relativi collegamenti. Essi possono richiedere ulteriori integrazioni o modifiche, secondo quanto previsto dalle norme e dalle regole tecniche vigenti ed applicabili. Rimane responsabilità del professionista il dimensionamento dei singoli componenti, individuare le disposizioni normative applicabili, valutare caso per caso la necessità di eventuali variazioni a schemi ed elaborati. Immergas declina, pertanto, ogni responsabilità in merito.

Foglio
A3

LEGENDA:

A13	Gestore di sistema (cod. 3.021522)
A13-1	E-BOX TOP (di serie con MAGIS M TOP)
A39	Pannello comando NEXIS (di serie con MAGIS M TOP)
C	Caldaia a condensazione murale di alta potenza >= 35 kW
PdC	Pompa di calore monoblocco R290 MAGIS M TOP
B1	Sonda mandata comune MAGIS M TOP - 3.019375
B1-2	Sonda mandata impianto - 3.024245
B4	Sonda esterna - 3.015266
B28	Sonda accumulo inerziale - 3.019375
B11	Sonda innalzamento T. di ritorno - 3.019374
B12	Sonda innalzamento T. di ritorno - 3.019375
M51	Valvola deviatrice
AI	Accumulo inerziale / puffer
INAIL	Kit sicurezze INAIL
VS	Valvola di sicurezza caldaia omologata INAIL
VIC	Valvola intercettazione combustibile (non fornita)
NC	Neutralizzatore di condensa
VA	Valvola antigelo (optional non fornito)
SI	Separatore idraulico/scambiatore a piastre

Per le combinazioni di caldaie e PdC abbinabili fare riferimento alla tabella riportata sulla relativa dichiarazione Immergas.

Lo schema è unicamente rappresentativo, è sempre necessario fare riferimento a quanto descritto all'interno dei libretti di istruzione dei prodotti

NOTE:

Per assicurare il corretto funzionamento della pompa di calore occorre garantire:

- un contenuto minimo per macchina di 30 litri (5-8 kW), 50 litri (12-16 kW) d'acqua sempre disponibile: a questo scopo è da valutare l'inserimento di un eventuale accumulo inerziale;
- per garantire la protezione antigelo nel caso di mancanza di corrente elettrica è necessario prevedere valvole antigelo oppure in alternativa soluzione acqua glicolata all'interno delle tubazioni idrauliche, nella giusta concentrazione;
- l'eventuale servizio di raffrescamento potrà essere soddisfatto dalla PdC anche se non indicato / rappresentato;
- l'eventuale produzione di ACS, potrà essere garantita dalla sola caldaia, oppure anche dalla PdC, abbinando un bollitore sanitario ai generatori;
- La posizione degli attacchi della PdC è indicativa;
- sarà possibile l'inserimento di uno scambiatore a piastre lato caldaia e lato pdc senza modificare la logica di funzionamento del sistema.
- Per la gestione di alcuni impianti è possibile prevedere l'utilizzo Regolatore di cascata e zone.

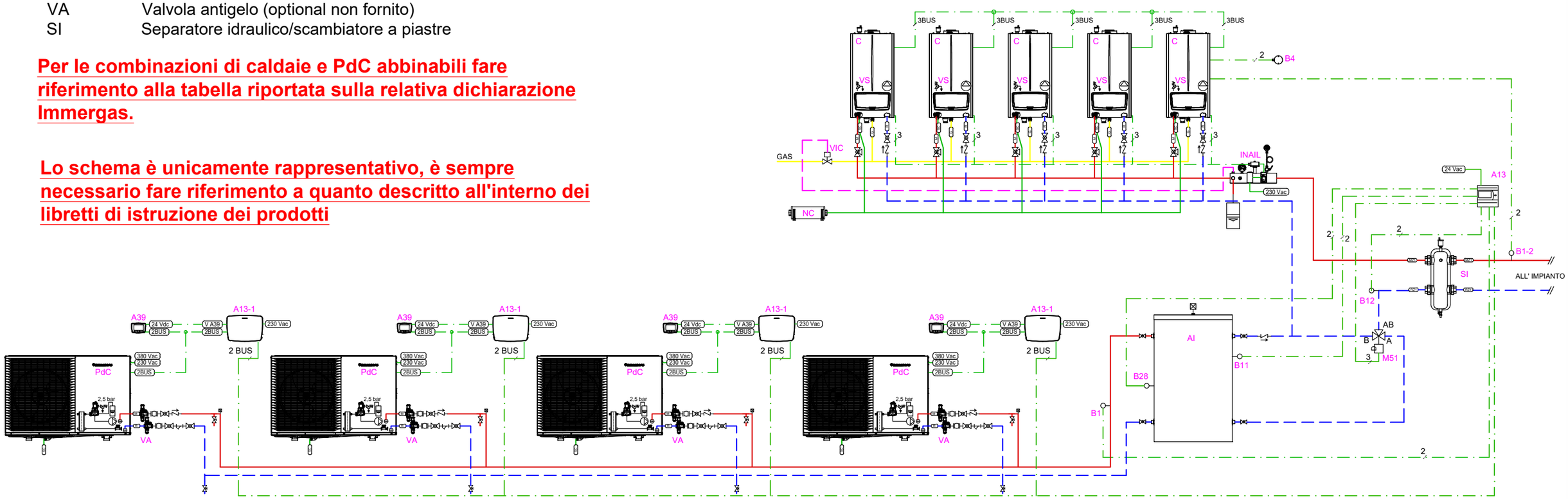

Disegno n. FM-76.ES-A

PdC: MAGIS M TOP fino a 4 in cascata.
Caldaie: VICTRIX PRO V2 fino a 5 in cascata semplice.
Ibrido con funzione innalzamento temperatura di ritorno impianto con valvola tre vie a monte del separatore idraulico.

IMMERGAS
Direzione Marketing Tecnico
Via Cisa Ligure n 95
42041 Brescello (RE)

Gli schemi forniti non sono esecutivi, ma meramente funzionali ed hanno lo scopo di descrivere il funzionamento idraulico e/o elettrico dell'impianto ed i relativi collegamenti. Essi possono richiedere ulteriori integrazioni o modifiche, secondo quanto previsto dalle norme e dalle regole tecniche vigenti ed applicabili. Rimane responsabilità del professionista il dimensionamento dei singoli componenti, individuare le disposizioni normative applicabili, valutare caso per caso la necessità di eventuali variazioni a schemi ed elaborati. Immergas declina, pertanto, ogni responsabilità in merito.

Foglio
A3

LEGENDA:

A13	Gestore di sistema (cod. 3.021522)
A13-1	E-BOX TOP (di serie con MAGIS M TOP)
A39	Pannello comando NEXIS (di serie con MAGIS M TOP)
C	Caldaia a condensazione murale di alta potenza >= 35 kW
PdC	Pompa di calore monoblocco R290 MAGIS M TOP
B1	Sonda mandata comune MAGIS M TOP - 3.019375
B1-2	Sonda mandata impianto - 3.024245
B4	Sonda esterna - 3.015266
B28	Sonda accumulo inerziale - 3.019375
B11	Sonda innalzamento T. di ritorno - 3.019374
B12	Sonda innalzamento T. di ritorno - 3.019375
M51	Valvola deviatrice
AI	Accumulo inerziale / puffer
INAIL	Kit sicurezze INAIL
VS	Valvola di sicurezza caldaia omologata INAIL
VIC	Valvola intercettazione combustibile (non fornita)
NC	Neutralizzatore di condensa
VA	Valvola antigelo (optional non fornito)
SI	Separatore idraulico/scambiatore a piastre

Per le combinazioni di caldaie e PdC abbinabili fare riferimento alla tabella riportata sulla relativa dichiarazione Immergas.

Lo schema è unicamente rappresentativo, è sempre necessario fare riferimento a quanto descritto all'interno dei libretti di istruzione dei prodotti

NOTE:

Per assicurare il corretto funzionamento della pompa di calore occorre garantire:

- un contenuto minimo per macchina di 30 litri (5-8 kW), 50 litri (12-16 kW) d'acqua sempre disponibile: a questo scopo è da valutare l'inserimento di un eventuale accumulo inerziale;
- per garantire la protezione antigelo nel caso di mancanza di corrente elettrica è necessario prevedere valvole antigelo oppure in alternativa soluzione acqua glicolata all'interno delle tubazioni idrauliche, nella giusta concentrazione;
- l'eventuale servizio di raffrescamento potrà essere soddisfatto dalla PdC anche se non indicato / rappresentato;
- l'eventuale produzione di ACS, potrà essere garantita dalla sola caldaia, oppure anche dalla PdC, abbinando un bollitore sanitario ai generatori;
- La posizione degli attacchi della PdC è indicativa;
- sarà possibile l'inserimento di uno scambiatore a piastre lato caldaia e lato pdc senza modificare la logica di funzionamento del sistema.
- Per la gestione di alcuni impianti è possibile prevedere l'utilizzo Regolatore di cascata e zone.

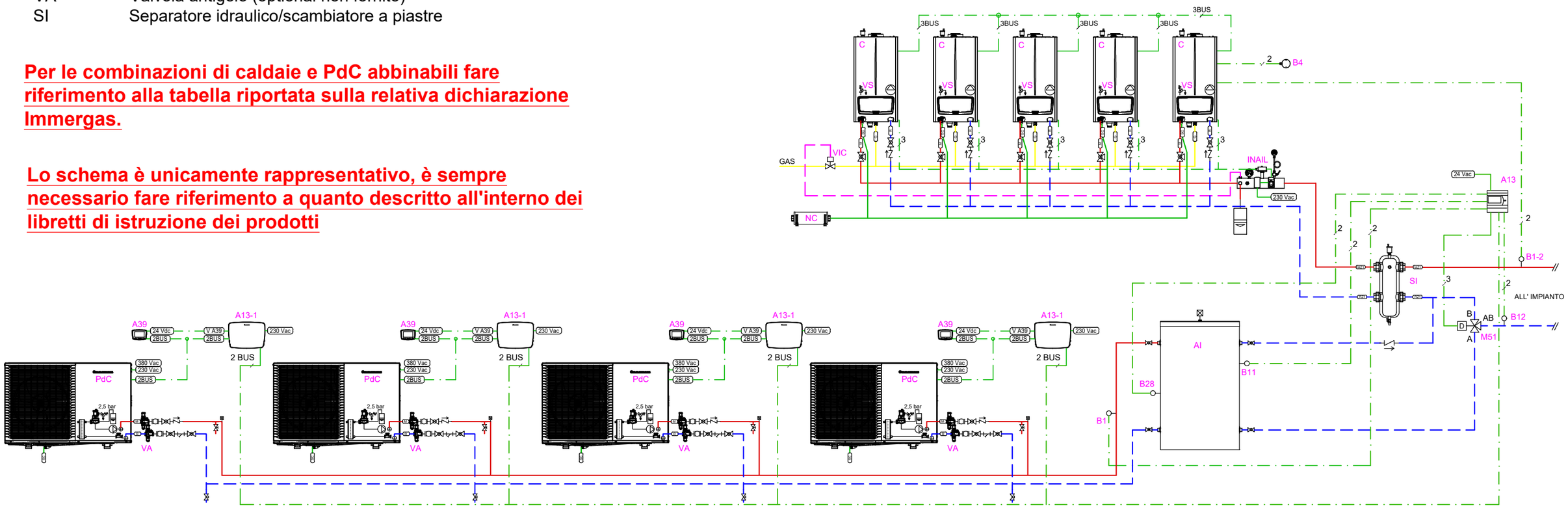

Disegno n. FM-76.ES-B

PdC: MAGIS M TOP fino a 4 in cascata.
Caldaie: VICTRIX PRO V2 fino a 5 in cascata semplice.
Ibrido con funzione innalzamento temperatura di ritorno impianto con valvola tre vie a valle del separatore idraulico.

IMMERGAS
Direzione Marketing Tecnico
Via Cisa Ligure n 95
42041 Brescello (RE)

Gli schemi forniti non sono esecutivi, ma meramente funzionali ed hanno lo scopo di descrivere il funzionamento idraulico e/o elettrico dell'impianto ed i relativi collegamenti. Essi possono richiedere ulteriori integrazioni o modifiche, secondo quanto previsto dalle norme e dalle regole tecniche vigenti ed applicabili. Rimane responsabilità del professionista il dimensionamento dei singoli componenti, individuare le disposizioni normative applicabili, valutare caso per caso la necessità di eventuali variazioni a schemi ed elaborati. Immergas declina, pertanto, ogni responsabilità in merito.

Foglio
A3

LEGENDA:

A13	Gestore di sistema (cod. 3.021522)
A13-1	E-BOX TOP (di serie con MAGIS M TOP)
A39	Pannello comando NEXIS (di serie con MAGIS M TOP)
A40-1	Regolatore di cascata e zone
A40-2	Interfaccia Regolatore di cascata e zone
C	Caldaia a condensazione murale di alta potenza >= 35 kW
PdC	Pompa di calore monoblocco R290 MAGIS M TOP
B1	Sonda mandata comune MAGIS M TOP - 3.019375
B1-2	Sonda mandata comune VICTRIX PRO V2 in cascata - 3.015267
B4	Sonda esterna - 3.024511
B28	Sonda accumulo inerziale - 3.019375
B11	Sonda innalzamento T. di ritorno - 3.019374
B12	Sonda innalzamento T. di ritorno - 3.019375
M51	Valvola deviatrice
AI	Accumulo inerziale / puffer
INAIL	Kit sicurezze INAIL
VS	Valvola di sicurezza caldaia omologata INAIL
VIC	Valvola intercettazione combustibile (non fornita)
NC	Neutralizzatore di condensa
VA	Valvola antigelo (optional non fornito)
SI	Separatore idraulico/scambiatore a piastre

Per le combinazioni di caldaie e PdC abbinabili fare riferimento alla tabella riportata sulla relativa dichiarazione Immergas.

Lo schema è unicamente rappresentativo, è sempre necessario fare riferimento a quanto descritto all'interno dei libretti di istruzione dei prodotti

NOTE:

Per assicurare il corretto funzionamento della pompa di calore occorre garantire:

- un contenuto minimo per macchina di 30 litri (5-8 kW), 50 litri (12-16 kW) d'acqua sempre disponibile: a questo scopo è da valutare l'inserimento di un eventuale accumulo inerziale;
- per garantire la protezione antigelo nel caso di mancanza di corrente elettrica è necessario prevedere valvole antigelo oppure in alternativa soluzione acqua glicolata all'interno delle tubazioni idrauliche, nella giusta concentrazione;
- l'eventuale servizio di raffrescamento potrà essere soddisfatto dalla PdC anche se non indicato / rappresentato;
- l'eventuale produzione di ACS, potrà essere garantita dalla sola caldaia, oppure anche dalla PdC, abbinando un bollitore sanitario ai generatori;
- La posizione degli attacchi della PdC è indicativa;
- sarà possibile l'inserimento di uno scambiatore a piastre lato caldaia e lato pdc senza modificare la logica di funzionamento del sistema.
- Il cavo di collegamento tra A40-1 ed A40-2 viene fornito di serie

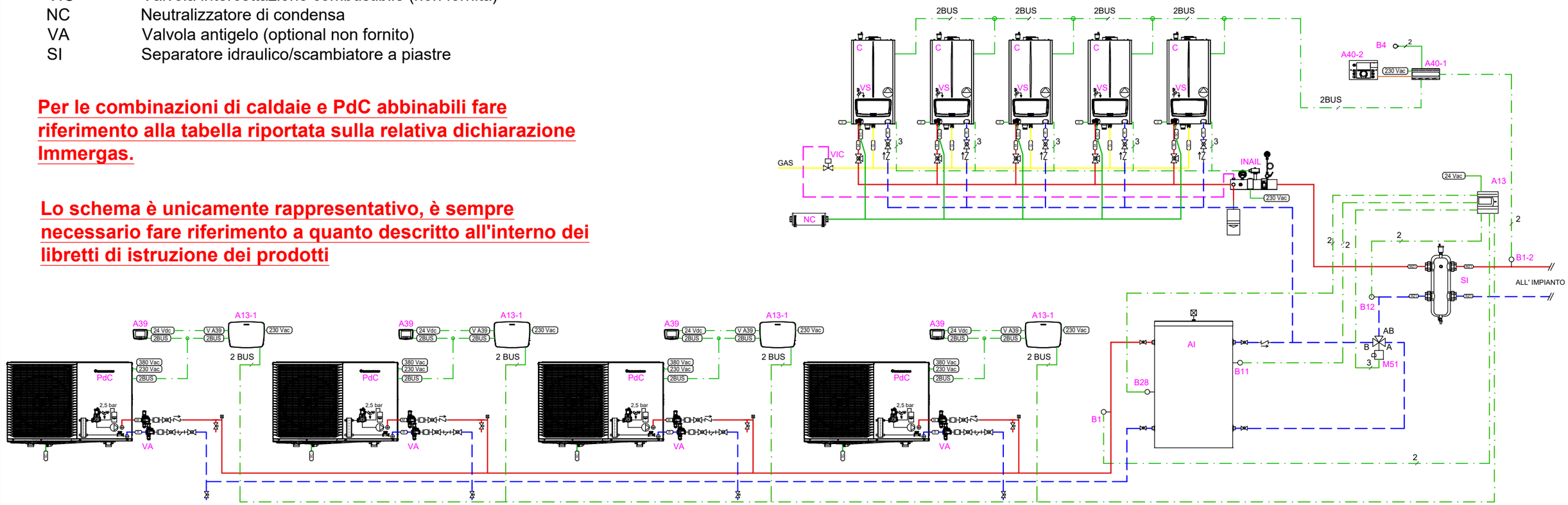

Disegno n. FM-76.RC-A

PdC: MAGIS M TOP fino a 4 in cascata.
Caldaie: VICTRIX PRO V2 fino a 5 con regolatore di cascata.
Ibrido con funzione innalzamento temperatura di ritorno impianto con valvola tre vie a monte del separatore idraulico.

IMMERGAS
Direzione Marketing Tecnico
Via Cisa Ligure n 95
42041 Brescello (RE)

Gli schemi forniti non sono esecutivi, ma meramente funzionali ed hanno lo scopo di descrivere il funzionamento idraulico e/o elettrico dell'impianto ed i relativi collegamenti. Essi possono richiedere ulteriori integrazioni o modifiche, secondo quanto previsto dalle norme e dalle regole tecniche vigenti ed applicabili. Rimane responsabilità del professionista il dimensionamento dei singoli componenti, individuare le disposizioni normative applicabili, valutare caso per caso la necessità di eventuali variazioni a schemi ed elaborati. Immergas declina, pertanto, ogni responsabilità in merito.

Foglio
A3

LEGENDA:

A13	Gestore di sistema (cod. 3.021522)
A13-1	E-BOX TOP (di serie con MAGIS M TOP)
A39	Pannello comando NEXIS (di serie con MAGIS M TOP)
A40-1	Regolatore di cascata e zone
A40-2	Interfaccia Regolatore di cascata e zone
C	Caldaia a condensazione murale di alta potenza >= 35 kW
PdC	Pompa di calore monoblocco R290 MAGIS M TOP
B1	Sonda mandata comune MAGIS M TOP - 3.019375
B1-2	Sonda mandata comune VICTRIX PRO V2 in cascata - 3.015267
B4	Sonda esterna - 3.024511
B28	Sonda accumulo inerziale - 3.019375
B11	Sonda innalzamento T. di ritorno - 3.019374
B12	Sonda innalzamento T. di ritorno - 3.019375
M51	Valvola deviatrice
AI	Accumulo inerziale / puffer
INAIL	Kit sicurezze INAIL
VS	Valvola di sicurezza caldaia omologata INAIL
VIC	Valvola intercettazione combustibile (non fornita)
NC	Neutralizzatore di condensa
VA	Valvola antigelo (optional non fornito)
SI	Separatore idraulico/scambiatore a piastre

Per le combinazioni di caldaie e PdC abbinabili fare riferimento alla tabella riportata sulla relativa dichiarazione Immergas.

Lo schema è unicamente rappresentativo, è sempre necessario fare riferimento a quanto descritto all'interno dei libretti di istruzione dei prodotti

NOTE:

Per assicurare il corretto funzionamento della pompa di calore occorre garantire:

- un contenuto minimo per macchina di 30 litri (5-8 kW), 50 litri (12-16 kW) d'acqua sempre disponibile: a questo scopo è da valutare l'inserimento di un eventuale accumulo inerziale;
- per garantire la protezione antigelo nel caso di mancanza di corrente elettrica è necessario prevedere valvole antigelo oppure in alternativa soluzione acqua glicolata all'interno delle tubazioni idrauliche, nella giusta concentrazione;
- l'eventuale servizio di raffrescamento potrà essere soddisfatto dalla PdC anche se non indicato / rappresentato;
- l'eventuale produzione di ACS, potrà essere garantita dalla sola caldaia, oppure anche dalla PdC, abbinando un bollitore sanitario ai generatori;
- La posizione degli attacchi della PdC è indicativa;
- sarà possibile l'inserimento di uno scambiatore a piastre lato caldaia e lato pdc senza modificare la logica di funzionamento del sistema.
- Il cavo di collegamento tra A40-1 ed A40-2 viene fornito di serie

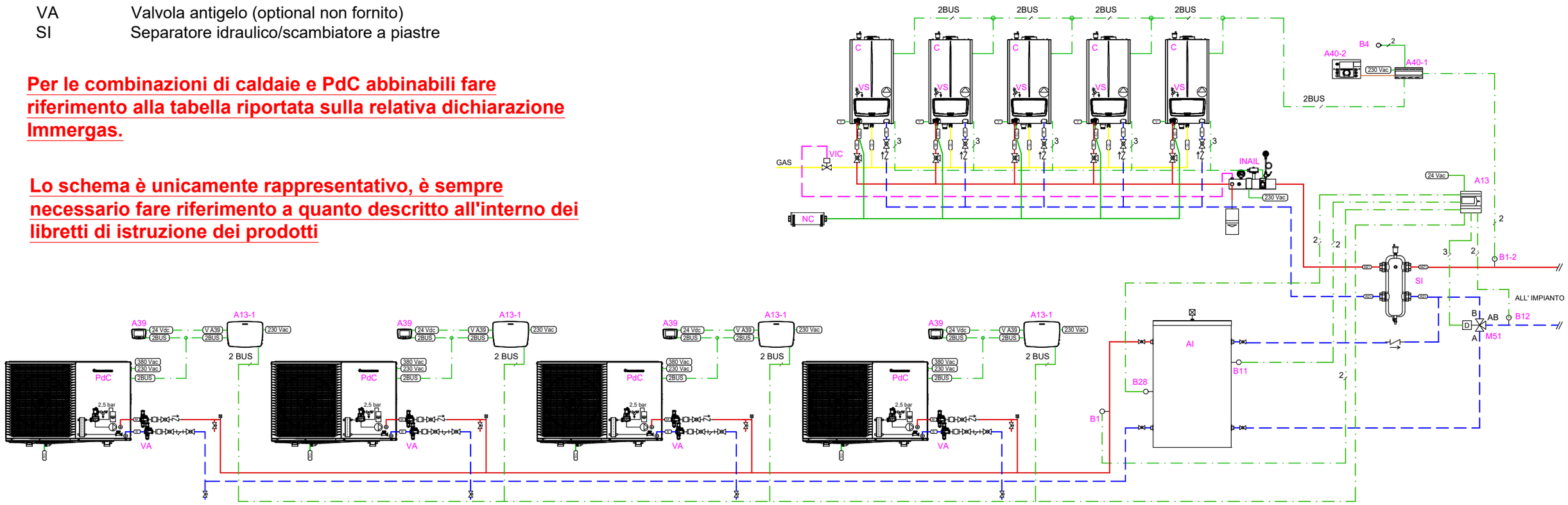

Disegno n. FM-76.RC-B

PdC: MAGIS M TOP fino a 4 in cascata.
Caldaie: VICTRIX PRO V2 fino a 5 con regolatore di cascata.
Ibrido con funzione innalzamento temperatura di ritorno impianto con valvola tre vie a valle del separatore idraulico.

IMMERGAS
Direzione Marketing Tecnico
Via Cisa Ligure n 95
42041 Brescello (RE)

Gli schemi forniti non sono esecutivi, ma meramente funzionali ed hanno lo scopo di descrivere il funzionamento idraulico e/o elettrico dell'impianto ed i relativi collegamenti. Essi possono richiedere ulteriori integrazioni o modifiche, secondo quanto previsto dalle norme e dalle regole tecniche vigenti ed applicabili. Rimane responsabilità del professionista il dimensionamento dei singoli componenti, individuare le disposizioni normative applicabili, valutare caso per caso la necessità di eventuali variazioni a schemi ed elaborati. Immergas declina, pertanto, ogni responsabilità in merito.

Foglio
A3

NOTE:
Per assicurare il corretto funzionamento della pompa di calore occorre garantire:

- un contenuto minimo per macchina di 30 litri (5-8 kW), 50 litri (12-16 kW) d'acqua sempre disponibile: a questo scopo è da valutare l'inserimento di un eventuale accumulo inerziale;
- una circolazione minima nella pdc di 500 l/h (eventualmente provvedendo un ramo di by-pass regolabile sull'impianto) come riportato sui libretti istruzione dei prodotti;
- per garantire la protezione antigelo nel caso di mancanza di corrente elettrica è necessario prevedere valvole antigelo oppure in alternativa soluzione acqua glicolata all'interno delle tubazioni idrauliche, nella giusta concentrazione;
- l'eventuale servizio di raffrescamento potrà essere soddisfatto dalla PdC anche se non indicato / rappresentato;
- sarà possibile l'inserimento di uno scambiatore a piastre lato caldaia e lato pdc senza modificare la logica di funzionamento del sistema.

LEGENDA:

A13	Gestore di sistema (cod. 3.021522)
A13-1	E-BOX TOP (di serie con MAGIS M TOP)
A39	Pannello comando NEXIS (di serie con MAGIS M TOP)
C	Caldaia a condensazione tipo HERCULES MINI
PdC	Pompa di calore monoblocco R290 MAGIS M TOP
VA	Valvola antigelo (optional non fornito)

Lo schema è unicamente rappresentativo, è sempre necessario fare riferimento a quanto descritto all'interno dei libretti di istruzione dei prodotti

Per le combinazioni di caldaie e PdC abbinabili fare riferimento alla tabella riportata sulla relativa dichiarazione Immergas.

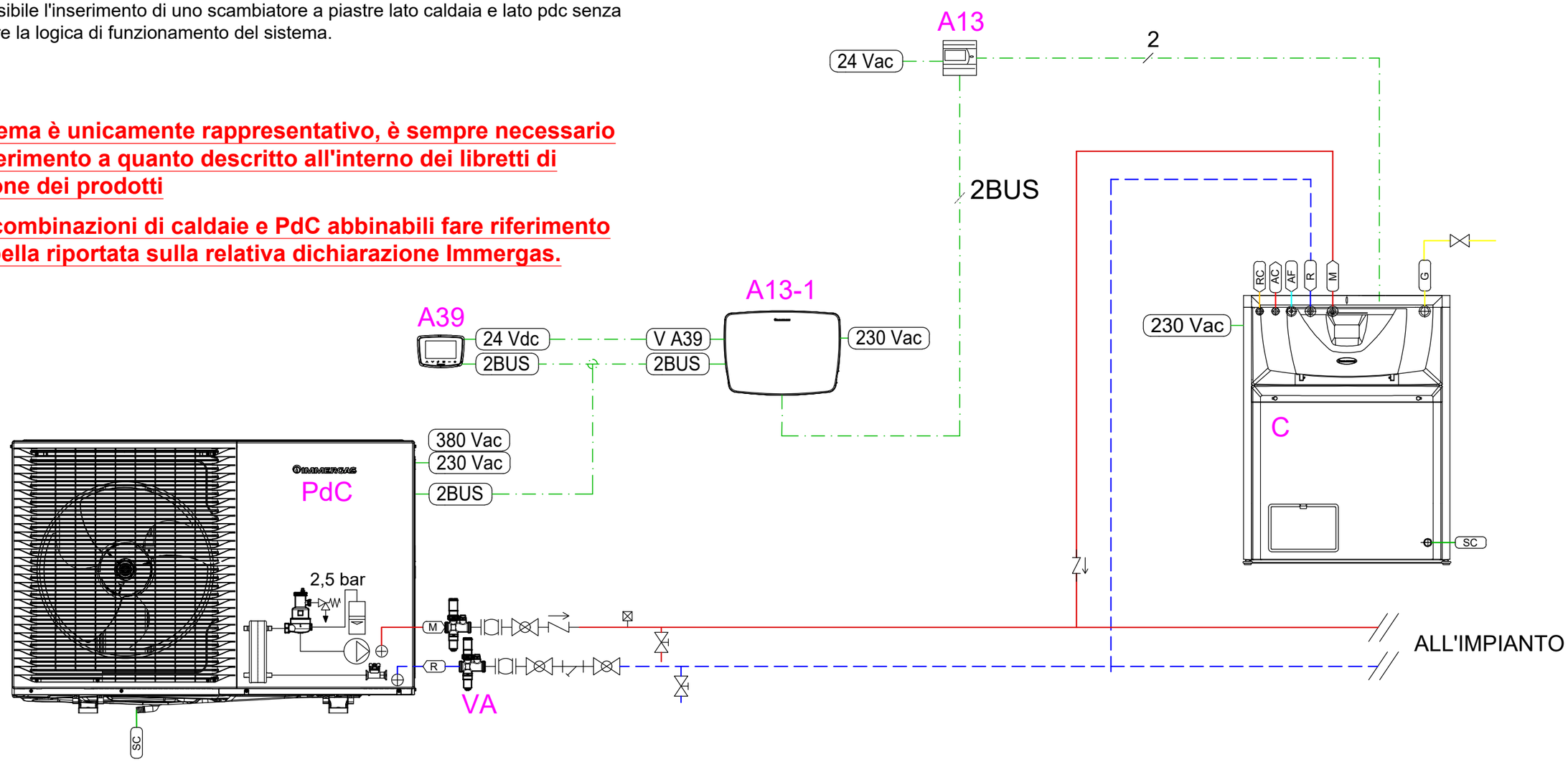

Disegno n. FM-77

PdC: MAGIS M TOP.
Caldaie: Caldaia a condensazione tipo HERCULES MINI.
Ibrido con funzionamento in parallelo ed alternativo.

IMMERGAS
Direzione Marketing Tecnico
Via Cisa Ligure n 95
42041 Brescello (RE)

Gli schemi forniti non sono esecutivi, ma meramente funzionali ed hanno lo scopo di descrivere il funzionamento idraulico e/o elettrico dell'impianto ed i relativi collegamenti. Essi possono richiedere ulteriori integrazioni o modifiche, secondo quanto previsto dalle norme e dalle regole tecniche vigenti ed applicabili. Rimane responsabilità del professionista il dimensionamento dei singoli componenti, individuare le disposizioni normative applicabili, valutare caso per caso la necessità di eventuali variazioni a schemi ed elaborati. Immergas declina, pertanto, ogni responsabilità in merito.

Foglio
A3

NOTE:
Per assicurare il corretto funzionamento della pompa di calore occorre garantire:

- un contenuto minimo per macchina di 30 litri (5-8 kW), 50 litri (12-16 kW) d'acqua sempre disponibile: a questo scopo è da valutare l'inserimento di un eventuale accumulo inerziale;
- una circolazione minima nella pdc di 500 l/h (eventualmente provvedendo un ramo di by-pass regolabile sull'impianto) come riportato sui libretti istruzione dei prodotti;
- per garantire la protezione antigelo nel caso di mancanza di corrente elettrica è necessario prevedere valvole antigelo oppure in alternativa soluzione acqua glicolata all'interno delle tubazioni idrauliche, nella giusta concentrazione;
- l'eventuale servizio di raffrescamento potrà essere soddisfatto dalla PdC anche se non indicato / rappresentato;
- sarà possibile l'inserimento di uno scambiatore a piastre lato caldaia e lato pdc senza modificare la logica di funzionamento del sistema.

LEGENDA:

A13	Gestore di sistema (cod. 3.021522)
A13-1	E-BOX TOP (di serie con MAGIS M TOP)
A39	Pannello comando NEXIS (di serie con MAGIS M TOP)
C	Caldaia a condensazione tipo HERCULES (solo monozona)
PdC	Pompa di calore monoblocco R290 MAGIS M TOP
VA	Valvola antigelo (optional non fornito)

Lo schema è unicamente rappresentativo, è sempre necessario fare riferimento a quanto descritto all'interno dei libretti di istruzione dei prodotti

Per le combinazioni di caldaie e PdC abbinabili fare riferimento alla tabella riportata sulla relativa dichiarazione Immergas.

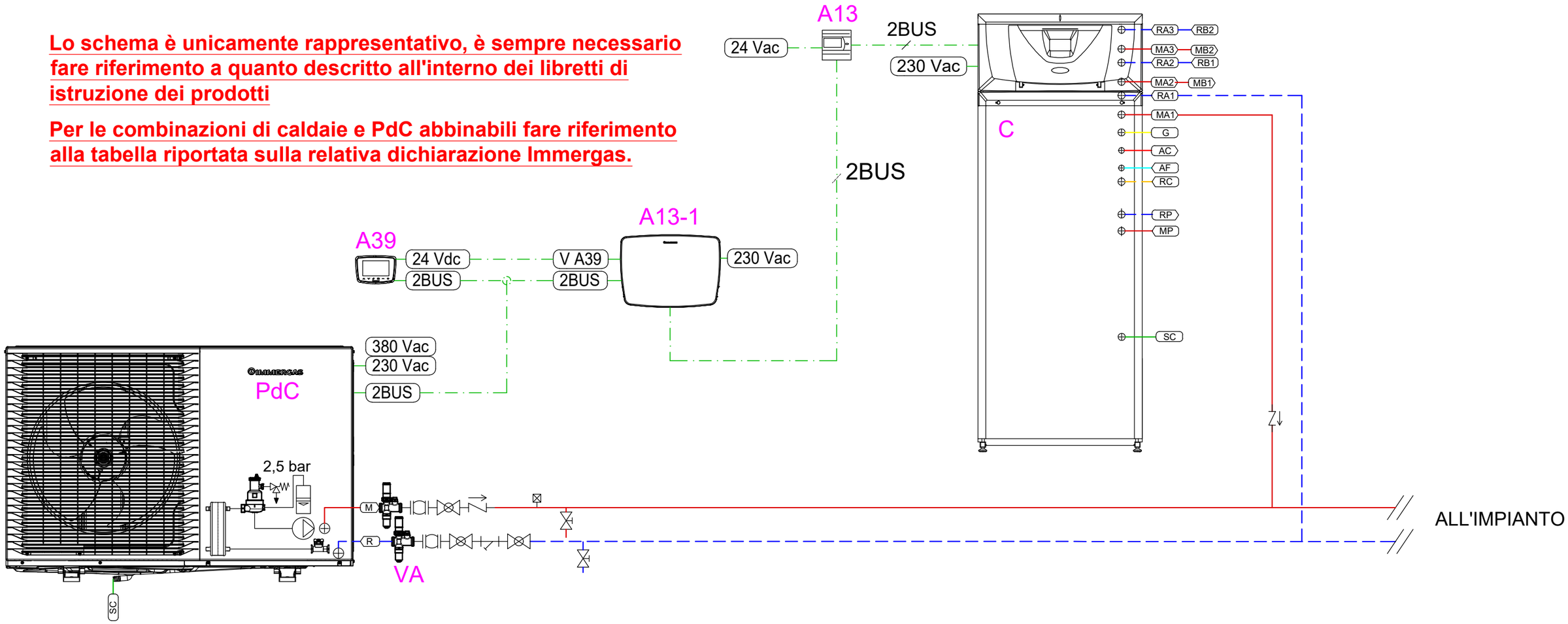

Disegno n. FM-79

PdC: MAGIS M TOP.
Caldaie: Caldaia a condensazione tipo HERCULES (solo monozona) .
Ibrido con funzionamento in parallelo ed alternativo.

IMMERGAS
Direzione Marketing Tecnico
Via Cisa Ligure n 95
42041 Brescello (RE)

Gli schemi forniti non sono esecutivi, ma meramente funzionali ed hanno lo scopo di descrivere il funzionamento idraulico e/o elettrico dell'impianto ed i relativi collegamenti. Essi possono richiedere ulteriori integrazioni o modifiche, secondo quanto previsto dalle norme e dalle regole tecniche vigenti ed applicabili. Rimane responsabilità del professionista il dimensionamento dei singoli componenti, individuare le disposizioni normative applicabili, valutare caso per caso la necessità di eventuali variazioni a schemi ed elaborati. Immergas declina, pertanto, ogni responsabilità in merito.

Foglio
A3

LEGENDA:

AI	Accumulo inerziale / puffer a 6 o 4 attacchi
A13	Gestore di sistema - 3.021522
A13-1	E-BOX TOP (di serie con MAGIS M TOP)
A39	Pannello comando NEXIS (di serie con MAGIS M TOP)
B4	Sonda esterna - 3.015266
B28	Sonda accumulo inerziale - 3.019375
C	Caldaia a condensazione a basamento di alta potenza > 35 kW
INAIL	Kit sicurezze INAIL (non necessario per ARES C. 32 kW)
K20	Relè attivazione
NC	Neutralizzatore di condensa
PdC	Pompa di calore monoblocco R290 MAGIS M TOP
VA	Valvola antigelo (optional non fornito)
VIC	Valvola intercettazione combustibile (optional non fornito)

NOTE:

Per assicurare il corretto funzionamento della pompa di calore occorre garantire:

- un contenuto minimo per macchina di 30 litri (5-8 kW), 50 litri (12-16 kW) d'acqua sempre disponibile: a questo scopo è da valutare l'inserimento di un eventuale accumulo inerziale;
- l'eventuale servizio di raffrescamento potrà essere soddisfatto dalla PdC anche se non indicato / rappresentato;
- l'eventuale produzione di ACS, potrà essere garantita dalla sola caldaia, oppure anche dalla PdC, abbinando un bollitore sanitario ai generatori;
- la posizione degli attacchi della PdC è indicativa;
- l'abbinamento dell'accumulo inerziale è anche possibile utilizzando un'unica tubazione di mandata e ritorno per entrambi i generatori (4 attacchi);
- sarà possibile l'inserimento di uno scambiatore a piastre lato Caldaia e lato PdC senza modificare la logica di funzionamento del sistema;
- un'adeguata protezione antigelo in caso di assenza di alimentazione elettrica.

Per le combinazioni di caldaie e PdC abbinabili fare riferimento alla tabella riportata sulla relativa dichiarazione Immergas.

Lo schema è unicamente rappresentativo, è sempre necessario fare riferimento a quanto descritto all'interno dei libretti di istruzione dei prodotti

Per la gestione di alcuni impianti è possibile prevedere l'utilizzo del Regolatore di cascata e zone

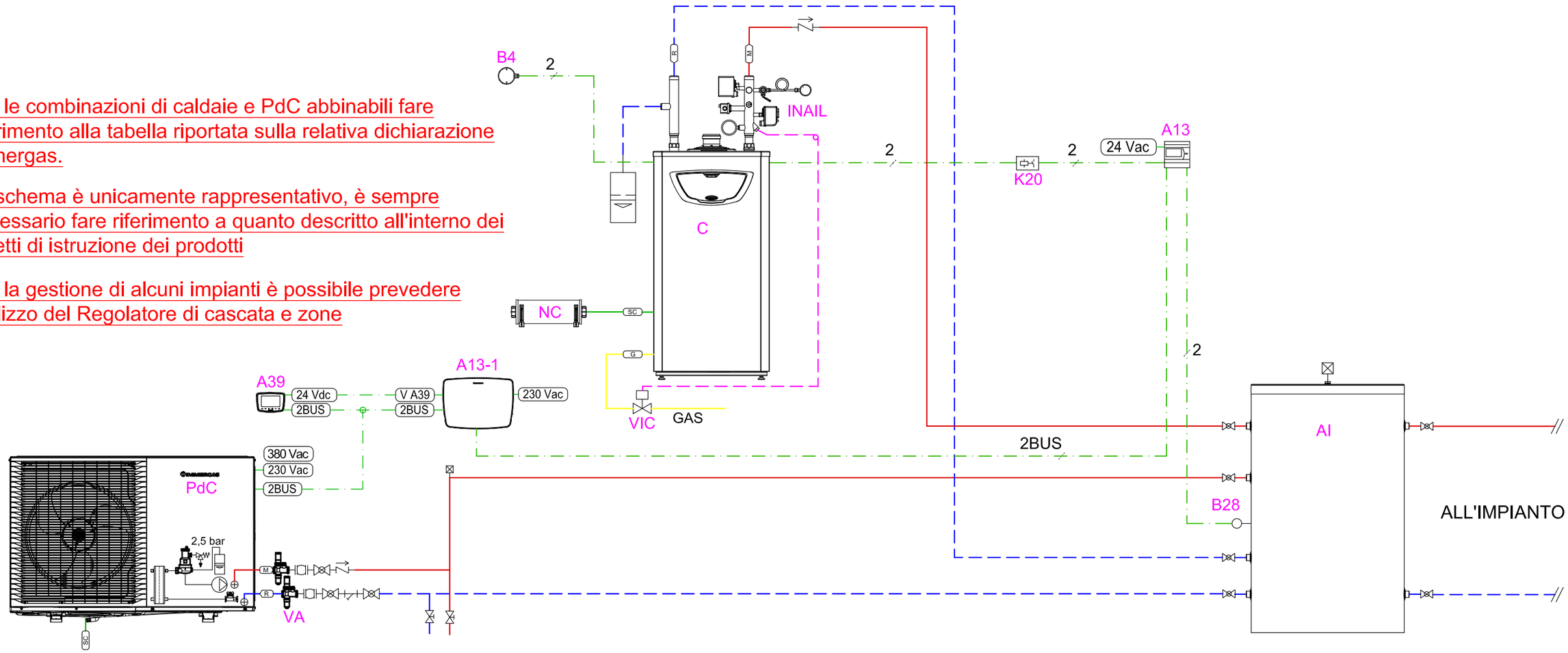

Disegno n. FM-80

PdC: MAGIS M TOP
Caldaie: ARES CONDENSING ErP.
Ibrido con funzionamento in parallelo ed alternativo.

IMMERGAS
Direzione Marketing Tecnico

Via Cisa Ligure n 95
42041 Brescello (RE)

Gli schemi forniti non sono esecutivi, ma meramente funzionali ed hanno lo scopo di descrivere il funzionamento idraulico e/o elettrico dell'impianto ed i relativi collegamenti. Essi possono richiedere ulteriori integrazioni o modifiche, secondo quanto previsto dalle norme e dalle regole tecniche vigenti ed applicabili. Rimane responsabilità del professionista il dimensionamento dei singoli componenti, individuare le disposizioni normative applicabili, valutare caso per caso la necessità di eventuali variazioni a schemi ed elaborati. Immergas declina, pertanto, ogni responsabilità in merito.

Foglio
A3

LEGENDA:

AI	Accumulo inerziale / puffer
A13	Gestore di sistema - 3.021522
A13-1	E-BOX TOP (di serie con MAGIS M TOP)
A39	Pannello comando NEXIS (di serie con MAGIS M TOP)
B4	Sonda esterna - 3.015266
B28	Sonda accumulo inerziale - 3.019375
B11	Sonda innalzamento T. di ritorno - 3.019374
B12	Sonda innalzamento T. di ritorno - 3.019375
C	Caldaia a condensazione a basamento di alta potenza >= 35 kW
INAIL	Kit sicurezze INAIL (non necessario per ARES C. 32 kW)
M51	Valvola deviatrice
NC	Neutralizzatore di condensa
PdC	Pompa di calore monoblocco R290 MAGIS M TOP
SI	Separatore idraulico/scambiatore a piastre
VA	Valvola antigelo (optional non fornito)
VIC	Valvola intercettazione combustibile (optional non fornito)

NOTE:

Per assicurare il corretto funzionamento della pompa di calore occorre garantire:

- un contenuto minimo per macchina di 30 litri (5-8 kW), 50 litri (12-16 kW) d'acqua sempre disponibile: a questo scopo è da valutare l'inserimento di un eventuale accumulo inerziale;
- l'eventuale servizio di raffrescamento potrà essere soddisfatto dalla PdC anche se non indicato / rappresentato;
- l'eventuale produzione di ACS, potrà essere garantita dalla sola caldaia, oppure anche dalla PdC, abbinando un bollitore sanitario ai generatori;
- la posizione degli attacchi della PdC è indicativa;
- sarà possibile l'inserimento di uno scambiatore a piastre lato Caldaia e lato PdC senza modificare la logica di funzionamento del sistema;
- un'adeguata protezione antigelo in caso di assenza di alimentazione elettrica.

Per le combinazioni di caldaie e PdC abbinabili fare riferimento alla tabella riportata sulla relativa dichiarazione Immergas.

Lo schema è unicamente rappresentativo, è sempre necessario fare riferimento a quanto descritto all'interno dei libretti di istruzione dei prodotti

Per la gestione di alcuni impianti è possibile prevedere l'utilizzo del Regolatore di cascata e zone

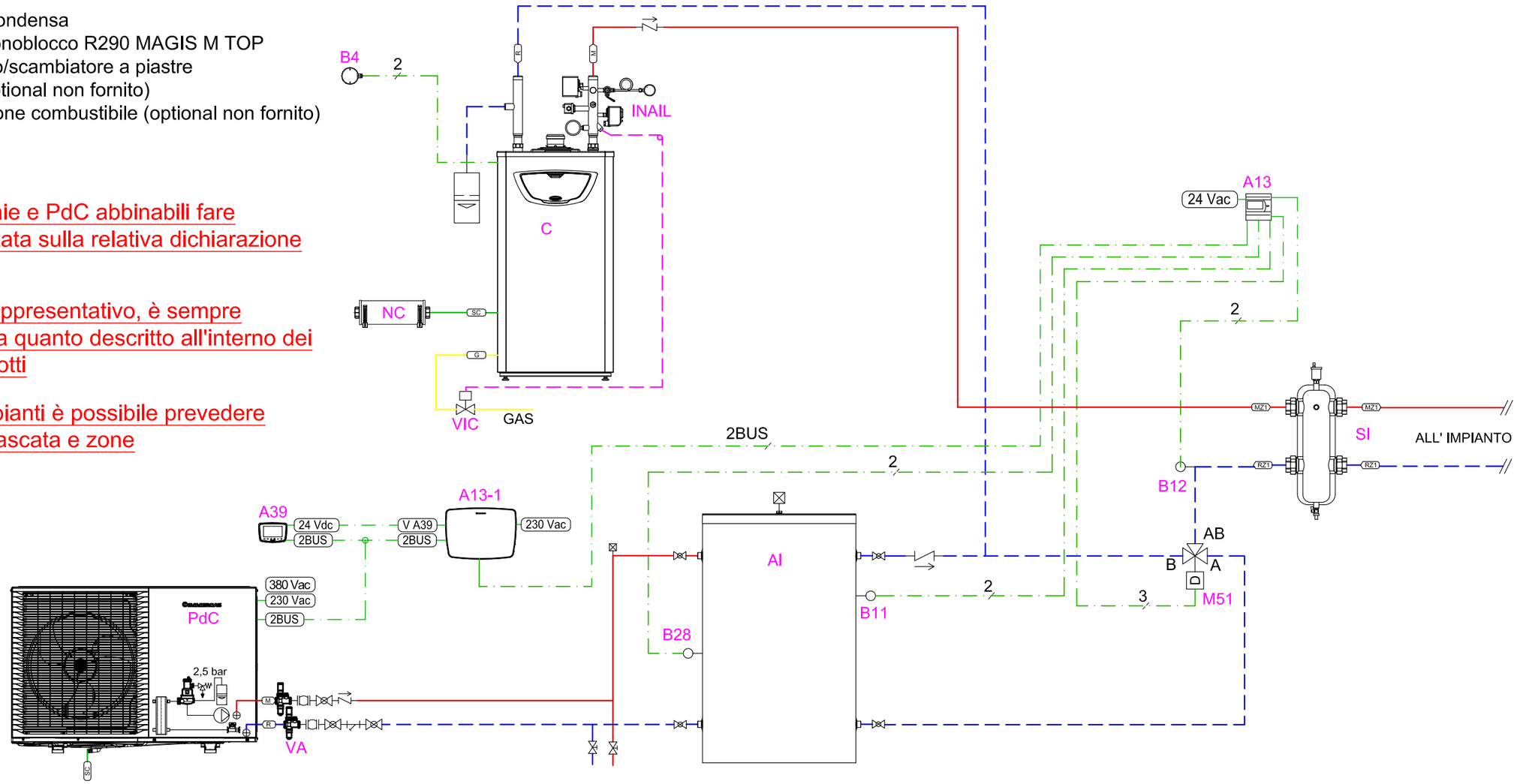

Disegno n. FM- 81-A

PdC: MAGIS M TOP
Caldaie: ARES CONDENSING ErP.
Ibrido con funzione innalzamento temperatura di ritorno impianto con valvola tre vie a monte del separatore idraulico.

IMMERGAS
Direzione Marketing Tecnico
Via Cisa Ligure n 95
42041 Brescello (RE)

Gli schemi forniti non sono esecutivi, ma meramente funzionali ed hanno lo scopo di descrivere il funzionamento idraulico e/o elettrico dell'impianto ed i relativi collegamenti. Essi possono richiedere ulteriori integrazioni o modifiche, secondo quanto previsto dalle norme e dalle regole tecniche vigenti ed applicabili. Rimane responsabilità del professionista il dimensionamento dei singoli componenti, individuare le disposizioni normative applicabili, valutare caso per caso la necessità di eventuali variazioni a schemi ed elaborati. Immergas declina, pertanto, ogni responsabilità in merito.

Foglio
A3

LEGENDA:

AI	Accumulo inerziale / puffer
A13	Gestore di sistema - 3.021522
A13-1	E-BOX TOP (di serie con MAGIS M TOP)
A39	Pannello comando NEXIS (di serie con MAGIS M TOP)
B4	Sonda esterna - 3.015266
B28	Sonda accumulo inerziale - 3.019375
B11	Sonda innalzamento T. di ritorno - 3.019374
B12	Sonda innalzamento T. di ritorno - 3.019375
C	Caldaia a condensazione a basamento di alta potenza >= 35 kW
INAIL	Kit sicurezze INAIL (non necessario per ARES C. 32 kW)
M51	Valvola deviatrice
NC	Neutralizzatore di condensa
PdC	Pompa di calore monoblocco R290 MAGIS M TOP
SI	Separatore idraulico/scambiatore a piastre
VA	Valvola antigelo (optional non fornito)
VIC	Valvola intercettazione combustibile (optional non fornito)

NOTE:

Per assicurare il corretto funzionamento della pompa di calore occorre garantire:

- un contenuto minimo per macchina di 30 litri (5-8 kW), 50 litri (12-16 kW) d'acqua sempre disponibile: a questo scopo è da valutare l'inserimento di un eventuale accumulo inerziale;
- l'eventuale servizio di raffrescamento potrà essere soddisfatto dalla PdC anche se non indicato / rappresentato;
- l'eventuale produzione di ACS, potrà essere garantita dalla sola caldaia, oppure anche dalla PdC, abbinando un bollitore sanitario ai generatori;
- la posizione degli attacchi della PdC è indicativa;
- sarà possibile l'inserimento di uno scambiatore a piastre lato Caldaia e lato PdC senza modificare la logica di funzionamento del sistema;
- un'adeguata protezione antigelo in caso di assenza di alimentazione elettrica.

Per le combinazioni di caldaie e PdC abbinabili fare riferimento alla tabella riportata sulla relativa dichiarazione Immergas.

Lo schema è unicamente rappresentativo, è sempre necessario fare riferimento a quanto descritto all'interno dei libretti di istruzione dei prodotti

Per la gestione di alcuni impianti è possibile prevedere l'utilizzo del Regolatore di cascata e zone

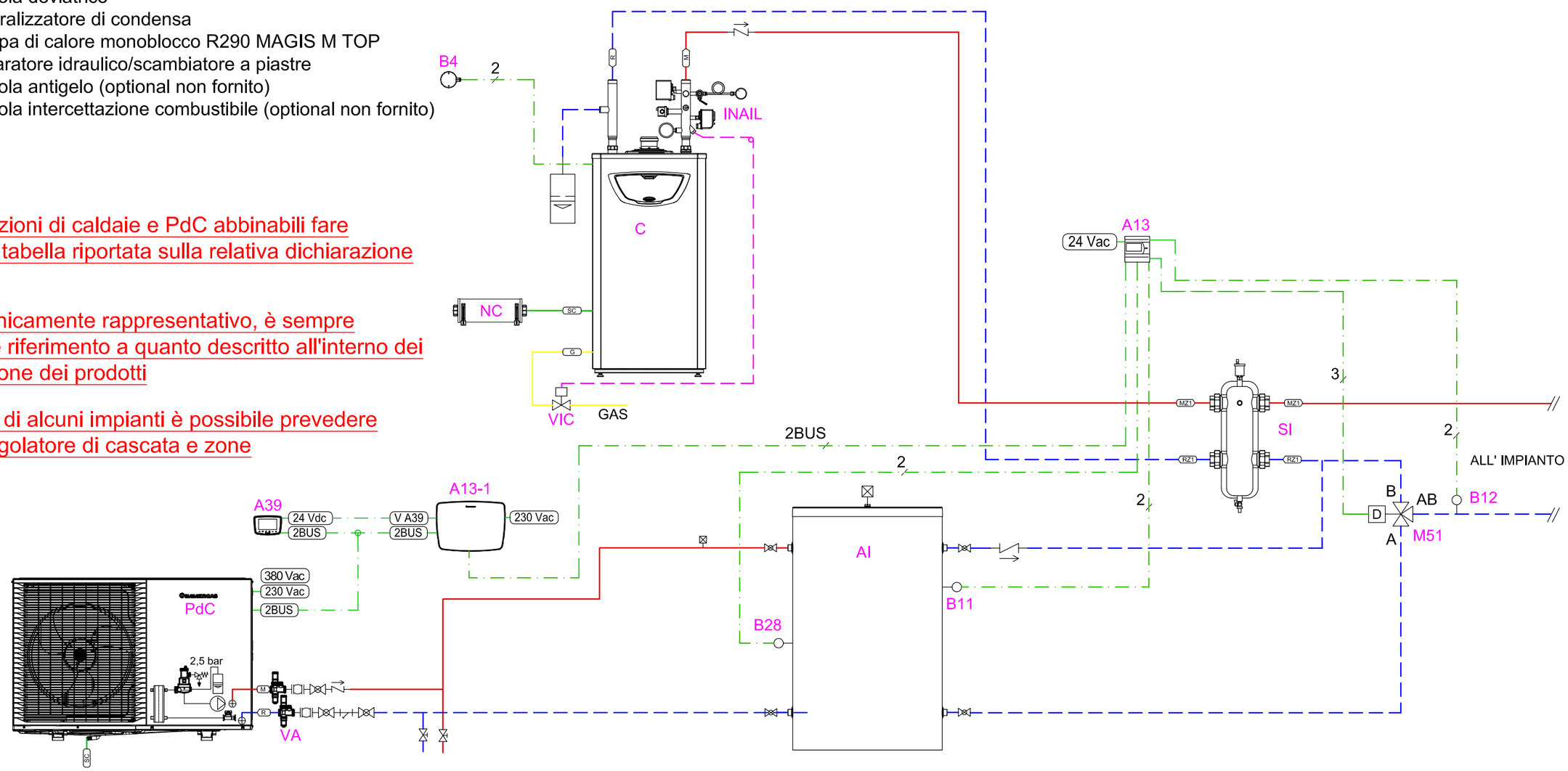

Disegno n. FM- 81-B

PdC: MAGIS M TOP
Caldaie: ARES CONDENSING ErP.
Ibrido con funzione innalzamento temperatura di ritorno impianto con valvola tre vie a valle del separatore idraulico.

IMMERGAS
Direzione Marketing Tecnico
Via Cisa Ligure n 95
42041 Brescello (RE)

Gli schemi forniti non sono esecutivi, ma meramente funzionali ed hanno lo scopo di descrivere il funzionamento idraulico e/o elettrico dell'impianto ed i relativi collegamenti. Essi possono richiedere ulteriori integrazioni o modifiche, secondo quanto previsto dalle norme e dalle regole tecniche vigenti ed applicabili. Rimane responsabilità del professionista il dimensionamento dei singoli componenti, individuare le disposizioni normative applicabili, valutare caso per caso la necessità di eventuali variazioni a schemi ed elaborati. Immergas declina, pertanto, ogni responsabilità in merito.

Foglio
A3

LEGENDA:

AI	Accumulo inerziale / puffer a 6 o 4 attacchi
A13	Gestore di sistema - 3.021522
A13-1	E-BOX TOP (di serie con MAGIS M TOP)
A39	Pannello comando NEXIS (di serie con MAGIS M TOP)
B4	Sonda esterna - 3.015266
B28	Sonda accumulo inerziale - 3.019375
C	Caldaia a condensazione a basamento di alta potenza > 35 kW
INAIL	Kit sicurezze INAIL (non necessario per ARES C. 32 kW)
K20	Relè attivazione
NC	Neutralizzatore di condensa
PdC	Pompa di calore monoblocco R290 MAGIS M TOP
VA	Valvola antigelo (optional non fornito)
VIC	Valvola intercettazione combustibile (optional non fornito)

NOTE:

Per assicurare il corretto funzionamento della pompa di calore occorre garantire:

- un contenuto minimo per macchina di 30 litri (5-8 kW), 50 litri (12-16 kW) d'acqua sempre disponibile: a questo scopo è da valutare l'inserimento di un eventuale accumulo inerziale;
- l'eventuale servizio di raffrescamento potrà essere soddisfatto dalla PdC anche se non indicato / rappresentato;
- l'eventuale produzione di ACS, potrà essere garantita dalla sola caldaia, oppure anche dalla PdC, abbinando un bollitore sanitario ai generatori;
- la posizione degli attacchi della PdC è indicativa;
- l'abbinamento dell'accumulo inerziale è anche possibile utilizzando un'unica tubazione di mandata e ritorno per entrambi i generatori (4 attacchi);
- sarà possibile l'inserimento di uno scambiatore a piastre lato Caldaia e lato PdC senza modificare la logica di funzionamento del sistema;
- un'adeguata protezione antigelo in caso di assenza di alimentazione elettrica.

Per le combinazioni di caldaie e PdC abbinabili fare riferimento alla tabella riportata sulla relativa dichiarazione Immergas.

Lo schema è unicamente rappresentativo, è sempre necessario fare riferimento a quanto descritto all'interno dei libretti di istruzione dei prodotti

Per la gestione di alcuni impianti è possibile prevedere l'utilizzo del Regolatore di cascata e zone

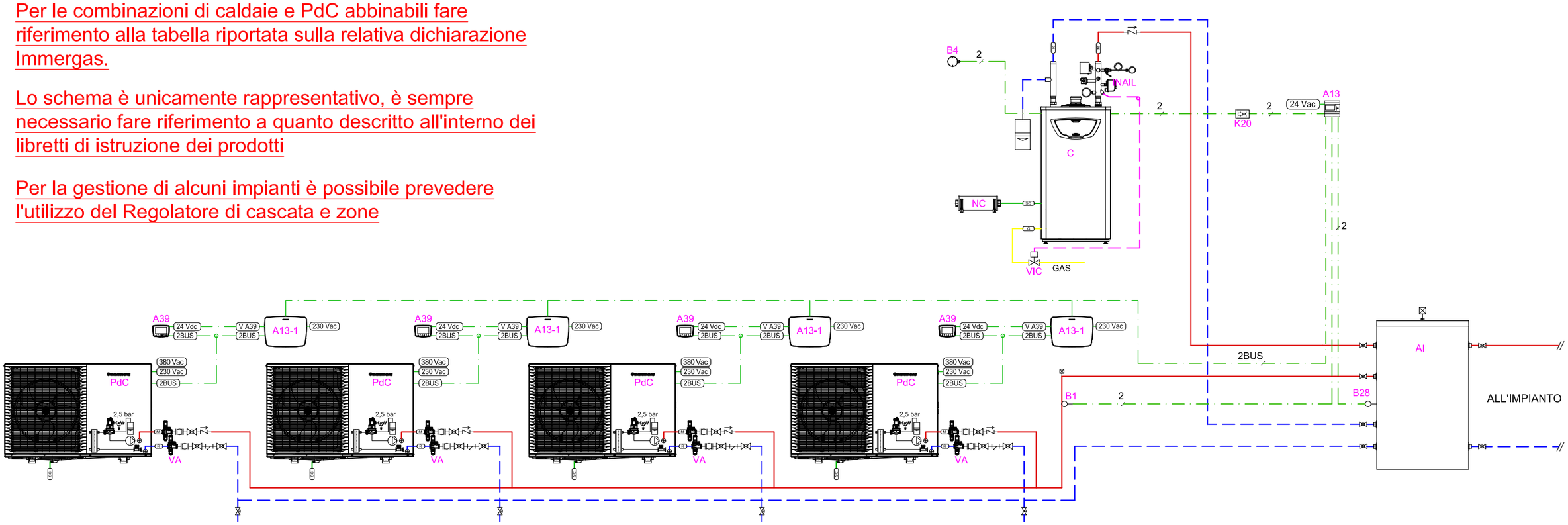

Disegno n. FM-82

PdC: MAGIS M TOP fino a 4 in cascata
Caldaie: ARES CONDENSING ErP.
Ibrido con funzionamento in parallelo ed alternativo.

IMMERGAS
Direzione Marketing Tecnico
Via Cisa Ligure n 95
42041 Brescello (RE)

Gli schemi forniti non sono esecutivi, ma meramente funzionali ed hanno lo scopo di descrivere il funzionamento idraulico e/o elettrico dell'impianto ed i relativi collegamenti. Essi possono richiedere ulteriori integrazioni o modifiche, secondo quanto previsto dalle norme e dalle regole tecniche vigenti ed applicabili. Rimane responsabilità del professionista il dimensionamento dei singoli componenti, individuare le disposizioni normative applicabili, valutare caso per caso la necessità di eventuali variazioni a schemi ed elaborati. Immergas declina, pertanto, ogni responsabilità in merito.

Foglio
A3

LEGENDA:

AI	Accumulo inerziale / puffer
A13	Gestore di sistema - 3.021522
A13-1	E-BOX TOP (di serie con MAGIS M TOP)
A39	Pannello comando NEXIS (di serie con MAGIS M TOP)
B1	Sonda di mandata comune - 3.019375
B4	Sonda esterna - 3.015266
B28	Sonda accumulo inerziale - 3.019375
B11	Sonda innalzamento T. di ritorno - 3.019374
B12	Sonda innalzamento T. di ritorno - 3.019375
C	Caldaia a condensazione a basamento di alta potenza >= 35 kW
INAIL	Kit sicurezze INAIL (non necessario per ARES C. 32 kW)
M51	Valvola deviatrice
NC	Neutralizzatore di condensa
PdC	Pompa di calore monoblocco R290 MAGIS M TOP
SI	Separatore idraulico/scambiatore a piastre
VA	Valvola antigelo (optional non fornito)
VIC	Valvola intercettazione combustibile (optional non fornito)

NOTE:
Per assicurare il corretto funzionamento della pompa di calore occorre garantire:

- un contenuto minimo per macchina di 30 litri (5-8 kW), 50 litri (12-16 kW) d'acqua sempre disponibile: a questo scopo è da valutare l'inserimento di un eventuale accumulo inerziale;
- l'eventuale servizio di raffrescamento potrà essere soddisfatto dalla PdC anche se non indicato / rappresentato;
- l'eventuale produzione di ACS, potrà essere garantita dalla sola caldaia, oppure anche dalla PdC, abbinando un bollitore sanitario ai generatori;
- la posizione degli attacchi della PdC è indicativa;
- sarà possibile l'inserimento di uno scambiatore a piastre lato Caldaia e lato PdC senza modificare la logica di funzionamento del sistema;
- un'adeguata protezione antigelo in caso di assenza di alimentazione elettrica.

Per le combinazioni di caldaie e PdC abbinabili fare riferimento alla tabella riportata sulla relativa dichiarazione Immergas.

Lo schema è unicamente rappresentativo, è sempre necessario fare riferimento a quanto descritto all'interno dei libretti di istruzione dei prodotti

Per la gestione di alcuni impianti è possibile prevedere l'utilizzo del Regolatore di cascata e zone

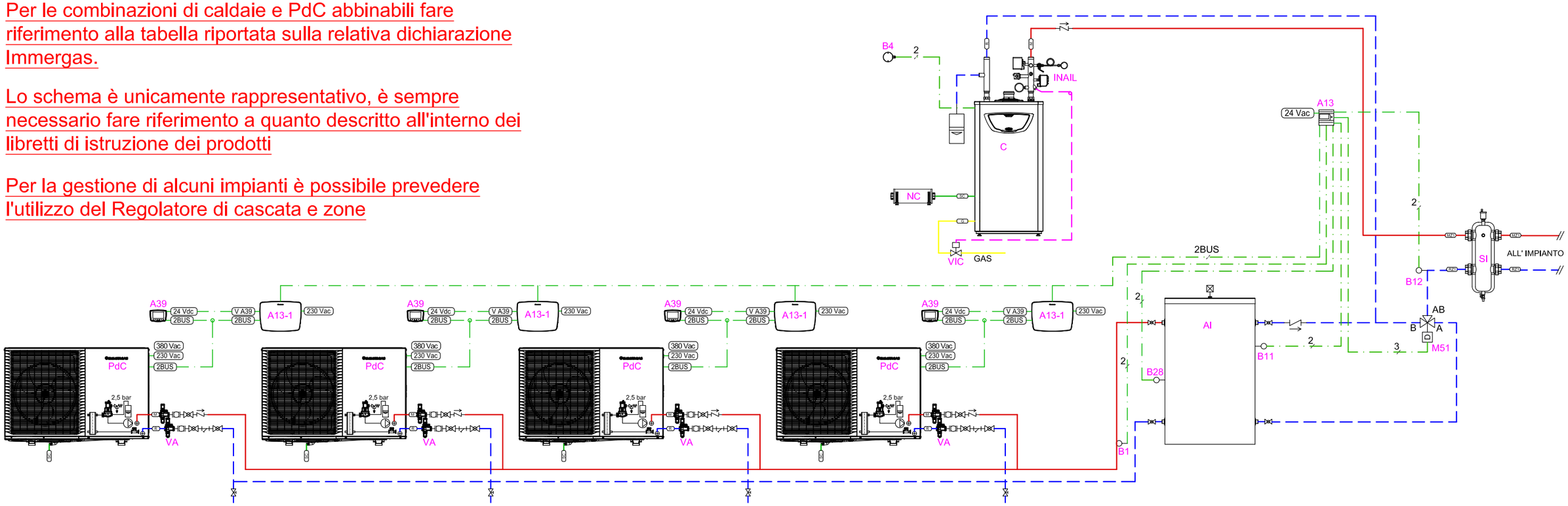

Disegno n. FM- 83-A

PdC: MAGIS M TOP fino a 4 in cascata
Caldaie: ARES CONDENSING ErP.
Ibrido con funzione innalzamento temperatura di ritorno impiantocon valvola tre vie a monte del separatore idraulico.

IMMERGAS
Direzione Marketing Tecnico
Via Cisa Ligure n 95
42041 Brescello (RE)

Gli schemi forniti non sono esecutivi, ma meramente funzionali ed hanno lo scopo di descrivere il funzionamento idraulico e/o elettrico dell'impianto ed i relativi collegamenti. Essi possono richiedere ulteriori integrazioni o modifiche, secondo quanto previsto dalle norme e dalle regole tecniche vigenti ed applicabili. Rimane responsabilità del professionista il dimensionamento dei singoli componenti, individuare le disposizioni normative applicabili, valutare caso per caso la necessità di eventuali variazioni a schemi ed elaborati. Immergas declina, pertanto, ogni responsabilità in merito.

Foglio
A3

LEGENDA:

AI	Accumulo inerziale / puffer
A13	Gestore di sistema - 3.021522
A13-1	E-BOX TOP (di serie con MAGIS M TOP)
A39	Pannello comando NEXIS (di serie con MAGIS M TOP)
B1	Sonda di mandata comune - 3.019375
B4	Sonda esterna - 3.015266
B28	Sonda accumulo inerziale - 3.019375
B11	Sonda innalzamento T. di ritorno - 3.019374
B12	Sonda innalzamento T. di ritorno - 3.019375
C	Caldaia a condensazione a basamento di alta potenza >= 35 kW
INAIL	Kit sicurezze INAIL (non necessario per ARES C. 32 kW)
M51	Valvola deviatrice
NC	Neutralizzatore di condensa
PdC	Pompa di calore monoblocco R290 MAGIS M TOP
SI	Separatore idraulico/scambiatore a piastre
VA	Valvola antigelo (optional non fornito)
VIC	Valvola intercettazione combustibile (optional non fornito)

NOTE:
Per assicurare il corretto funzionamento della pompa di calore occorre garantire:

- un contenuto minimo per macchina di 30 litri (5-8 kW), 50 litri (12-16 kW) d'acqua sempre disponibile: a questo scopo è da valutare l'inserimento di un eventuale accumulo inerziale;
- l'eventuale servizio di raffrescamento potrà essere soddisfatto dalla PdC anche se non indicato / rappresentato;
- l'eventuale produzione di ACS, potrà essere garantita dalla sola caldaia, oppure anche dalla PdC, abbinando un bollitore sanitario ai generatori;
- la posizione degli attacchi della PdC è indicativa;
- sarà possibile l'inserimento di uno scambiatore a piastre lato Caldaia e lato PdC senza modificare la logica di funzionamento del sistema;
- un'adeguata protezione antigelo in caso di assenza di alimentazione elettrica.

Per le combinazioni di caldaie e PdC abbinabili fare riferimento alla tabella riportata sulla relativa dichiarazione Immergas.

Lo schema è unicamente rappresentativo, è sempre necessario fare riferimento a quanto descritto all'interno dei libretti di istruzione dei prodotti

Per la gestione di alcuni impianti è possibile prevedere l'utilizzo del Regolatore di cascata e zone

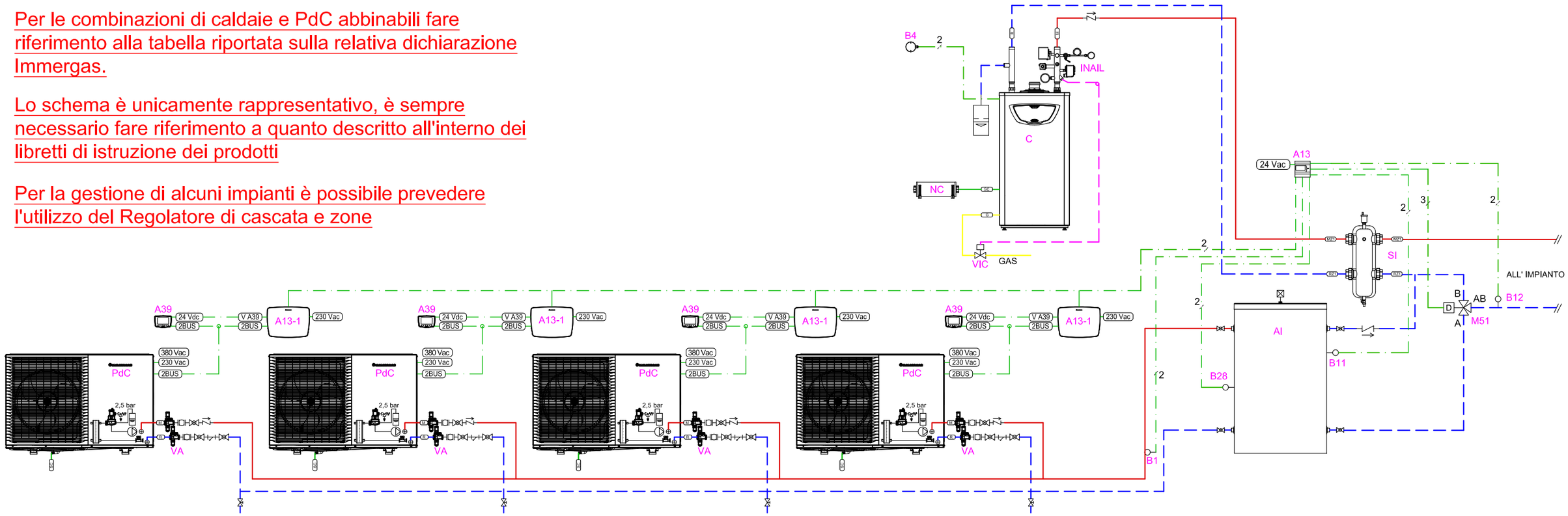

Disegno n. FM- 83-B

PdC: MAGIS M TOP fino a 4 in cascata
Caldaie: ARES CONDENSING ErP.
Ibrido con funzione innalzamento temperatura di ritorno impianto con valvola tre vie a valle del separatore idraulico.

IMMERGAS
Direzione Marketing Tecnico
Via Cisa Ligure n 95
42041 Brescello (RE)

Gli schemi forniti non sono esecutivi, ma meramente funzionali ed hanno lo scopo di descrivere il funzionamento idraulico e/o elettrico dell'impianto ed i relativi collegamenti. Essi possono richiedere ulteriori integrazioni o modifiche, secondo quanto previsto dalle norme e dalle regole tecniche vigenti ed applicabili. Rimane responsabilità del professionista il dimensionamento dei singoli componenti, individuare le disposizioni normative applicabili, valutare caso per caso la necessità di eventuali variazioni a schemi ed elaborati. Immergas declina, pertanto, ogni responsabilità in merito.

Foglio
A3

NOTE:

Per assicurare il corretto funzionamento della pompa di calore occorre garantire:

- un contenuto minimo per macchina di 30 litri (5-8 kW), 50 litri (12-16 kW) d'acqua sempre disponibile: a questo scopo è da valutare l'inserimento di un eventuale accumulo inerziale;
- l'eventuale servizio di raffrescamento potrà essere soddisfatto dalla PdC anche se non indicato / rappresentato;
- l'eventuale produzione di ACS potrà essere garantita da caldaia come pure da PdC, abbinando il bollitore sanitario ai generatori;
- la posizione degli attacchi della PdC e del modulo termico sono indicativi;
- sarà possibile l'inserimento di uno scambiatore a piastre lato Caldaia e lato PdC senza modificare la logica di funzionamento del sistema;
- un'adeguata protezione antigelo in caso di assenza di alimentazione elettrica.

LEGENDA:

AI	Accumulo inerziale / puffer
A13	Gestore di sistema - 3.021522
A13-1	E-BOX TOP (di serie con MAGIS M TOP)
A27	Regolatore di cascata e zone - 3.015244
A39	Pannello comando NEXIS (di serie con MAGIS M TOP)
B1	Sonda di mandata comune - 3.015267
B4	Sonda esterna - 3.024511
B11	Sonda innalzamento T. di ritorno - 3.019374
B12	Sonda innalzamento T. di ritorno - 3.019375
B28	Sonda accumulo inerziale - 3.019375
C	Caldaia a condensazione a basamento
INAIL	Kit sicurezze INAIL
M51	Valvola deviatrice
NC	Neutralizzatore di condensa
PdC	Pompa di calore monoblocco R290 MAGIS M TOP
SI	Separatore idraulico/scambiatore a piastre
VA	Valvola antigelo (optional non fornito)
VIC	Valvola intercettazione combustibile (optional non fornito)

Per le combinazioni di caldaie e PdC abbinabili fare riferimento alla tabella riportata sulla relativa dichiarazione Immergas.

Lo schema è unicamente rappresentativo, è sempre necessario fare riferimento a quanto descritto all'interno dei libretti di istruzione dei prodotti

Per ARES CONDENSING 32 ErP in cascata, sarà necessario inserire per ogni modulo termico una scheda di gestione caldaie in cascata cod: 3.020355

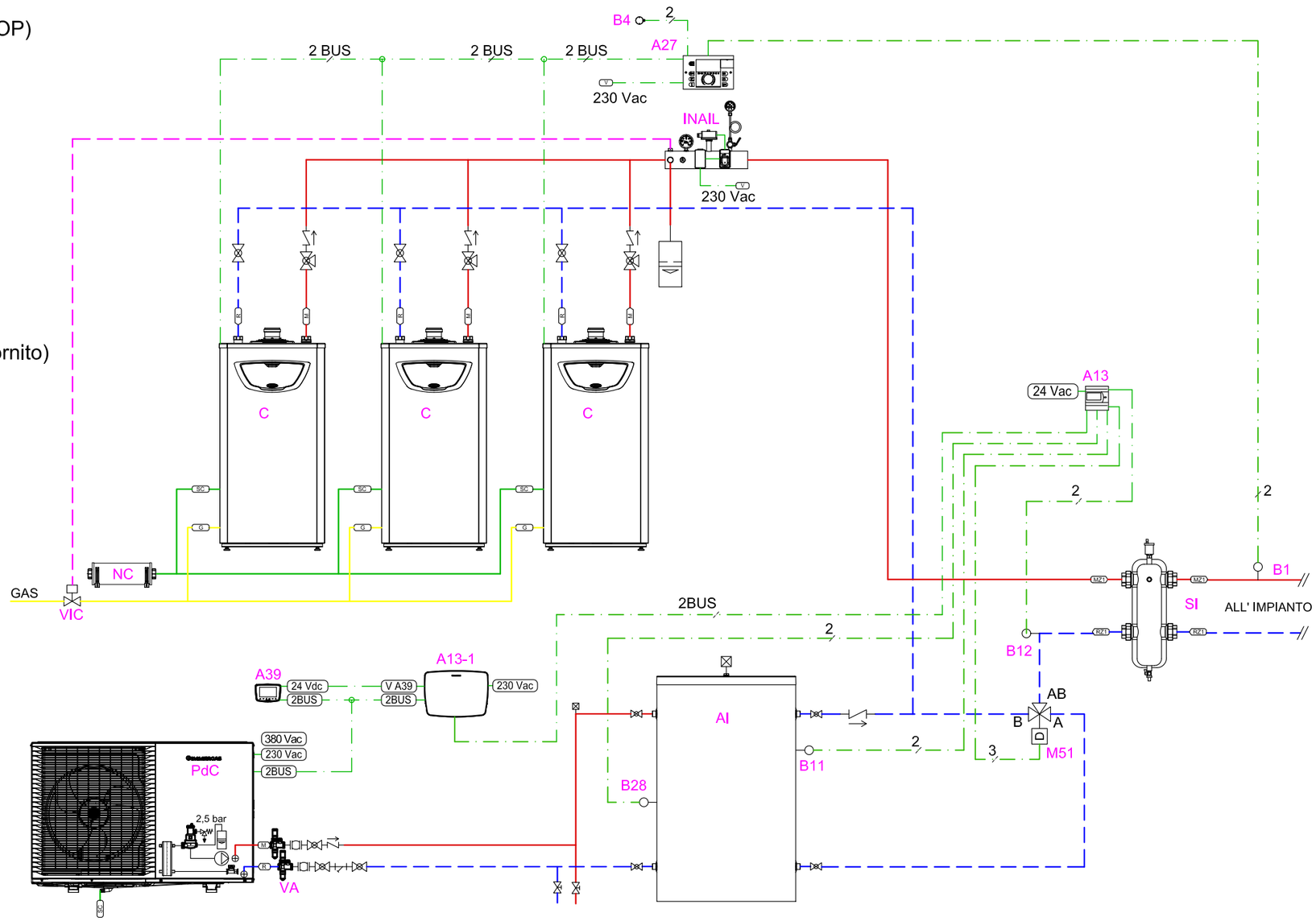

Disegno n. FM- 84-A

PdC: MAGIS M TOP
Caldaie: ARES CONDENSING ErP fino a 3 in cascata
Ibrido con funzione innalzamento temperatura di ritorno impianto con valvola tre vie a monte del separatore idraulico.

IMMERGAS
Direzione Marketing Tecnico
Via Cisa Ligure n 95
42041 Brescello (RE)

Gli schemi forniti non sono esecutivi, ma meramente funzionali ed hanno lo scopo di descrivere il funzionamento idraulico e/o elettrico dell'impianto ed i relativi collegamenti. Essi possono richiedere ulteriori integrazioni o modifiche, secondo quanto previsto dalle norme e dalle regole tecniche vigenti ed applicabili. Rimane responsabilità del professionista il dimensionamento dei singoli componenti, individuare le disposizioni normative applicabili, valutare caso per caso la necessità di eventuali variazioni a schemi ed elaborati. Immergas declina, pertanto, ogni responsabilità in merito.

Foglio
A3

NOTE:

Per assicurare il corretto funzionamento della pompa di calore occorre garantire:

- un contenuto minimo per macchina di 30 litri (5-8 kW), 50 litri (12-16 kW) d'acqua sempre disponibile: a questo scopo è da valutare l'inserimento di un eventuale accumulo inerziale;
- l'eventuale servizio di raffrescamento potrà essere soddisfatto dalla PdC anche se non indicato / rappresentato;
- l'eventuale produzione di ACS potrà essere garantita da caldaia come pure da PdC, abbinando il bollitore sanitario ai generatori;
- la posizione degli attacchi della PdC e del modulo termico sono indicativi;
- sarà possibile l'inserimento di uno scambiatore a piastre lato Caldaia e lato PdC senza modificare la logica di funzionamento del sistema;
- un'adeguata protezione antigelo in caso di assenza di alimentazione elettrica.

LEGENDA:

AI	Accumulo inerziale / puffer
A13	Gestore di sistema - 3.021522
A13-1	E-BOX TOP (di serie con MAGIS M TOP)
A27	Regolatore di cascata e zone - 3.015244
A39	Pannello comando NEXIS (di serie con MAGIS M TOP)
B1	Sonda di mandata comune - 3.015267
B4	Sonda esterna - 3.024511
B11	Sonda innalzamento T. di ritorno - 3.019374
B12	Sonda innalzamento T. di ritorno - 3.019375
B28	Sonda accumulo inerziale - 3.019375
C	Caldaia a condensazione a basamento
INAIL	Kit sicurezze INAIL
M51	Valvola deviatrice
NC	Neutralizzatore di condensa
PdC	Pompa di calore monoblocco R290 MAGIS M TOP
SI	Separatore idraulico/scambiatore a piastre
VA	Valvola antigelo (optional non fornito)
VIC	Valvola intercettazione combustibile (optional non fornito)

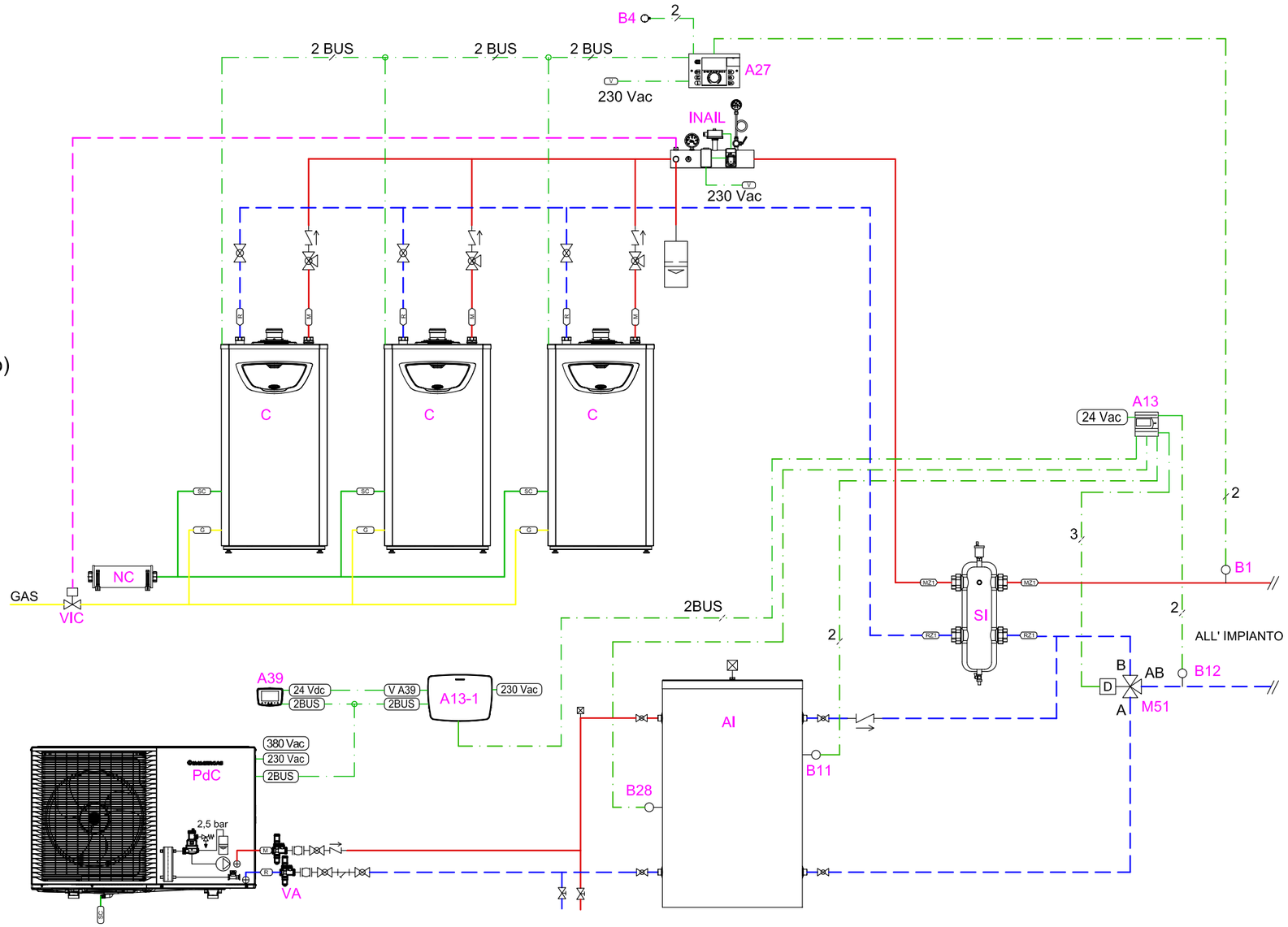

Per le combinazioni di caldaie e PdC abbinabili fare riferimento alla tabella riportata sulla relativa dichiarazione Immergas.

Lo schema è unicamente rappresentativo, è sempre necessario fare riferimento a quanto descritto all'interno dei libretti di istruzione dei prodotti

Per ARES CONDENSING 32 ErP in cascata, sarà necessario inserire per ogni modulo termico una scheda di gestione caldaie in cascata cod: 3.020355

Disegno n. FM- 84-B

PdC: MAGIS M TOP
Caldaie: ARES CONDENSING ErP fino a 3 in cascata
Ibrido con funzione innalzamento temperatura di ritorno impianto con valvola tre vie a valle del separatore idraulico.

IMMERGAS
Direzione Marketing Tecnico
Via Cisa Ligure n 95
42041 Brescello (RE)

Gli schemi forniti non sono esecutivi, ma meramente funzionali ed hanno lo scopo di descrivere il funzionamento idraulico e/o elettrico dell'impianto ed i relativi collegamenti. Essi possono richiedere ulteriori integrazioni o modifiche, secondo quanto previsto dalle norme e dalle regole tecniche vigenti ed applicabili. Rimane responsabilità del professionista il dimensionamento dei singoli componenti, individuare le disposizioni normative applicabili, valutare caso per caso la necessità di eventuali variazioni a schemi ed elaborati. Immergas declina, pertanto, ogni responsabilità in merito.

Foglio
A3

LEGENDA:

AI	Accumulo inerziale / puffer
A13	Gestore di sistema - 3.021522
A13-1	E-BOX TOP (di serie con MAGIS M TOP)
A27	Regolatore di cascata e zone - 3.015244
A39	Pannello comando NEXIS (di serie con MAGIS M TOP)
B1	Sonda di mandata comune - 3.015267
B1-2	Sonda di mandata comune in cascata - 3.015267
B4	Sonda esterna - 3.024511
B11	Sonda innalzamento T. di ritorno - 3.019374
B12	Sonda innalzamento T. di ritorno - 3.019375
B28	Sonda accumulo inerziale - 3.019375
C	Caldaia a condensazione a basamento
INAIL	Kit sicurezze INAIL
M51	Valvola deviatrice
NC	Neutralizzatore di condensa
PdC	Pompa di calore monoblocco R290 MAGIS M TOP
SI	Separatore idraulico/scambiatore a piastre
VA	Valvola antigelo (optional non fornito)
VIC	Valvola intercettazione combustibile (optional non fornito)

Per le combinazioni di caldaie e PdC abbinabili fare riferimento alla tabella riportata sulla relativa dichiarazione Immergas.

Lo schema è unicamente rappresentativo, è sempre necessario fare riferimento a quanto descritto all'interno dei libretti di istruzione dei prodotti

Per ARES CONDENSING 32 ErP in cascata, sarà necessario inserire per ogni modulo termico una scheda di gestione caldaie in cascata cod: 3.020355

NOTE:

Per assicurare il corretto funzionamento della pompa di calore occorre garantire:

- un contenuto minimo per macchina di 30 litri (5-8 kW), 50 litri (12-16 kW) d'acqua sempre disponibile: a questo scopo è da valutare l'inserimento di un eventuale accumulo inerziale;
- l'eventuale servizio di raffrescamento potrà essere soddisfatto dalla PdC anche se non indicato / rappresentato;
- l'eventuale produzione di ACS potrà essere garantita da caldaia come pure da PdC, abbinando il bollitore sanitario ai generatori;
- la posizione degli attacchi della PdC e del modulo termico sono indicativi;
- sarà possibile l'inserimento di uno scambiatore a piastre lato Caldaia e lato PdC senza modificare la logica di funzionamento del sistema;
- un'adeguata protezione antigelo in caso di assenza di alimentazione elettrica.

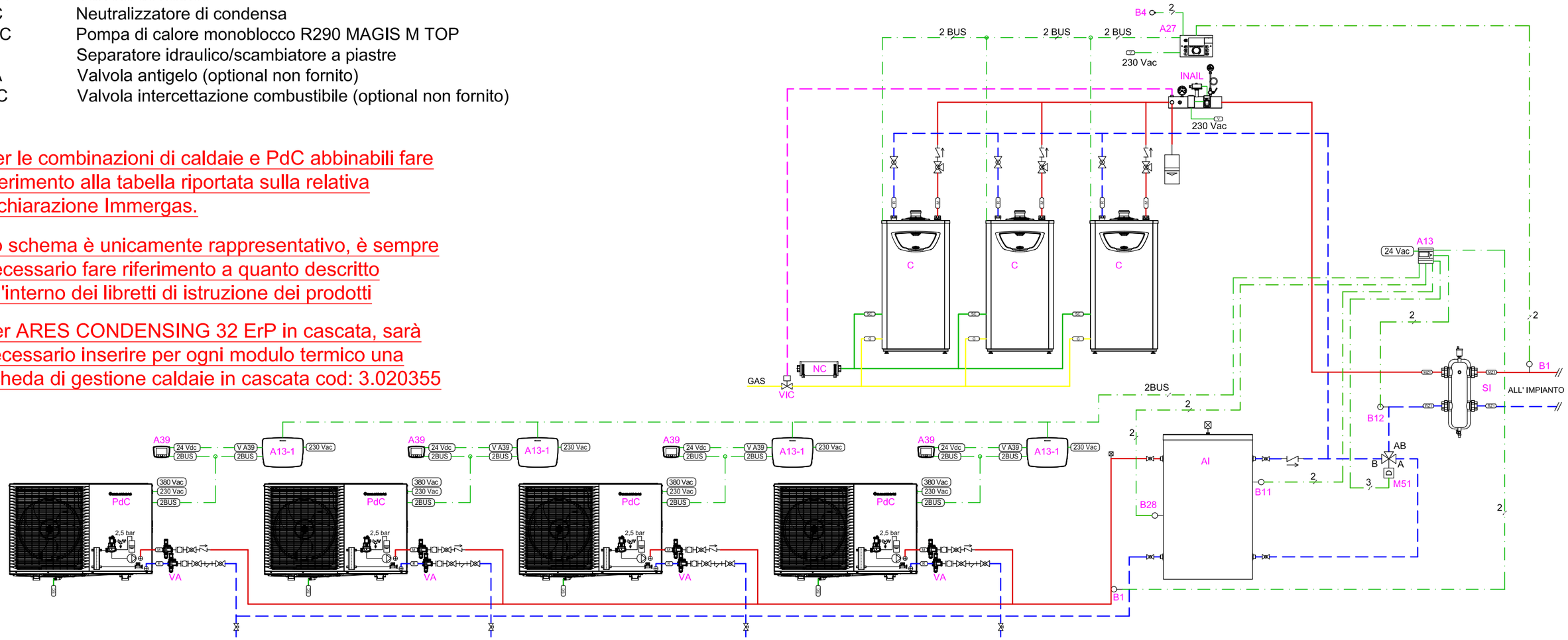

Disegno n. FM- 85-A

PdC: MAGIS M TOP fino a 4 in cascata
Caldaie: ARES CONDENSING ErP fino a 3 moduli in cascata
Ibrido con funzione innalzamento temperatura di ritorno impiantocon valvola tre vie a monte del separatore idraulico.

IMMERGAS
Direzione Marketing Tecnico
Via Cisa Ligure n 95
42041 Brescello (RE)

Gli schemi forniti non sono esecutivi, ma meramente funzionali ed hanno lo scopo di descrivere il funzionamento idraulico e/o elettrico dell'impianto ed i relativi collegamenti. Essi possono richiedere ulteriori integrazioni o modifiche, secondo quanto previsto dalle norme e dalle regole tecniche vigenti ed applicabili. Rimane responsabilità del professionista il dimensionamento dei singoli componenti, individuare le disposizioni normative applicabili, valutare caso per caso la necessità di eventuali variazioni a schemi ed elaborati. Immergas declina, pertanto, ogni responsabilità in merito.

Foglio
A3

LEGENDA:

AI	Accumulo inerziale / puffer
A13	Gestore di sistema - 3.021522
A13-1	E-BOX TOP (di serie con MAGIS M TOP)
A27	Regolatore di cascata e zone - 3.015244
A39	Pannello comando NEXIS (di serie con MAGIS M TOP)
B1	Sonda di mandata comune - 3.015267
B1-2	Sonda di mandata comune in cascata - 3.015267
B4	Sonda esterna - 3.024511
B11	Sonda innalzamento T. di ritorno - 3.019374
B12	Sonda innalzamento T. di ritorno - 3.019375
B28	Sonda accumulo inerziale - 3.019375
C	Caldaia a condensazione a basamento
INAIL	Kit sicurezze INAIL
M51	Valvola deviatrice
NC	Neutralizzatore di condensa
PdC	Pompa di calore monoblocco R290 MAGIS M TOP
SI	Separatore idraulico/scambiatore a piastre
VA	Valvola antigelo (optional non fornito)
VIC	Valvola intercettazione combustibile (optional non fornito)

Per le combinazioni di caldaie e PdC abbinabili fare riferimento alla tabella riportata sulla relativa dichiarazione Immergas.

Lo schema è unicamente rappresentativo, è sempre necessario fare riferimento a quanto descritto all'interno dei libretti di istruzione dei prodotti

Per ARES CONDENSING 32 ErP in cascata, sarà necessario inserire per ogni modulo termico una scheda di gestione caldaie in cascata cod: 3.020355

NOTE:

Per assicurare il corretto funzionamento della pompa di calore occorre garantire:

- un contenuto minimo per macchina di 30 litri (5-8 kW), 50 litri (12-16 kW) d'acqua sempre disponibile: a questo scopo è da valutare l'inserimento di un eventuale accumulo inerziale;
- l'eventuale servizio di raffrescamento potrà essere soddisfatto dalla PdC anche se non indicato / rappresentato;
- l'eventuale produzione di ACS potrà essere garantita da caldaia come pure da PdC, abbinando il bollitore sanitario ai generatori;
- la posizione degli attacchi della PdC e del modulo termico sono indicativi;
- sarà possibile l'inserimento di uno scambiatore a piastre lato Caldaia e lato PdC senza modificare la logica di funzionamento del sistema;
- un'adeguata protezione antigelo in caso di assenza di alimentazione elettrica.

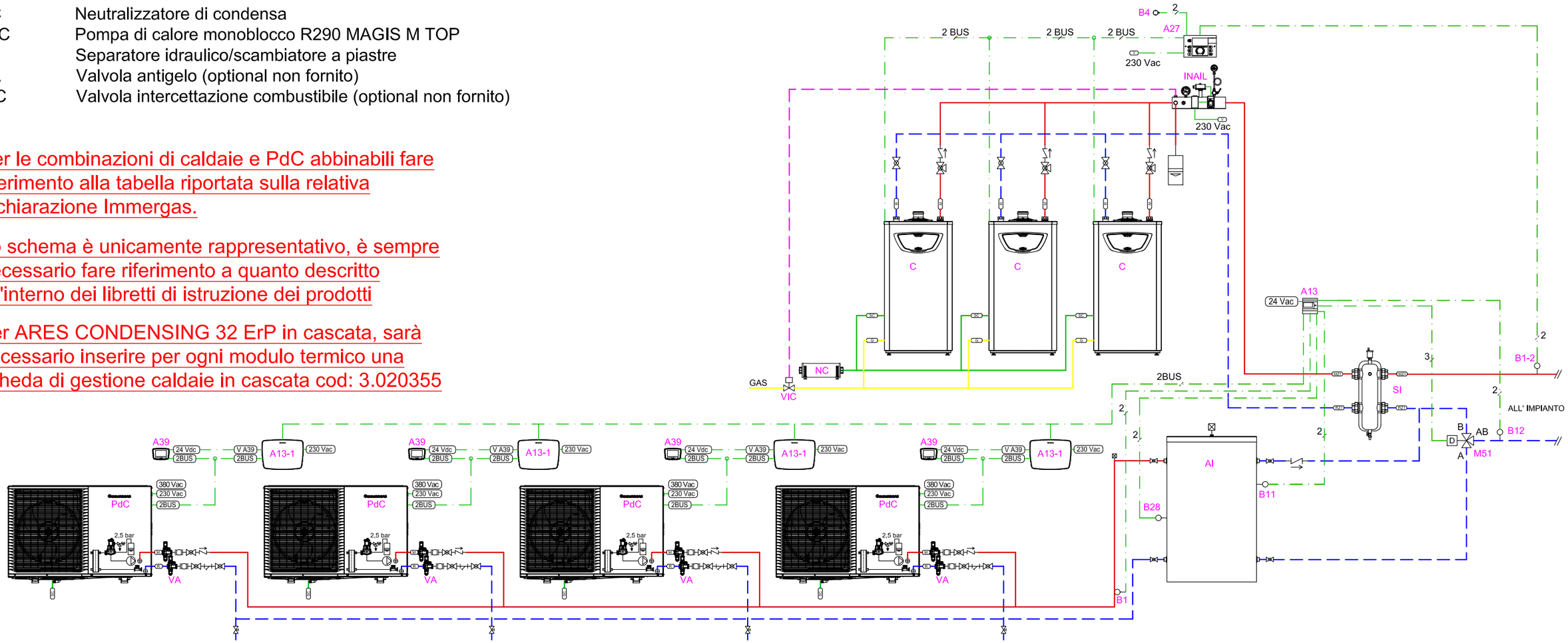

Disegno n. FM- 85-B

PdC: MAGIS M TOP fino a 4 in cascata
Caldaie: ARES CONDENSING ErP fino a 3 moduli in cascata
Ibrido con funzione innalzamento temperatura di ritorno impiantocon valvola tre vie a valle del separatore idraulico.

IMMERGAS
Direzione Marketing Tecnico
Via Cisa Ligure n 95
42041 Brescello (RE)

Gli schemi forniti non sono esecutivi, ma meramente funzionali ed hanno lo scopo di descrivere il funzionamento idraulico e/o elettrico dell'impianto ed i relativi collegamenti. Essi possono richiedere ulteriori integrazioni o modifiche, secondo quanto previsto dalle norme e dalle regole tecniche vigenti ed applicabili. Rimane responsabilità del professionista il dimensionamento dei singoli componenti, individuare le disposizioni normative applicabili, valutare caso per caso la necessità di eventuali variazioni a schemi ed elaborati. Immergas declina, pertanto, ogni responsabilità in merito.

Foglio
A3

NOTE:
Per assicurare il corretto funzionamento della pompa di calore occorre garantire:

- un contenuto minimo per macchina di 30 litri (5-8 kW), 50 litri (12-16 kW) d'acqua sempre disponibile: a questo scopo è da valutare l'inserimento di un eventuale accumulo inerziale;
- per garantire la protezione antigelo nel caso di mancanza di corrente elettrica è necessario prevedere valvole antigelo oppure in alternativa soluzione acqua glicolata all'interno delle tubazioni idrauliche, nella giusta concentrazione;
- l'eventuale servizio di raffrescamento potrà essere soddisfatto dalla PdC anche se non indicato / rappresentato;
- l'eventuale produzione di ACS, potrà essere garantita dalla sola caldaia, oppure anche dalla PdC, abbinando un bollitore sanitario ai generatori;
- La posizione degli attacchi della PdC è indicativa;
- sarà possibile l'inserimento di uno scambiatore a piastre lato caldaia e lato pdc senza modificare la logica di funzionamento del sistema.

Per le combinazioni di caldaie e PdC abbinabili fare riferimento alla tabella riportata sulla relativa dichiarazione Immergas.

Lo schema è unicamente rappresentativo, è sempre necessario fare riferimento a quanto descritto all'interno dei libretti di istruzione dei prodotti

LEGENDA:

A13	Gestore di sistema (cod. 3.021522)
A13-1	E-BOX TOP (di serie con MAGIS M TOP)
A39	Pannello comando NEXIS (di serie con MAGIS M TOP)
C	Caldaia a condensazione a basamento potenza > 35 kW
PdC	Pompa di calore monoblocco R290 MAGIS M TOP
B1	Sonda mandata comune MAGIS M TOP - 3.019375
B4	Sonda esterna di serie con ARES TEC ErP
B28	Sonda accumulo inerziale - 3.019375
B11	Sonda innalzamento T. di ritorno - 3.019374
B12	Sonda innalzamento T. di ritorno - 3.019375
M51	Valvola deviatrice
AI	Accumulo inerziale / puffer
INAIL	Kit sicurezze INAIL
SI	Separatore idraulico/Scambiatore a piastre
VIC	Valvola intercettazione combustibile (non fornito)
NC	Neutralizzatore di condensa
VA	Valvola antigelo (optional non fornito)

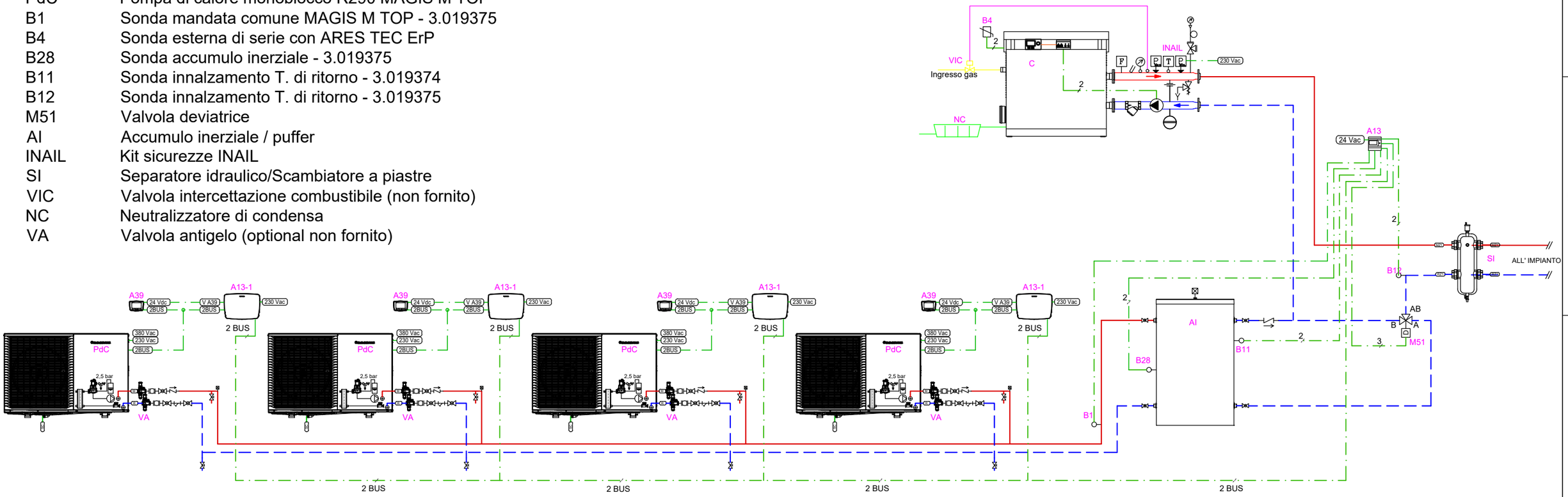

Disegno n. FM-86-A

PdC: MAGIS M TOP fino a 4 in cascata.
Caldaie: ARES TEC ErP.
Ibrido con funzione innalzamento temperatura di ritorno impianto con valvola tre vie a monte del separatore idraulico.

IMMERGAS
Direzione Marketing Tecnico
Via Cisa Ligure n 95
42041 Brescello (RE)

Gli schemi forniti non sono esecutivi, ma meramente funzionali ed hanno lo scopo di descrivere il funzionamento idraulico e/o elettrico dell'impianto ed i relativi collegamenti. Essi possono richiedere ulteriori integrazioni o modifiche, secondo quanto previsto dalle norme e dalle regole tecniche vigenti ed applicabili. Rimane responsabilità del professionista il dimensionamento dei singoli componenti, individuare le disposizioni normative applicabili, valutare caso per caso la necessità di eventuali variazioni a schemi ed elaborati. Immergas declina, pertanto, ogni responsabilità in merito.

Foglio
A3

NOTE:
Per assicurare il corretto funzionamento della pompa di calore occorre garantire:

- un contenuto minimo per macchina di 30 litri (5-8 kW), 50 litri (12-16 kW) d'acqua sempre disponibile: a questo scopo è da valutare l'inserimento di un eventuale accumulo inerziale;
- per garantire la protezione antigelo nel caso di mancanza di corrente elettrica è necessario prevedere valvole antigelo oppure in alternativa soluzione acqua glicolata all'interno delle tubazioni idrauliche, nella giusta concentrazione;
- l'eventuale servizio di raffrescamento potrà essere soddisfatto dalla PdC anche se non indicato / rappresentato;
- l'eventuale produzione di ACS, potrà essere garantita dalla sola caldaia, oppure anche dalla PdC, abbinando un bollitore sanitario ai generatori;
- La posizione degli attacchi della PdC è indicativa;
- sarà possibile l'inserimento di uno scambiatore a piastre lato caldaia e lato pdc senza modificare la logica di funzionamento del sistema.

Per le combinazioni di caldaie e PdC abbinabili fare riferimento alla tabella riportata sulla relativa dichiarazione Immergas.

Lo schema è unicamente rappresentativo, è sempre necessario fare riferimento a quanto descritto all'interno dei libretti di istruzione dei prodotti

LEGENDA:

A13	Gestore di sistema (cod. 3.021522)
A13-1	E-BOX TOP (di serie con MAGIS M TOP)
A39	Pannello comando NEXIS (di serie con MAGIS M TOP)
C	Caldaia a condensazione a basamento potenza > 35 kW
PdC	Pompa di calore monoblocco R290 MAGIS M TOP
B1	Sonda mandata comune MAGIS M TOP - 3.019375
B4	Sonda esterna di serie con ARES TEC ErP
B28	Sonda accumulo inerziale - 3.019375
B11	Sonda innalzamento T. di ritorno - 3.019374
B12	Sonda innalzamento T. di ritorno - 3.019375
M51	Valvola deviatrice
AI	Accumulo inerziale / puffer
INAIL	Kit sicurezze INAIL
SI	Separatore idraulico/Scambiatore a piastre
VIC	Valvola intercettazione combustibile (non fornito)
NC	Neutralizzatore di condensa
VA	Valvola antigelo (optional non fornito)

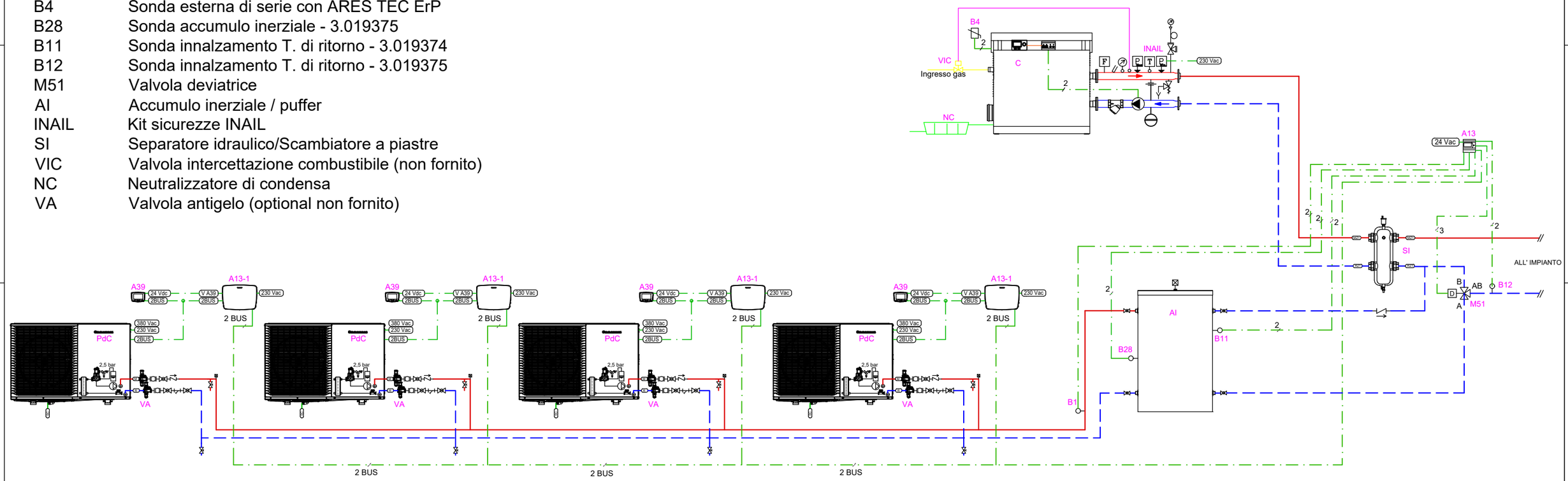

Disegno n. FM-86-B

PdC: MAGIS M TOP fino a 4 in cascata.
Caldaie: ARES TEC ErP.
Ibrido con funzione innalzamento temperatura di ritorno impianto con valvola tre vie a valle del separatore idraulico.

IMMERGAS
Direzione Marketing Tecnico
Via Cisa Ligure n 95
42041 Brescello (RE)

Gli schemi forniti non sono esecutivi, ma meramente funzionali ed hanno lo scopo di descrivere il funzionamento idraulico e/o elettrico dell'impianto ed i relativi collegamenti. Essi possono richiedere ulteriori integrazioni o modifiche, secondo quanto previsto dalle norme e dalle regole tecniche vigenti ed applicabili. Rimane responsabilità del professionista il dimensionamento dei singoli componenti, individuare le disposizioni normative applicabili, valutare caso per caso la necessità di eventuali variazioni a schemi ed elaborati. Immergas declina, pertanto, ogni responsabilità in merito.

Foglio
A3

NOTE:
Per assicurare il corretto funzionamento della pompa di calore occorre garantire:

- un contenuto minimo per macchina di 30 litri (5-8 kW), 50 litri (12-16 kW) d'acqua sempre disponibile: a questo scopo è da valutare l'inserimento di un eventuale accumulo inerziale;
- per garantire la protezione antigelo nel caso di mancanza di corrente elettrica è necessario prevedere valvole antigelo oppure in alternativa soluzione acqua glicolata all'interno delle tubazioni idrauliche, nella giusta concentrazione;
- l'eventuale servizio di raffrescamento potrà essere soddisfatto dalla PdC anche se non indicato / rappresentato;
- l'eventuale produzione di ACS, potrà essere garantita dalla sola caldaia, oppure anche dalla PdC, abbinando un bollitore sanitario ai generatori;
- La posizione degli attacchi della PdC è indicativa;
- sarà possibile l'inserimento di uno scambiatore a piastre lato caldaia e lato pdc senza modificare la logica di funzionamento del sistema.

Per le combinazioni di caldaie e PdC abbinabili fare riferimento alla tabella riportata sulla relativa dichiarazione Immergas.

Lo schema è unicamente rappresentativo, è sempre necessario fare riferimento a quanto descritto all'interno dei libretti di istruzione dei prodotti

LEGENDA:

A13	Gestore di sistema (cod. 3.021522)
A13-1	E-BOX TOP (di serie con MAGIS M TOP)
A39	Pannello comando NEXIS (di serie con MAGIS M TOP)
C	Caldaia a condensazione a basamento potenza > 35 kW
PdC	Pompa di calore monoblocco R290 MAGIS M TOP
B1	Sonda mandata comune MAGIS M TOP - 3.019375
B4	Sonda esterna di serie con ARES PRO
B28	Sonda accumulo inerziale - 3.019375
B11	Sonda innalzamento T. di ritorno - 3.019374
B12	Sonda innalzamento T. di ritorno - 3.019375
M51	Valvola deviatrice
AI	Accumulo inerziale / puffer
INAIL	Kit sicurezze INAIL
M10	Circolatore primario
SI	Separatore idraulico/Scambiatore a piastre
VIC	Valvola intercettazione combustibile (non fornito)
NC	Neutralizzatore di condensa
VA	Valvola antigelo (optional non fornito)

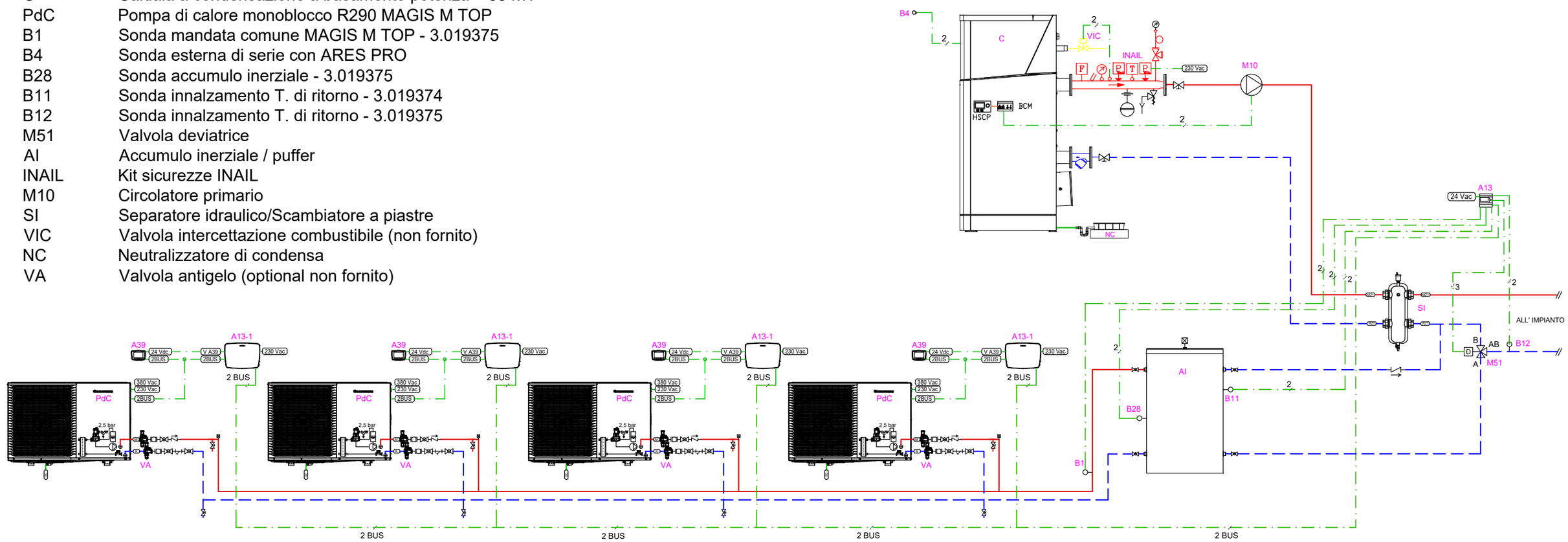

Disegno n. FM-88

PdC: MAGIS M TOP fino a 4 in cascata.
Caldaie: ARES PRO
Ibrido con funzione innalzamento temperatura di ritorno impianto con valvola tre vie a valle del separatore idraulico.

IMMERGAS
Direzione Marketing Tecnico
Via Cisa Ligure n 95
42041 Brescello (RE)

Gli schemi forniti non sono esecutivi, ma meramente funzionali ed hanno lo scopo di descrivere il funzionamento idraulico e/o elettrico dell'impianto ed i relativi collegamenti. Essi possono richiedere ulteriori integrazioni o modifiche, secondo quanto previsto dalle norme e dalle regole tecniche vigenti ed applicabili. Rimane responsabilità del professionista il dimensionamento dei singoli componenti, individuare le disposizioni normative applicabili, valutare caso per caso la necessità di eventuali variazioni a schemi ed elaborati. Immergas declina, pertanto, ogni responsabilità in merito.

Foglio
A3

LEGENDA:

A13	Gestore di sistema (cod. 3.021522)
A13-1	E-BOX TOP (di serie con MAGIS M TOP)
A27	Kit Regolatore di Cascata ARES PRO - 3.028340
A39	Pannello comando NEXIS (di serie con MAGIS M TOP)
C	Caldaia a condensazione a basamento potenza > 35 kW
PdC	Pompa di calore monoblocco R290 MAGIS M TOP
B1	Sonda mandata comune MAGIS M TOP - 3.019375
B1-2	Sonda mandata comune caldaie di serie con kit Regolatore di Cascata ARES PRO
B4	Sonda esterna di serie con kit Regolatore di Cascata ARES PRO
B28	Sonda accumulo inerziale - 3.019375
B11	Sonda innalzamento T. di ritorno - 3.019374
B12	Sonda innalzamento T. di ritorno - 3.019375
M51	Valvola deviatrice
AI	Accumulo inerziale / puffer
INAIL	Kit sicurezze INAIL
M10	Circolatore primario
SI	Separatore idraulico/Scambiatore a piastre
VIC	Valvola intercettazione combustibile (non fornito)
NC	Neutralizzatore di condensa
VA	Valvola antigelo (optional non fornito)

NOTE:

Per assicurare il corretto funzionamento della pompa di calore occorre garantire:

- un contenuto minimo per macchina di 30 litri (5-8 kW), 50 litri (12-16 kW) d'acqua sempre disponibile: a questo scopo è da valutare l'inserimento di un eventuale accumulo inerziale;
- per garantire la protezione antigelo nel caso di mancanza di corrente elettrica è necessario prevedere valvole antigelo oppure in alternativa soluzione acqua glicolata all'interno delle tubazioni idrauliche, nella giusta concentrazione;
- l'eventuale servizio di raffrescamento potrà essere soddisfatto dalla PdC anche se non indicato / rappresentato;
- l'eventuale produzione di ACS, potrà essere garantita dalla sola caldaia, oppure anche dalla PdC, abbinando un bollitore sanitario ai generatori;
- La posizione degli attacchi della PdC è indicativa;
- sarà possibile l'inserimento di uno scambiatore a piastre lato caldaia e lato pdc senza modificare la logica di funzionamento del sistema.

Lo schema è unicamente rappresentativo, è sempre necessario fare riferimento a quanto descritto all'interno dei libretti di istruzione dei prodotti

Per le combinazioni di caldaie e PdC abbinabili fare riferimento alla tabella riportata sulla relativa dichiarazione Immergas.

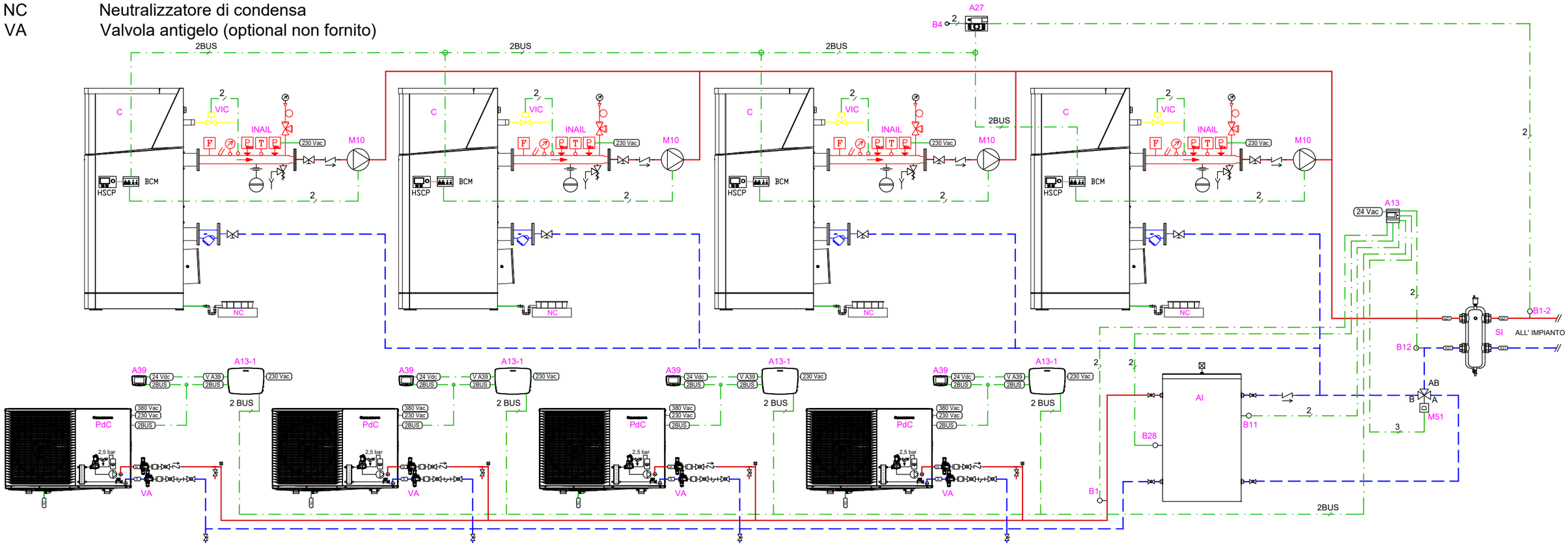

Disegno n. FM-90-A

PdC: MAGIS M TOP fino a 4 in cascata.
Caldaie: ARES PRO.
Ibrido con funzione innalzamento temperatura di ritorno impianto con valvola tre vie a monte del separatore idraulico.

IMMERGAS
Direzione Marketing Tecnico
Via Cisa Ligure n 95
42041 Brescello (RE)

Gli schemi forniti non sono esecutivi, ma meramente funzionali ed hanno lo scopo di descrivere il funzionamento idraulico e/o elettrico dell'impianto ed i relativi collegamenti. Essi possono richiedere ulteriori integrazioni o modifiche, secondo quanto previsto dalle norme e dalle regole tecniche vigenti ed applicabili. Rimane responsabilità del professionista il dimensionamento dei singoli componenti, individuare le disposizioni normative applicabili, valutare caso per caso la necessità di eventuali variazioni a schemi ed elaborati. Immergas declina, pertanto, ogni responsabilità in merito.

Foglio
A3

LEGENDA:

A13	Gestore di sistema (cod. 3.021522)
A13-1	E-BOX TOP (di serie con MAGIS M TOP)
A27	Kit Regolatore di Cascata ARES PRO - 3.028340
A39	Pannello comando NEXIS (di serie con MAGIS M TOP)
C	Caldaia a condensazione a basamento potenza > 35 kW
PdC	Pompa di calore monoblocco R290 MAGIS M TOP
B1	Sonda mandata comune MAGIS M TOP - 3.019375
B1-2	Sonda mandata comune caldaie di serie con kit Regolatore di Cascata ARES PRO
B4	Sonda esterna di serie con kit Regolatore di Cascata ARES PRO
B28	Sonda accumulo inerziale - 3.019375
B11	Sonda innalzamento T. di ritorno - 3.019374
B12	Sonda innalzamento T. di ritorno - 3.019375
M51	Valvola deviatrice
AI	Accumulo inerziale / puffer
INAIL	Kit sicurezze INAIL
M10	Circolatore primario
SI	Separatore idraulico/Scambiatore a piastre
VIC	Valvola intercettazione combustibile (non fornito)
NC	Neutralizzatore di condensa
VA	Valvola antigelo (optional non fornito)

NOTE:

Per assicurare il corretto funzionamento della pompa di calore occorre garantire:

- un contenuto minimo per macchina di 30 litri (5-8 kW), 50 litri (12-16 kW) d'acqua sempre disponibile: a questo scopo è da valutare l'inserimento di un eventuale accumulo inerziale;
- per garantire la protezione antigelo nel caso di mancanza di corrente elettrica è necessario prevedere valvole antigelo oppure in alternativa soluzione acqua glicolata all'interno delle tubazioni idrauliche, nella giusta concentrazione;
- l'eventuale servizio di raffrescamento potrà essere soddisfatto dalla PdC anche se non indicato / rappresentato;
- l'eventuale produzione di ACS, potrà essere garantita dalla sola caldaia, oppure anche dalla PdC, abbinando un bollitore sanitario ai generatori;
- La posizione degli attacchi della PdC è indicativa;
- sarà possibile l'inserimento di uno scambiatore a piastre lato caldaia e lato pdc senza modificare la logica di funzionamento del sistema.

Lo schema è unicamente rappresentativo, è sempre necessario fare riferimento a quanto descritto all'interno dei libretti di istruzione dei prodotti

Per le combinazioni di caldaie e PdC abbinabili fare riferimento alla tabella riportata sulla relativa dichiarazione Immergas.

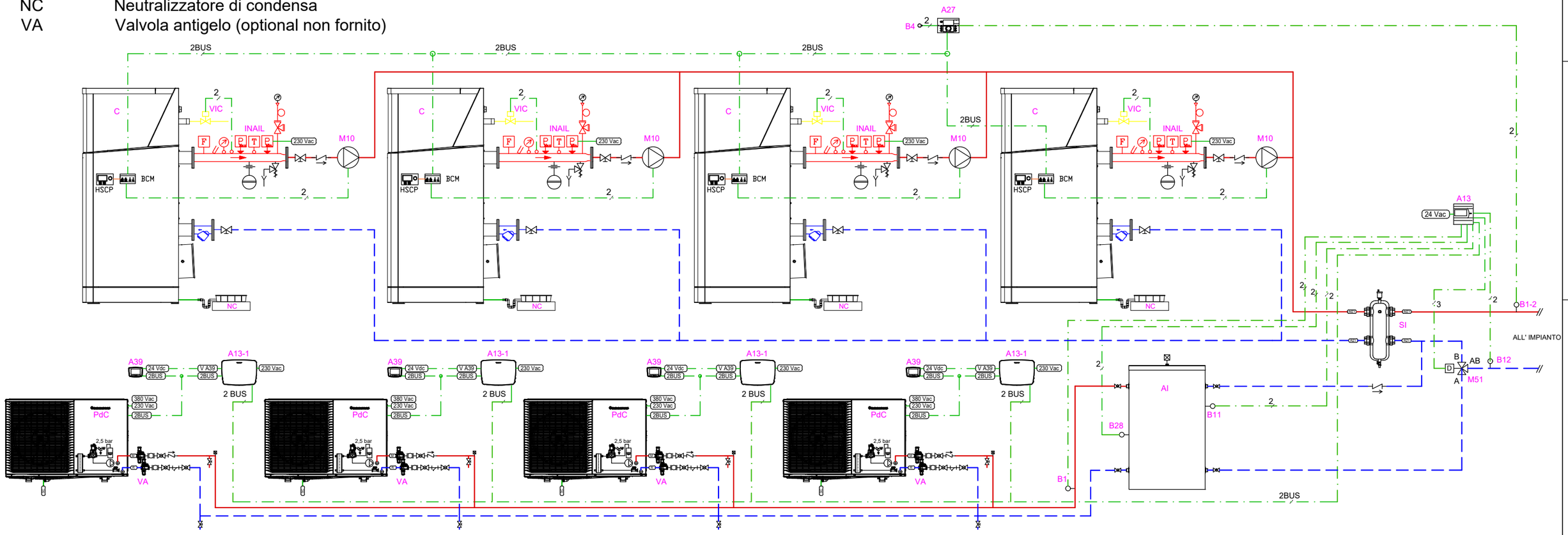

Disegno n. FM-90-B

PdC: MAGIS M TOP fino a 4 in cascata.
Caldaie: ARES PRO.
Ibrido con funzione innalzamento temperatura di ritorno impianto con valvola tre vie a valle del separatore idraulico.

IMMERGAS
Direzione Marketing Tecnico
Via Cisa Ligure n 95
42041 Brescello (RE)

Gli schemi forniti non sono esecutivi, ma meramente funzionali ed hanno lo scopo di descrivere il funzionamento idraulico e/o elettrico dell'impianto ed i relativi collegamenti. Essi possono richiedere ulteriori integrazioni o modifiche, secondo quanto previsto dalle norme e dalle regole tecniche vigenti ed applicabili. Rimane responsabilità del professionista il dimensionamento dei singoli componenti, individuare le disposizioni normative applicabili, valutare caso per caso la necessità di eventuali variazioni a schemi ed elaborati. Immergas declina, pertanto, ogni responsabilità in merito.

Foglio
A3

LEGENDA:

A13	Gestore di sistema (cod. 3.021522)
A13-1	E-BOX TOP (di serie con MAGIS M TOP)
A27	Kit Regolatore di Cascata ARES TEC - 3.028340
A39	Pannello comando NEXIS (di serie con MAGIS M TOP)
C	Caldaia a condensazione a basamento potenza > 35 kW
PdC	Pompa di calore monoblocco R290 MAGIS M TOP
B1	Sonda mandata comune MAGIS M TOP - 3.019375
B1-2	Sonda mandata comune caldaie di serie con kit Regolatore di Cascata ARES TEC
B4	Sonda esterna di serie con kit Regolatore di Cascata ARES TEC
B28	Sonda accumulo inerziale - 3.019375
B11	Sonda innalzamento T. di ritorno - 3.019374
B12	Sonda innalzamento T. di ritorno - 3.019375
M51	Valvola deviatrice
AI	Accumulo inerziale / puffer
INAIL	Kit sicurezze INAIL
SI	Separatore idraulico/Scambiatore a piastre
VIC	Valvola intercettazione combustibile (non fornito)
NC	Neutralizzatore di condensa
VA	Valvola antigelo (optional non fornito)

NOTE:

Per assicurare il corretto funzionamento della pompa di calore occorre garantire:

- un contenuto minimo per macchina di 30 litri (5-8 kW), 50 litri (12-16 kW) d'acqua sempre disponibile: a questo scopo è da valutare l'inserimento di un eventuale accumulo inerziale;
- per garantire la protezione antigelo nel caso di mancanza di corrente elettrica è necessario prevedere valvole antigelo oppure in alternativa soluzione acqua glicolata all'interno delle tubazioni idrauliche, nella giusta concentrazione;
- l'eventuale servizio di raffrescamento potrà essere soddisfatto dalla PdC anche se non indicato / rappresentato;
- l'eventuale produzione di ACS, potrà essere garantita dalla sola caldaia, oppure anche dalla PdC, abbinando un bollitore sanitario ai generatori;
- La posizione degli attacchi della PdC è indicativa;
- sarà possibile l'inserimento di uno scambiatore a piastre lato caldaia e lato pdc senza modificare la logica di funzionamento del sistema.

Lo schema è unicamente rappresentativo, è sempre necessario fare riferimento a quanto descritto all'interno dei libretti di istruzione dei prodotti

Per le combinazioni di caldaie e PdC abbinabili fare riferimento alla tabella riportata sulla relativa dichiarazione Immergas.

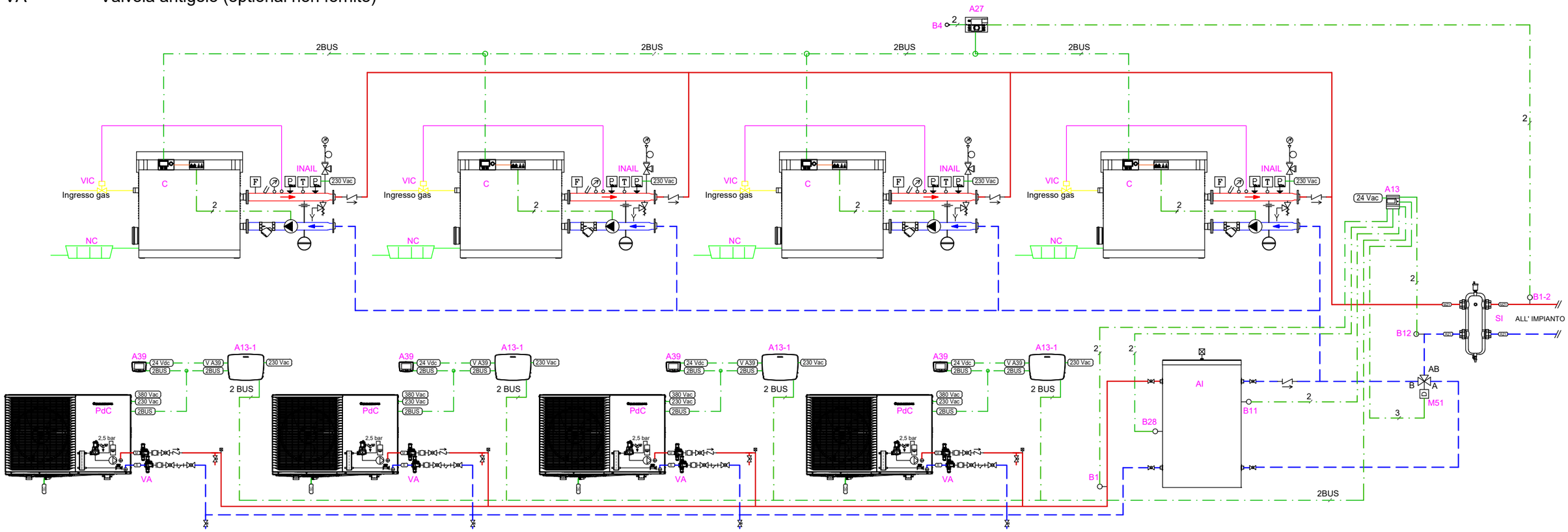

Disegno n. FM-91-A

PdC: MAGIS M fino a 4 in cascata.
Caldaie: ARES TEC.
Ibrido con funzione innalzamento temperatura di ritorno impianto con valvola tre vie a monte del separatore idraulico.

IMMERGAS
Direzione Marketing Tecnico
Via Cisa Ligure n 95
42041 Brescello (RE)

Gli schemi forniti non sono esecutivi, ma meramente funzionali ed hanno lo scopo di descrivere il funzionamento idraulico e/o elettrico dell'impianto ed i relativi collegamenti. Essi possono richiedere ulteriori integrazioni o modifiche, secondo quanto previsto dalle norme e dalle regole tecniche vigenti ed applicabili. Rimane responsabilità del professionista il dimensionamento dei singoli componenti, individuare le disposizioni normative applicabili, valutare caso per caso la necessità di eventuali variazioni a schemi ed elaborati. Immergas declina, pertanto, ogni responsabilità in merito.

Foglio
A3

LEGENDA:

A13	Gestore di sistema (cod. 3.021522)
A13-1	E-BOX TOP (di serie con MAGIS M TOP)
A27	Kit Regolatore di Cascata ARES TEC - 3.028340
A39	Pannello comando NEXIS (di serie con MAGIS M TOP)
C	Caldaia a condensazione a basamento potenza > 35 kW
PdC	Pompa di calore monoblocco R290 MAGIS M TOP
B1	Sonda mandata comune MAGIS M TOP - 3.019375
B1-2	Sonda mandata comune caldaie di serie con kit Regolatore di Cascata ARES TEC
B4	Sonda esterna di serie con kit Regolatore di Cascata ARES TEC
B28	Sonda accumulo inerziale - 3.019375
B11	Sonda innalzamento T. di ritorno - 3.019374
B12	Sonda innalzamento T. di ritorno - 3.019375
M51	Valvola deviatrice
AI	Accumulo inerziale / puffer
INAIL	Kit sicurezze INAIL
SI	Separatore idraulico/Scambiatore a piastre
VIC	Valvola intercettazione combustibile (non fornito)
NC	Neutralizzatore di condensa
VA	Valvola antigelo (optional non fornito)

NOTE:

Per assicurare il corretto funzionamento della pompa di calore occorre garantire:

- un contenuto minimo per macchina di 30 litri (5-8 kW), 50 litri (12-16 kW) d'acqua sempre disponibile: a questo scopo è da valutare l'inserimento di un eventuale accumulo inerziale;
- per garantire la protezione antigelo nel caso di mancanza di corrente elettrica è necessario prevedere valvole antigelo oppure in alternativa soluzione acqua glicolata all'interno delle tubazioni idrauliche, nella giusta concentrazione;
- l'eventuale servizio di raffrescamento potrà essere soddisfatto dalla PdC anche se non indicato / rappresentato;
- l'eventuale produzione di ACS, potrà essere garantita dalla sola caldaia, oppure anche dalla PdC, abbinando un bollitore sanitario ai generatori;
- La posizione degli attacchi della PdC è indicativa;
- sarà possibile l'inserimento di uno scambiatore a piastre lato caldaia e lato pdc senza modificare la logica di funzionamento del sistema.

Lo schema è unicamente rappresentativo, è sempre necessario fare riferimento a quanto descritto all'interno dei libretti di istruzione dei prodotti

Per le combinazioni di caldaie e PdC abbinabili fare riferimento alla tabella riportata sulla relativa dichiarazione Immergas.

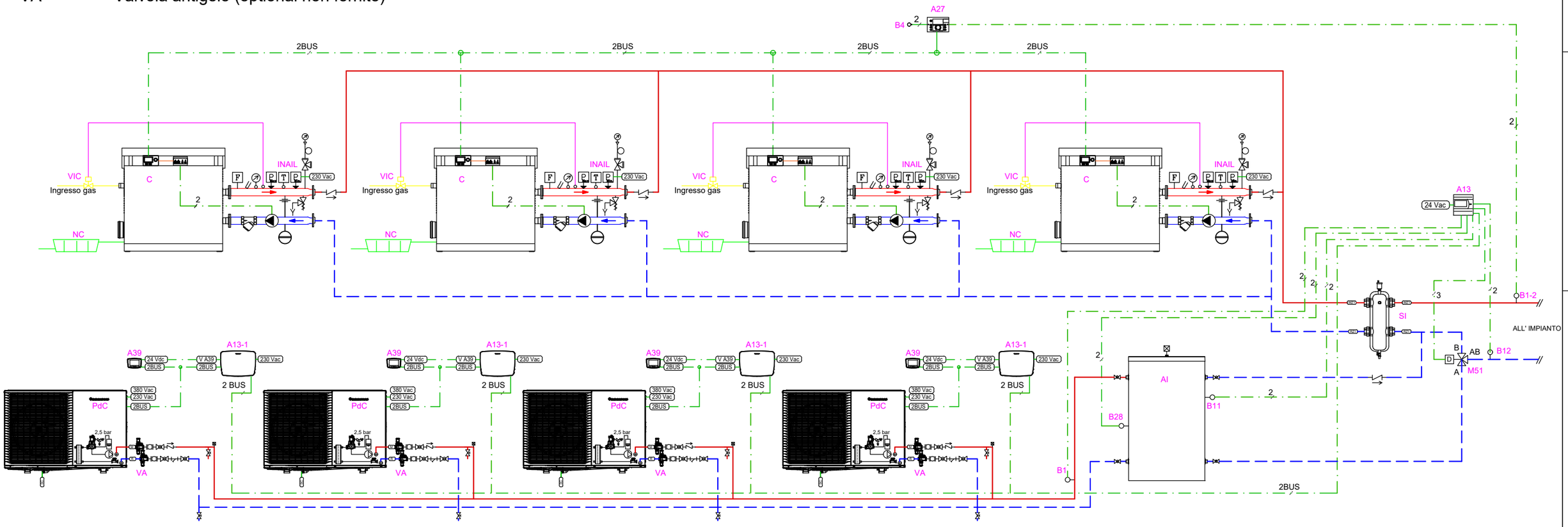

Disegno n. FM-91-B

PdC: MAGIS M TOP fino a 4 in cascata.
Caldaie: ARES TEC.
Ibrido con funzione innalzamento temperatura di ritorno impianto con valvola tre vie a valle del separatore idraulico.

IMMERGAS
Direzione Marketing Tecnico
Via Cisa Ligure n 95
42041 Brescello (RE)

Gli schemi forniti non sono esecutivi, ma meramente funzionali ed hanno lo scopo di descrivere il funzionamento idraulico e/o elettrico dell'impianto ed i relativi collegamenti. Essi possono richiedere ulteriori integrazioni o modifiche, secondo quanto previsto dalle norme e dalle regole tecniche vigenti ed applicabili. Rimane responsabilità del professionista il dimensionamento dei singoli componenti, individuare le disposizioni normative applicabili, valutare caso per caso la necessità di eventuali variazioni a schemi ed elaborati. Immergas declina, pertanto, ogni responsabilità in merito.

Foglio
A3

NOTE:
Per assicurare il corretto funzionamento della pompa di calore occorre garantire:

- un contenuto minimo per macchina di 30 litri (5-8 kW), 50 litri (12-16 kW) d'acqua sempre disponibile: a questo scopo è da valutare l'inserimento di un eventuale accumulo inerziale;
- per garantire la protezione antigelo nel caso di mancanza di corrente elettrica è necessario prevedere valvole antigelo oppure in alternativa soluzione acqua glicolata all'interno delle tubazioni idrauliche, nella giusta concentrazione;
- l'eventuale servizio di raffrescamento potrà essere soddisfatto dalla PdC anche se non indicato / rappresentato;
- l'eventuale produzione di ACS, potrà essere garantita dalla sola caldaia, oppure anche dalla PdC, abbinando un bollitore sanitario ai generatori;
- La posizione degli attacchi della PdC è indicativa;
- sarà possibile l'inserimento di uno scambiatore a piastre lato caldaia e lato pdc senza modificare la logica di funzionamento del sistema.

Per le combinazioni di caldaie e PdC abbinabili fare riferimento alla tabella riportata sulla relativa dichiarazione Immergas.

Lo schema è unicamente rappresentativo, è sempre necessario fare riferimento a quanto descritto all'interno dei libretti di istruzione dei prodotti

LEGENDA:

A13	Gestore di sistema (cod. 3.021522)
A13-1	E-BOX TOP (di serie con MAGIS M TOP)
A39	Pannello comando NEXIS (di serie con MAGIS M TOP)
C	Caldaia a condensazione a basamento potenza >= 35 kW
PdC	Pompa di calore monoblocco R290 MAGIS M TOP
B4	Sonda esterna di serie con ARES PRO
B28	Sonda accumulo inerziale - 3.019375
B11	Sonda innalzamento T. di ritorno - 3.019374
B12	Sonda innalzamento T. di ritorno - 3.019375
M51	Valvola deviatrice
AI	Accumulo inerziale / puffer
INAIL	Kit sicurezze INAIL
M10	Circolatore primario
SI	Separatore idraulico/Scambiatore a piastre
VIC	Valvola intercettazione combustibile (non fornito)
NC	Neutralizzatore di condensa
VA	Valvola antigelo (optional non fornito)

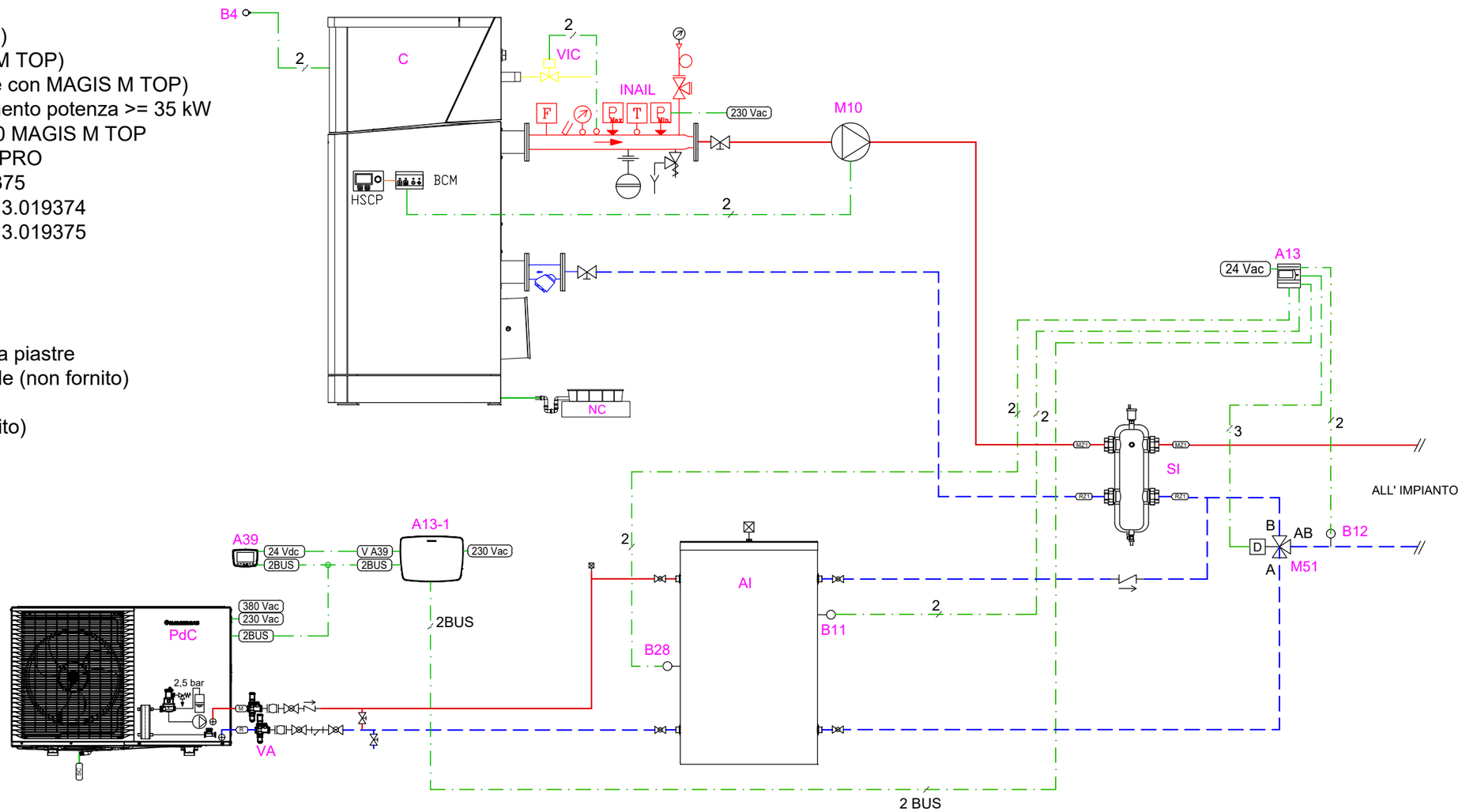

Disegno n. FM-92

PdC: MAGIS M TOP.
Caldaie: ARES PRO.
Ibrido con funzione innalzamento temperatura di ritorno impianto con valvola tre vie a valle del separatore idraulico.

IMMERGAS
Direzione Marketing Tecnico
Via Cisa Ligure n 95
42041 Brescello (RE)

Gli schemi forniti non sono esecutivi, ma meramente funzionali ed hanno lo scopo di descrivere il funzionamento idraulico e/o elettrico dell'impianto ed i relativi collegamenti. Essi possono richiedere ulteriori integrazioni o modifiche, secondo quanto previsto dalle norme e dalle regole tecniche vigenti ed applicabili. Rimane responsabilità del professionista il dimensionamento dei singoli componenti, individuare le disposizioni normative applicabili, valutare caso per caso la necessità di eventuali variazioni a schemi ed elaborati. Immergas declina, pertanto, ogni responsabilità in merito.

Foglio
A3